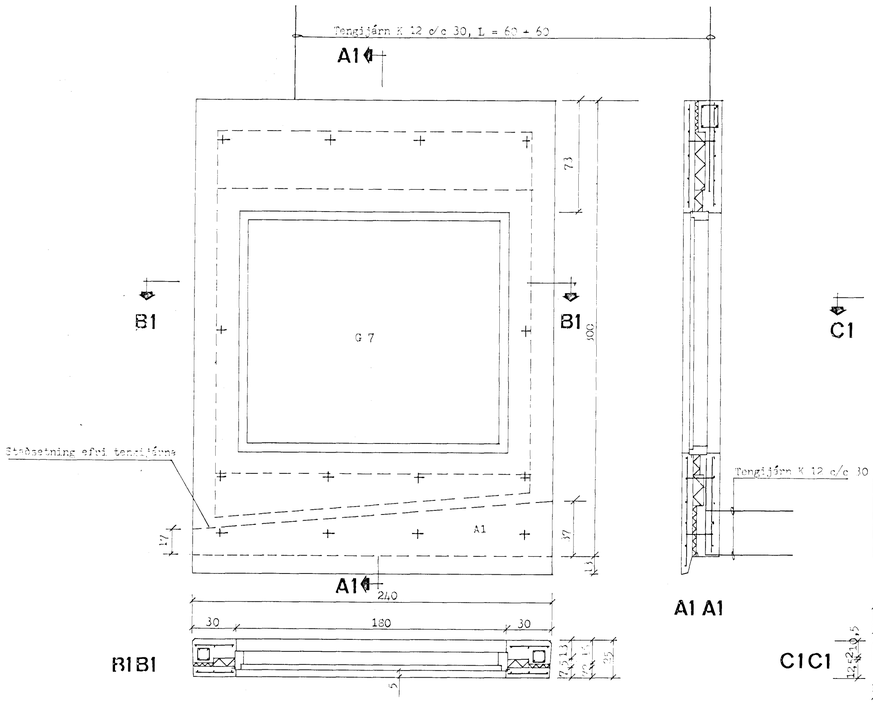

U1,U3 er spegilmynd

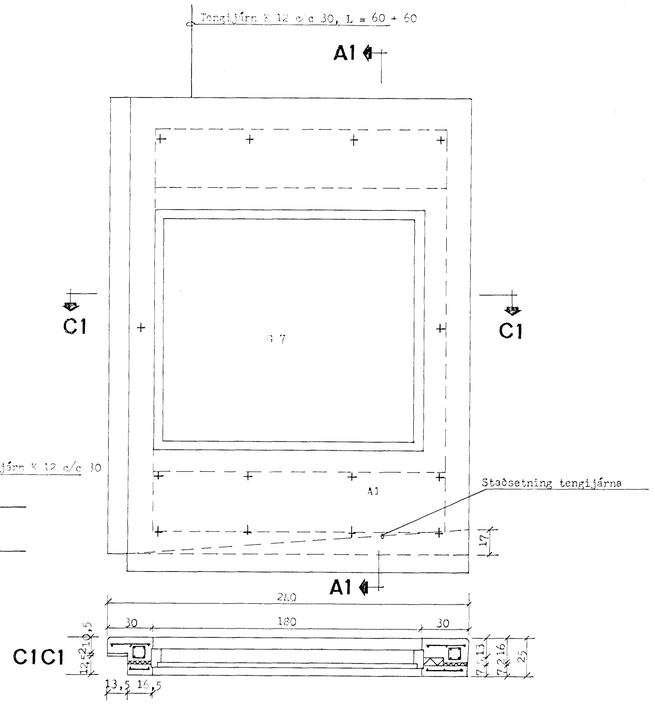

U2,U4 er spegilmynd, án úrtaks

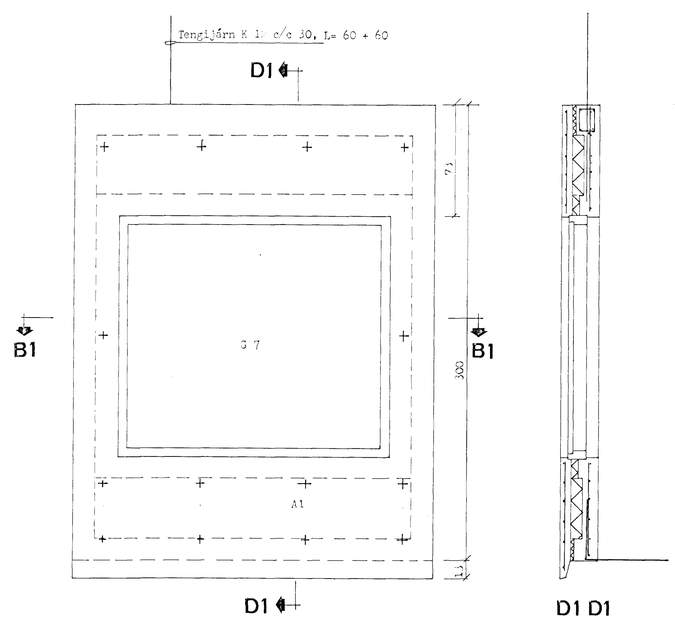

U5

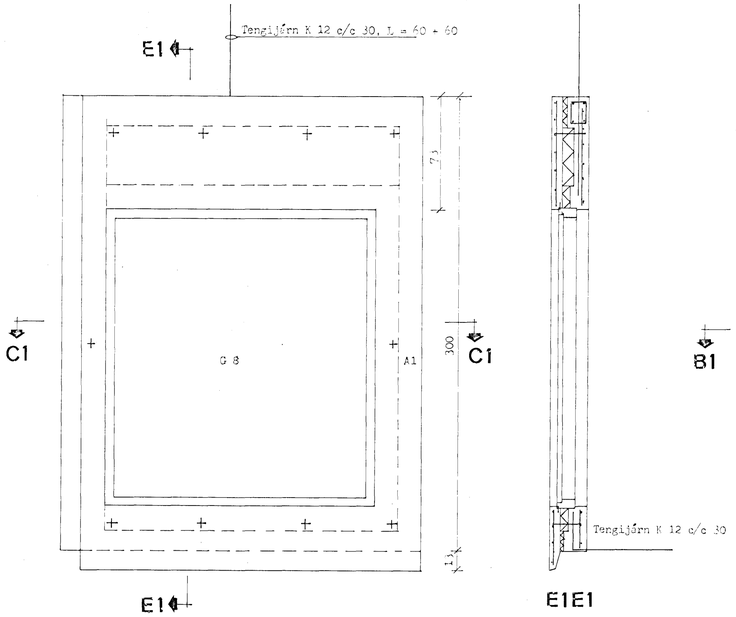

U6

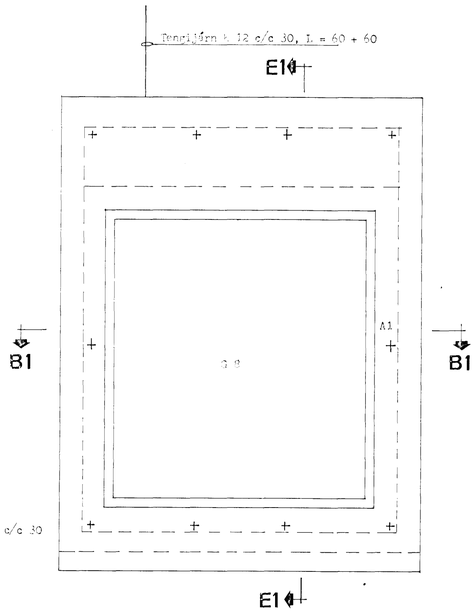

U7

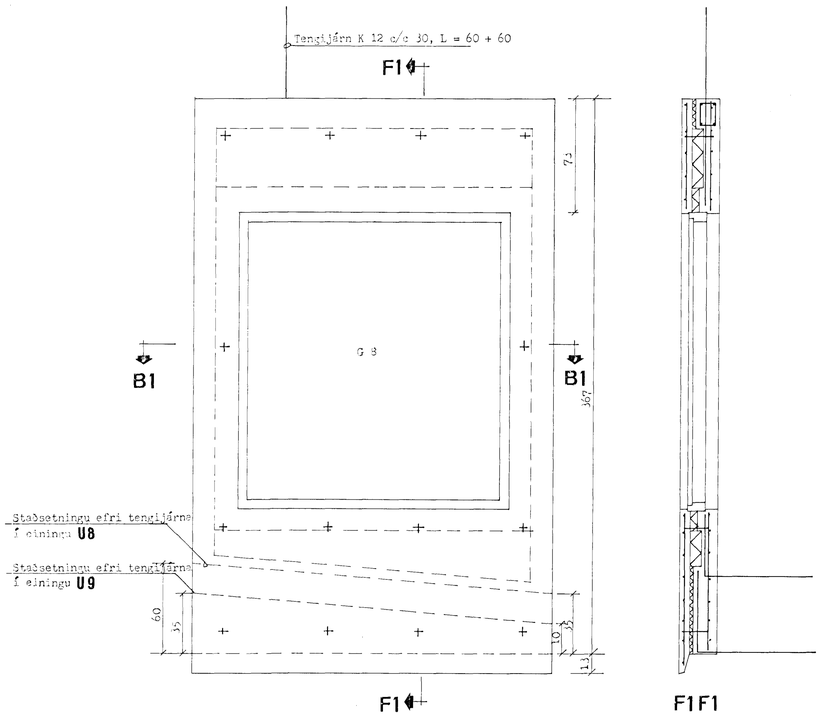

U8,U13 er spegilmynd

U9,U14 er spegilmynd

Skýringar

A1 4 mm riðfrír teinn til festinar á innra og ytrabyrgði eininga.
S1 Fjarlæðarklossi, vikur.
Öll breiddarmál á einingum eru mátmál.
Öll lengdarmál eru raunmál.
Öll mál til staðsetningar á ísteyptum hlutum eru raunmál.
Hettur fyrir stillibolta skulu miðast við 16 mm stillibolta, og skal setja þær 30 cm frá brúnum eininga.

ÍTAK H.F. VERKFRÆÐISTOFA
Túngötu 6, Rvík. S. 26305

Öldutúnsskóli, 3. áfangi
Einingar, hlutateikningar
Kennisnið

TEIKN. NR. 041-317
BLAD AF
HANNAÐ áþj + sh
TEIKNAÐ
YFIRF.
SAMÞ.
MKV. 1 20