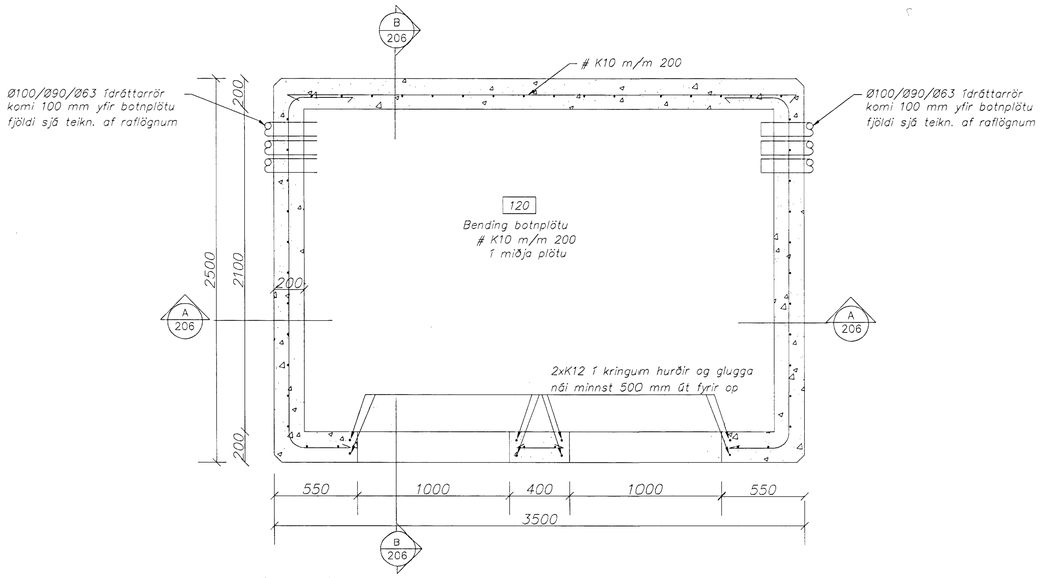

Grunnmynd
Mælikvarði 1:20

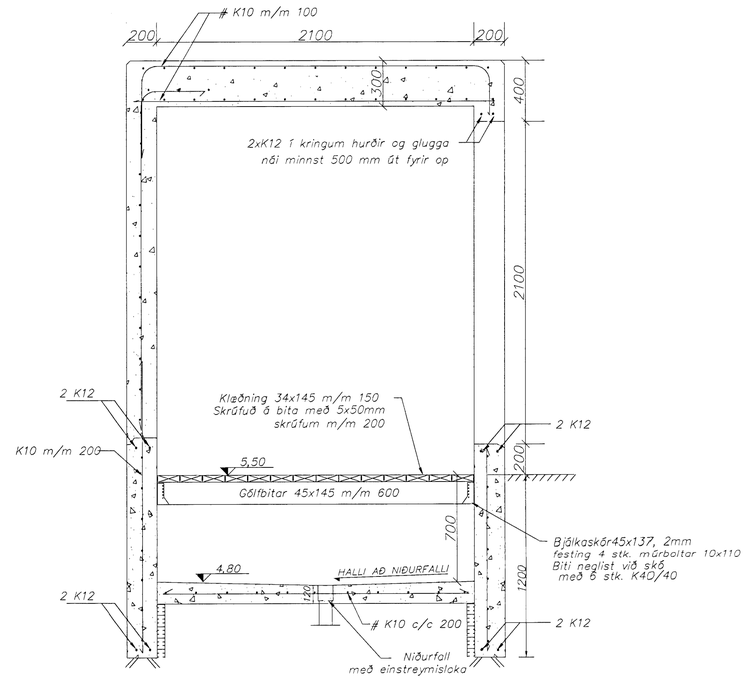

B **Snið**
Mælikvarði 1:20

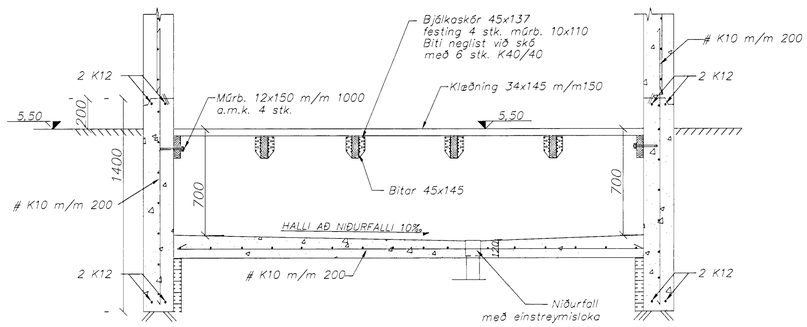

A **Snið í sökkul**
Mælikvarði 1:20

dagg	breyting	nafn
10.04.00	Pakplata þykkt	SG

Strendingur ehf.
Verkfræðiþjónusta
Reykjavíkurvegur 68 - 220 Hafnarfjörður
sími 565 5666, fax 565 5667

hannað:	SG	sept. 1999
teiknað:	JW	sept. 1999

Hafnarfirði 9(06)-7.99
Sigurður Gíslason

Hafnarfjarðarhöfn
Höfn utan Suðurgarðs

þjónustuhús Rafmagns
Burðarþol ÖSEYRARBRAUT

A1

dagsetning:	teikn. nr:	mælikvarði:
sept. 1999	206	1:20