IVL 1

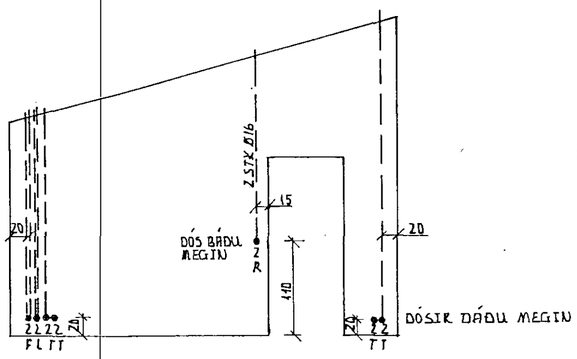

IVL 2

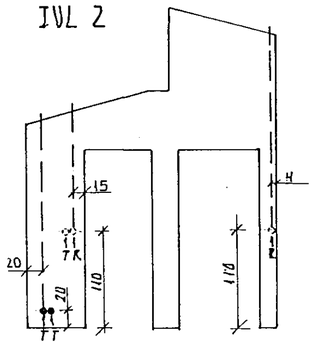

IVL 3-4

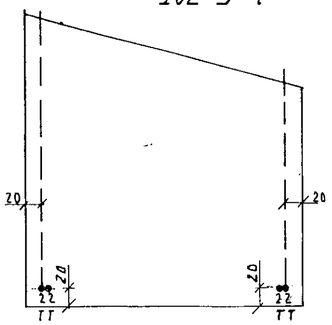

IVL 5

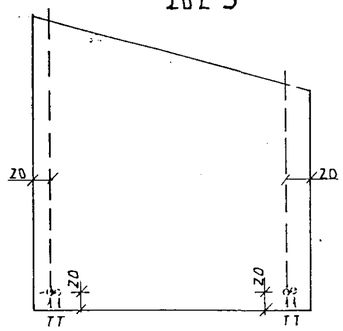

IVL 6

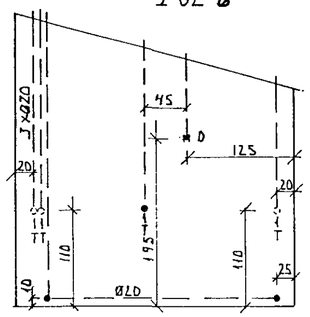

IVL 7

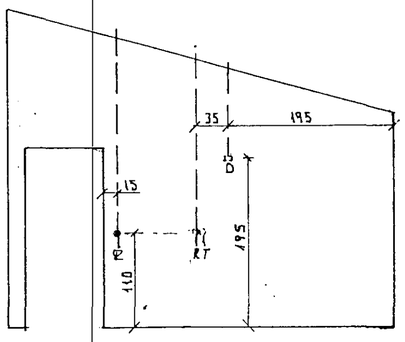

IVL 8

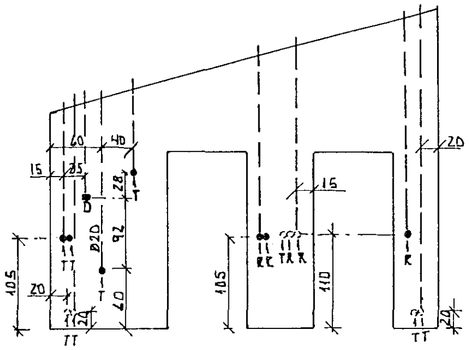

IVL 11

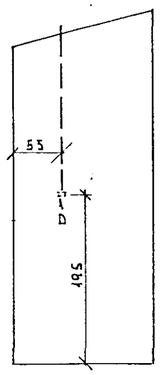

IVL 14

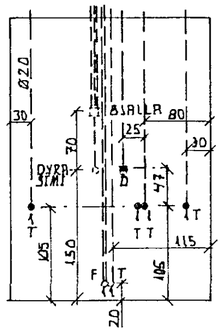

IVL 15

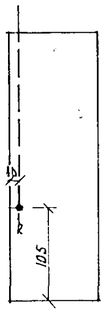

IVL 16

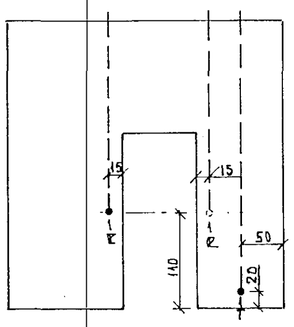

IVL 17

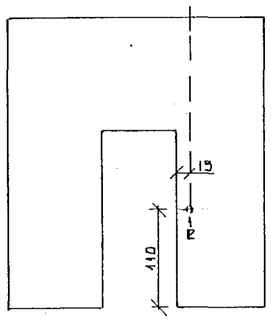

IVL 18

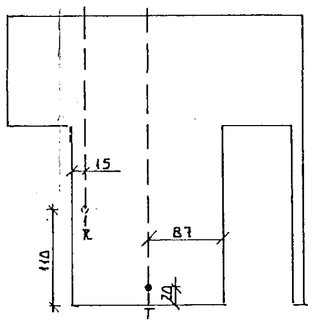

HAFNARFJARÐARBÆR
BYGGINGAFULLTRÚINN
28 AÚG 1990

	ÞRÁINN RAGNARSSON MúFI LEIRÚTANGA 27 / MOSFELLSBÆ	Mælikvarði 1:50
MÓBERG 12 HAFNARFIRÐI RAFLAGNIR Í INNVEGGJAEININGAR		Dags. JÚLÍ 1990
		Samþ.
		Teikning nr. 8