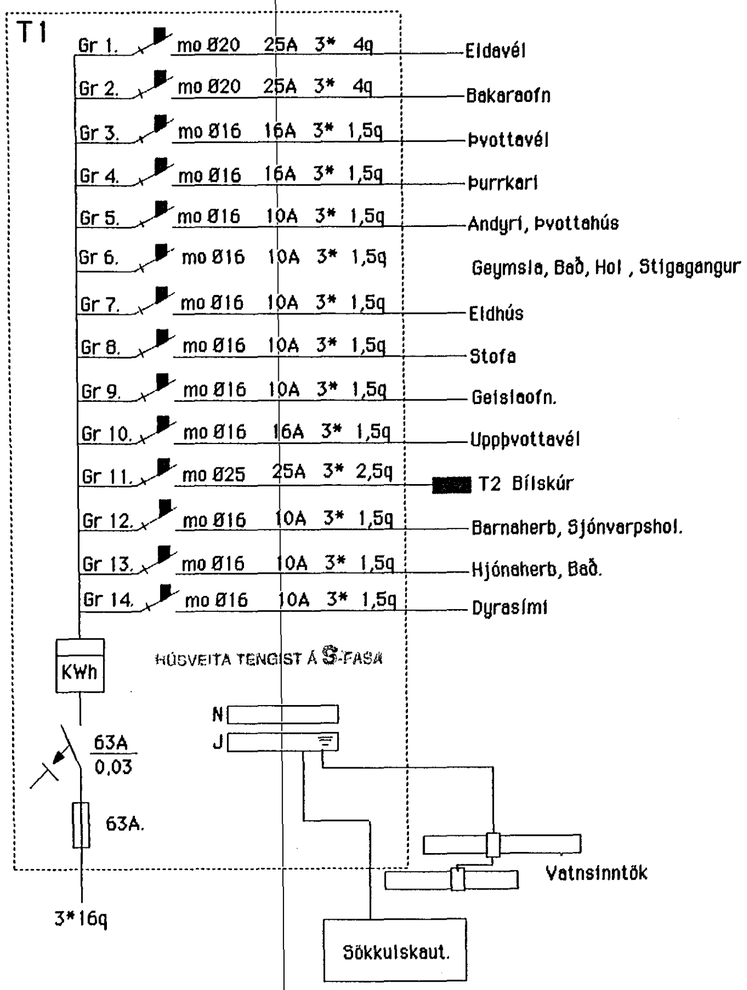

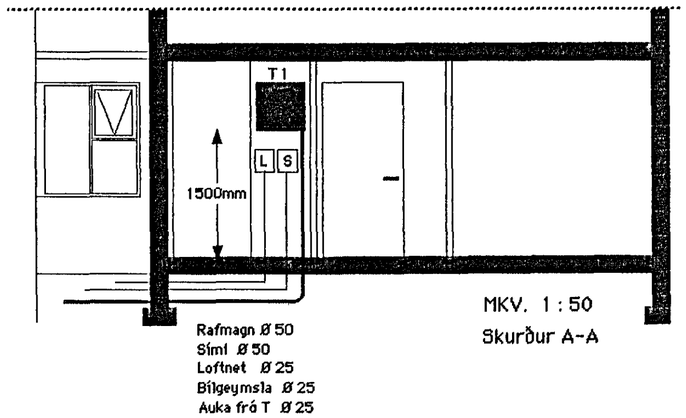

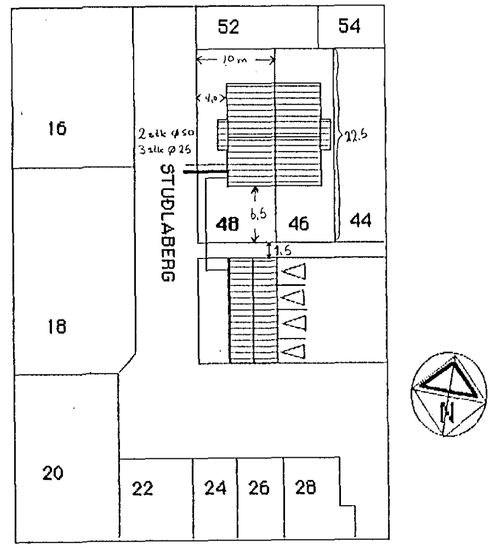

Mkv. 1: 500

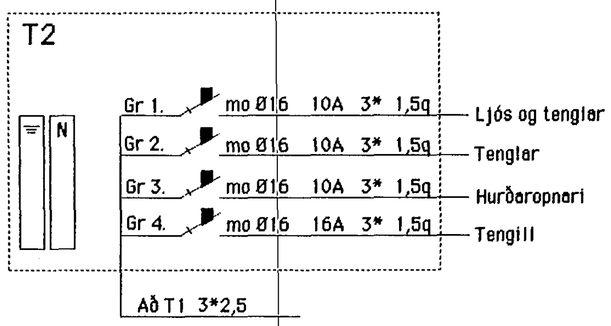

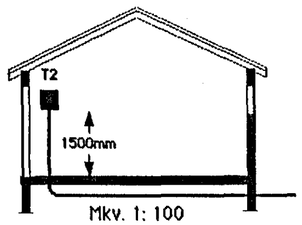

Mkv. 1: 100
Skurður B-B

STUÐLABERG 48. Einlínumynd. T1, og T2, Skurður A-A , B-B Afstöðumynd	DES. 88 MKV 1:50
Guðlaugur H Friðjónsson	Bl, 2af2.