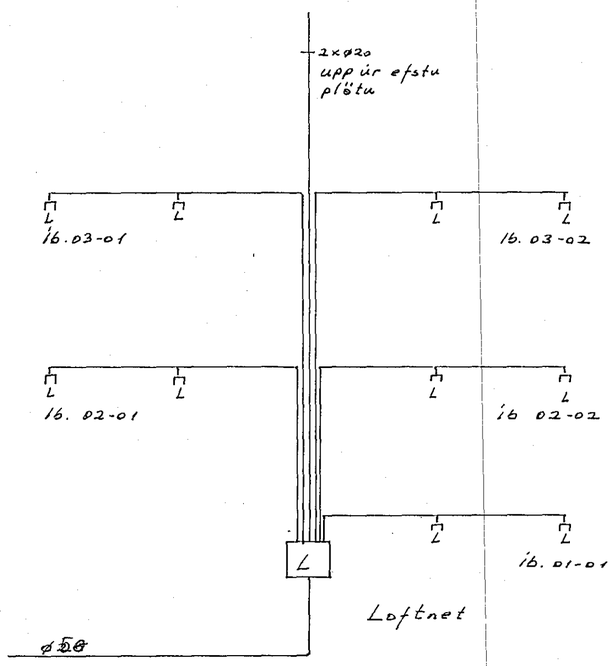

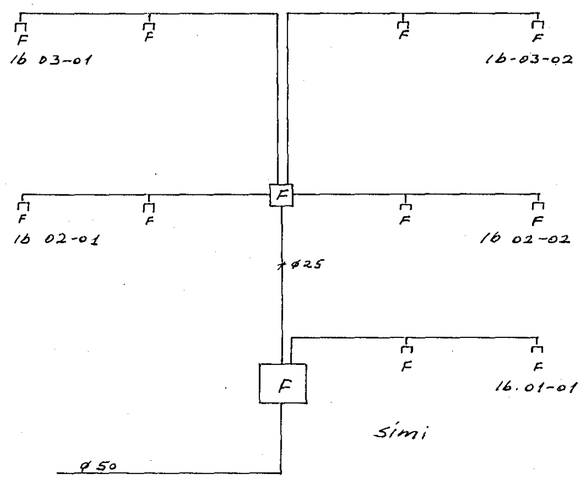

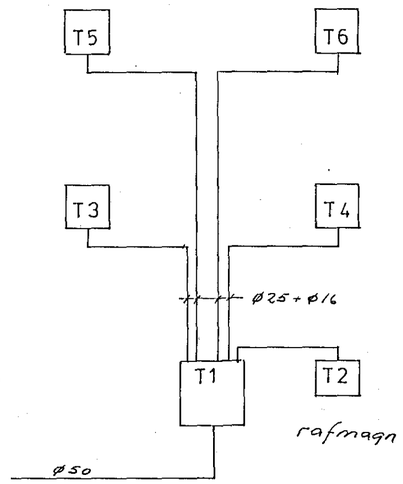

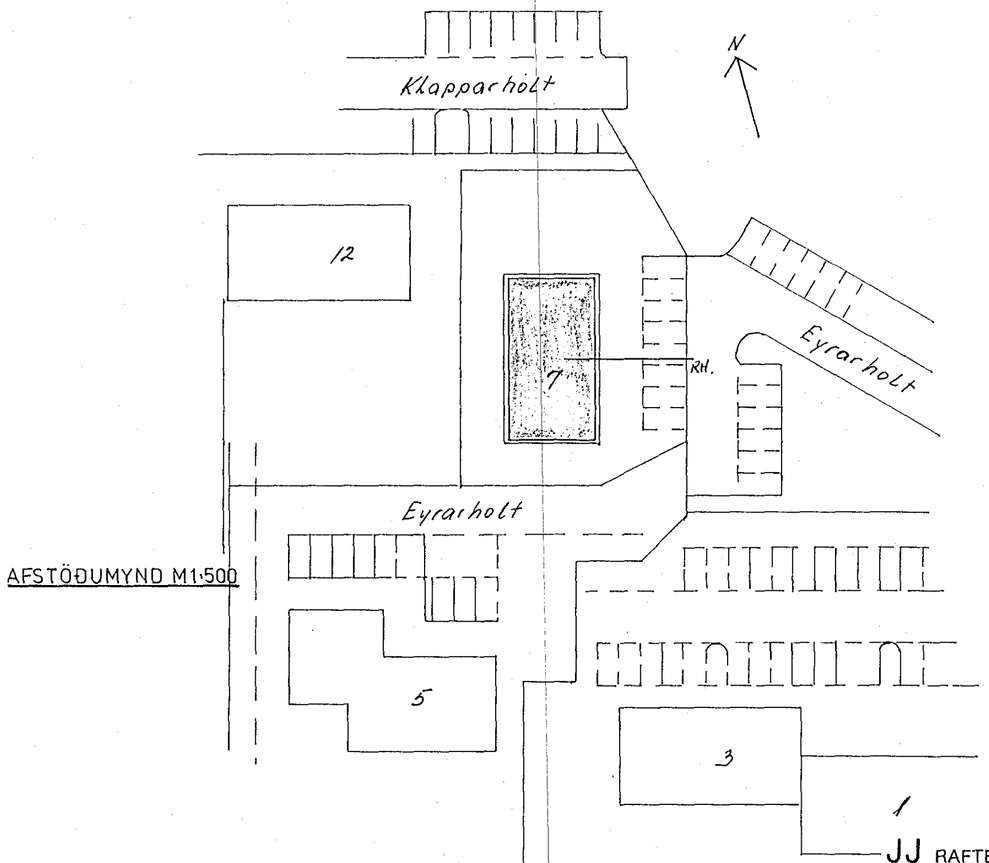

AFSTÖÐUMYND M1:500

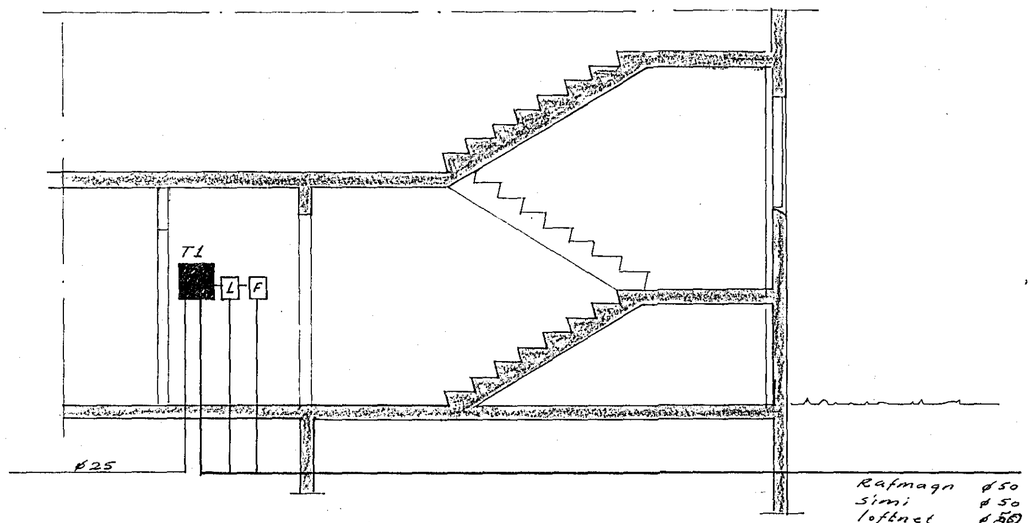

Sneiðing M. 1:50

Rafmagn ø50
Sími ø50
loftnet ø50
aukarör ø25
dýpt 0,7m

NR.	BREYTING	DAGS	BR.

EYRARHOLT 7 HAFNARFIRÐI

EINLÍNUMYNDIR SNIÐ
OG AFSTADA

HANNAÐ	J.G.H.
TEIKNAÐ	J.G.H.
DAGS	mars 91
BLAÐ	5 AF 5
KVARÐI	1:50 1:500
VERK.NR.	91 256

JJ RAFTEIKNINGAR DALSHRAUNI 13 HAFNARFIRÐI S. 651046