Grunnmynd steyptir veggir
og þak
mkv. 1:50

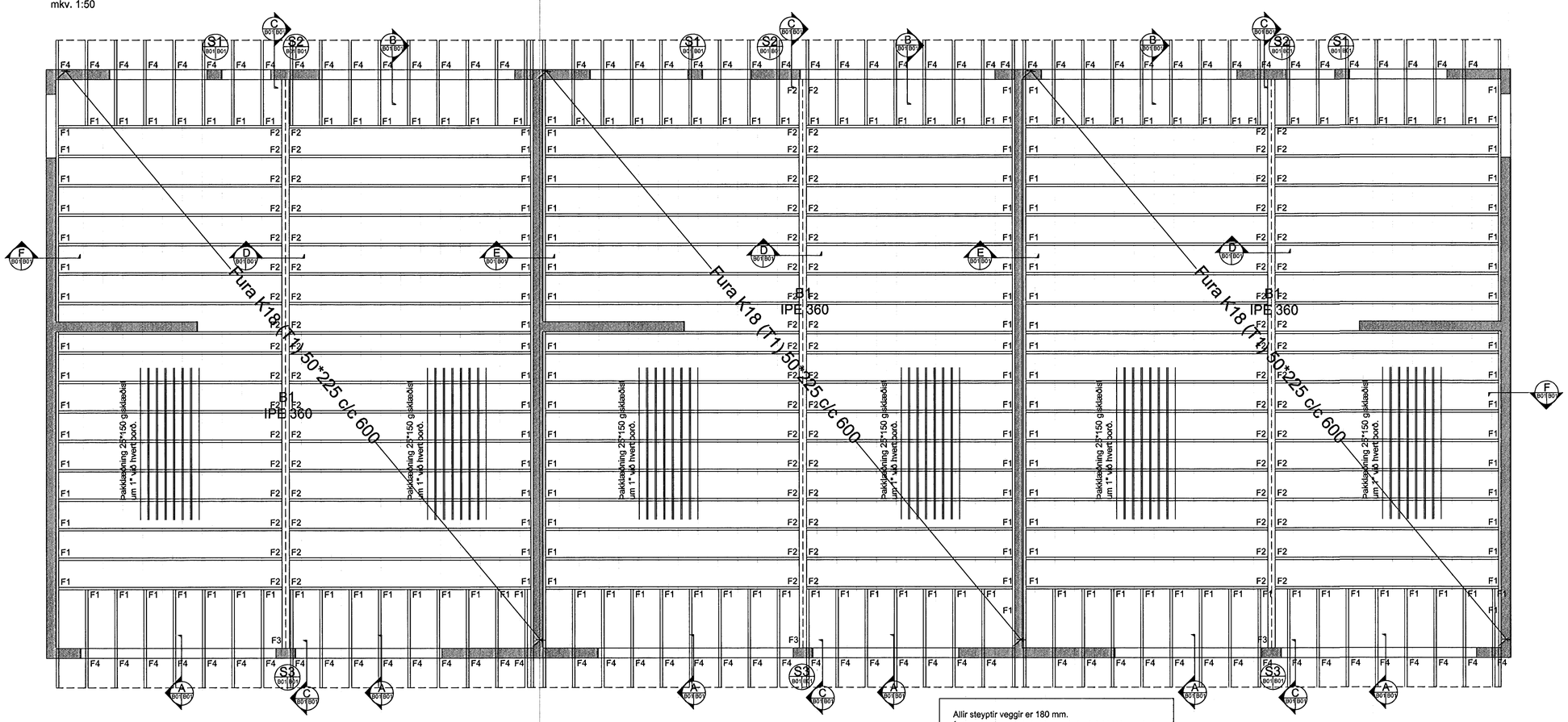

Allir steyptir veggir er 180 mm.
Í alla steypta veggi skal koma fyrir einfaldri járnagrind
#K10 c/c 250.
Undir og til hliðar við alla glugga og op, og við veggenda skal koma fyrir 2K12 en yfir glugga koml 3 K16 nema annað komi fram.
Öll járn skulu ná 600 mm útfyrir op.

A B01 B01 Snið 1:20

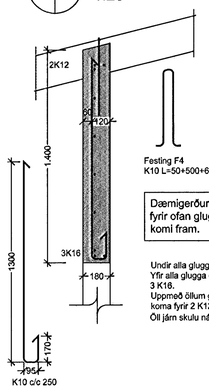

Festing F4
K10 L=50+500+65+500+50

Dæmigerður frágangur á járnum fyrir ofan glugga, nema annað komi fram.

Undir alla glugga skal koma fyrir 2K12.
Yfir alla glugga og op skal koma fyrir 3 K16.
Uppmeð öllum gluggum og opum skal koma fyrir 2 K12.
Öll járn skulu ná 600mm útfyrir op.

B B01 B01 Snið 1:20

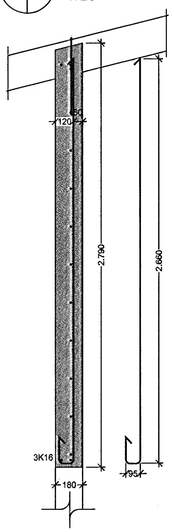

C B01 B01 Snið 1:20

Festing F3

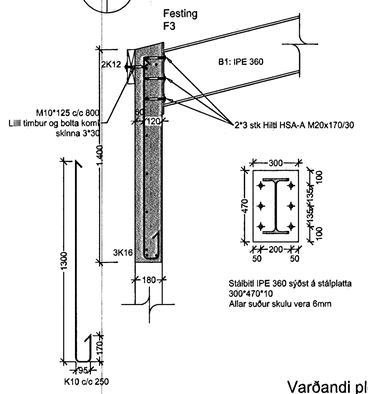

Stálbiti IPE 360 sýðst á stálplatta 300*470*10
Allar suður skulu vera 6mm

E B01 B01 Snið 1:20

Festing F1

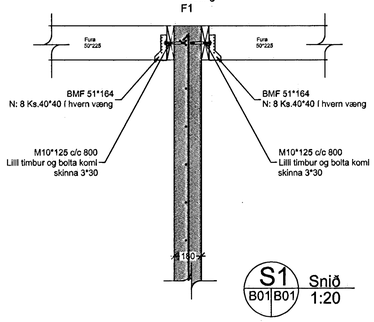

F B01 B01 Snið 1:20

Festing F1

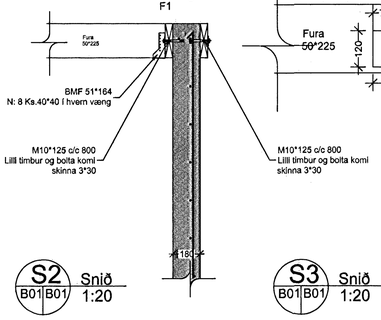

D B01 B01 Snið 1:10

Festing F2

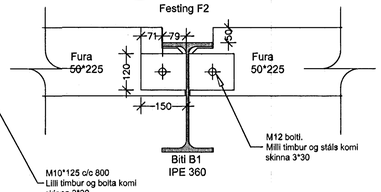

S1 B01 B01 Snið 1:20

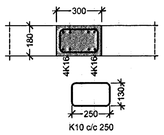

S2 B01 B01 Snið 1:20

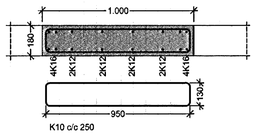

S3 B01 B01 Snið 1:20

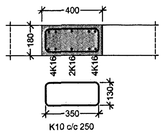

Varðandi plötu yfir milliloft:
Sjá. teikn. B02

ÚTGÁFUFERILL

NÚMER:	DAGS.	SKÝRINGAR:	UNNIÐ:

DAGS. | SAMRÆMHÖNNUÐUR

EMIL ÞÓR GUÐMUNDSSON
FTFÍ
LÆKJASMÁRA 98
200 KÓPAVOGUR
SÍMI: 544 4004
FAX: 564 4252
NETFANG: gaja@centrum.is
kt: 280456-3499

HEITI VERKS:

Rauðhella 8

Samþykkt þann 14 JÚNÍ 2001
Byggingafulltrúinn í Kópavogi
F.h. Sigurbjartur Helgason

HEITI TEIKNINGAR:

Burðarvirki húss
Þakvirki og steyptir veggir

MKV.	DAGS.	VERK NR	
1:50, 1:20 1:10	02/05/01	KR2	
TEIKNAÐ. EÞG	YFIRFARIÐ EÞG	SAMÞYKKT EÞG	NR. TEIKNINGAR
DAGS.UNDIRSKR. 14/06/01	NAFN HÖNNUÐAR EMIL ÞÓR GUÐMUNDSSON		B01
UNDIRSKR.HÖNNUÐAR			ÚTGÁFA