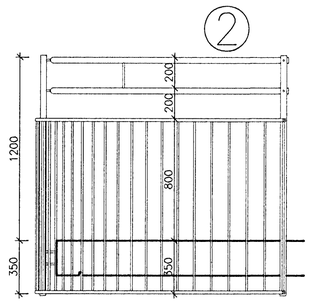

Hliðarmynd svala á 3. hæð

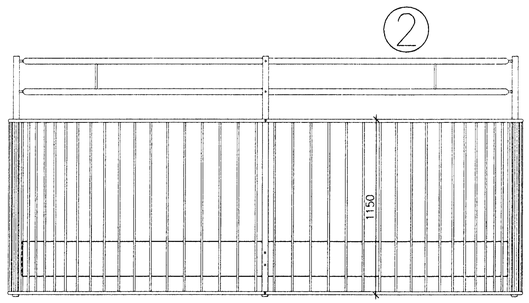

Framhlið svala á 2. og 3. hæð

Teikningar nr. A213 – A216 eru táknrænar.
Þær sýna aðalatriði en eru ekki tæmandi um allan frágang.

Mál eru gefin með fyrirvara.
Taka skal smíðamál á byggingarstað áður en smíði hefst.

Ath. að þegar gefið er upp þvermál rörprófíla er alltaf átt
við ytra þvermál.

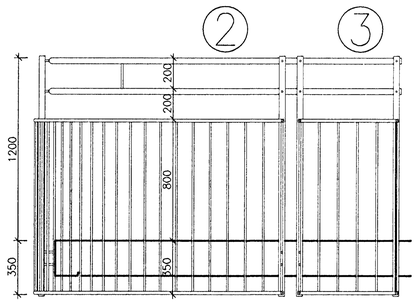

Hliðarmynd svala á 2. hæð

Handrið skal smíða úr ryðfríu stáli.
Vanda skal allar suður og slípa þannig að þar verði lítt sýnilegar.
Ath. að loka skal öllum sýnilegum endum rörprófíla með sem næst sléttri eða
lítið eitt kúptri plötu sem slípuð er við brúnir þannig að samskeyti sjáist ekki.

Miða skal við að bogar neðri og efri svalir séu jafnstórir og liggi lóðrétt
hver yfir öðrum.
Þó að þar kunni að reynast míssmíð á skal engu að síður smíða
bogadregnar einingar nr. 2 af sömu stærð og láta þá fremur stálboga
standa mislangt frá steinbrún.
Um aðlögun skal hér hafa náið samráð við arkitekta hússins.

Fundin er miðja boga og út frá henni eru uppistöður handriðs staðsettar;
svo og handlisti og grind.
Radíus í miðjar uppistöður er ákvarðaður 1645 mm,
í útbrún handlista 1600 mm (jafnframt "hugsuð" útlína svala),
í útbrún láréttra lista grindar 1700 mm.

Uppistöður eru rörprófíll, 40 mm að ytra þvermáli, hver þeirra fest með
tveim 12 mm teinum lárétt inn í steypt svalagólf.

Handlistar, efri og neðri, eru einnig smíðaðir úr 40 mm rörprófílum.
Þeir eru festir með 12 mm stálteinum á uppistöður. Jafnframt eru þeir
til styrkingar tengdir saman á tveim stöðum með 12 mm stálteinum.

Grindur eru samsettar úr tveimur láréttum listum, 20 mm að ytra þvermáli,
og lóðréttum 12 mm gegnheilum teinum.
Grindur eru festar á uppistöður með 12 mm stálteinum.

Sjá nákvæmari teikn. í mkv. 1:10 af ein. 2 – teikn. A216.

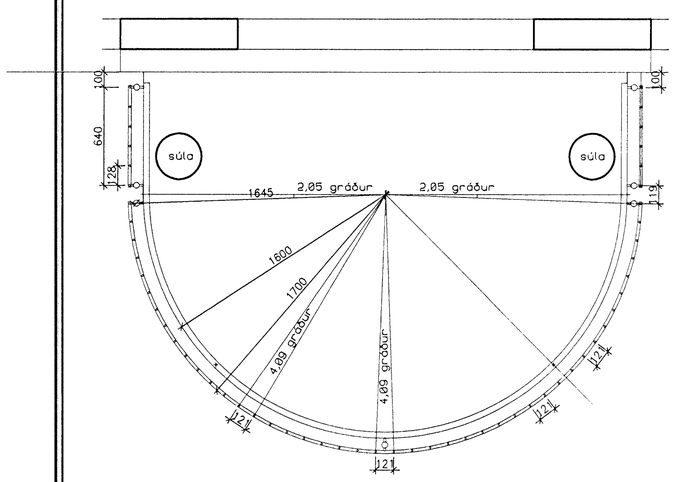

Grunnmynd svala á 2. hæð

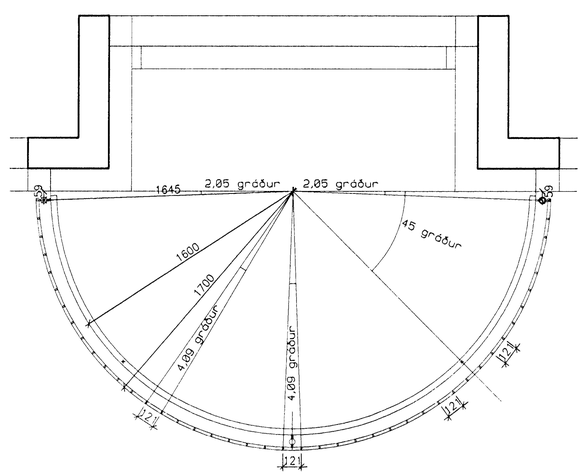

Grunnmynd svala á 3. hæð

BOGASVALIR

Byggingarfulltrúinn í Reykjavík
Aðaluppdrátt
11 SEP. 1998
Sigurður Halldórsson

Arkitektar FAÍ
Njörður Geirdal og Gunnar S. Gíslason
Teiknistofa Skipholti 5 105 Reykjavík s. 551 7980 / 551 7985 f. 551 7989
NG / GeSO

Sjá einnig teikn. A213, A215 og A216

Verk: Delta hf Reykjavíkurv. 78 H.
Heiti: Reykjavíkurv. 76
Bogasvalir / Handrið – 1

H. NG/GeSO
T. GeSO
M. 1:20
D. 10.09.'98

A214