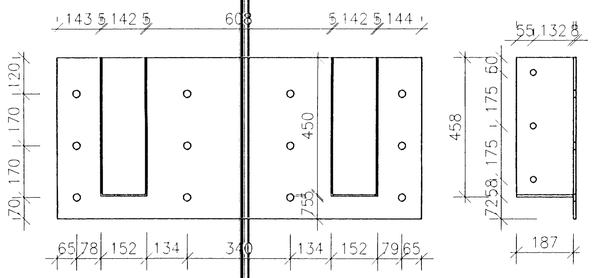

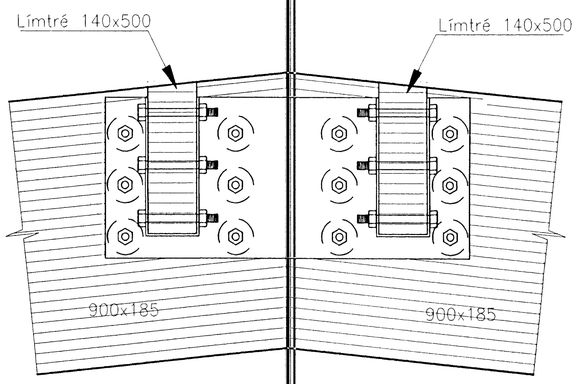

E B33 B28.31 **SNIÐ** **M. 1: 10**

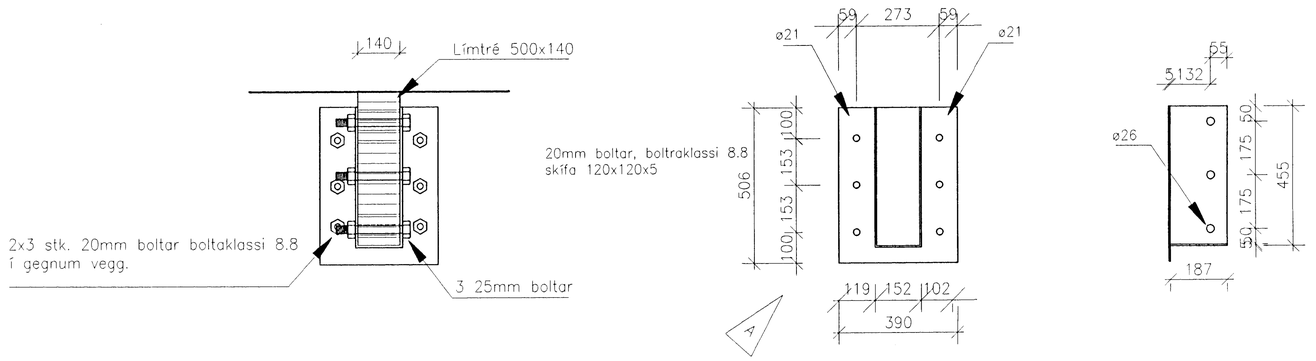

Skór úr 6mm stálplötum.

F B33 B28.31 **SNIÐ** **M. 1: 10**

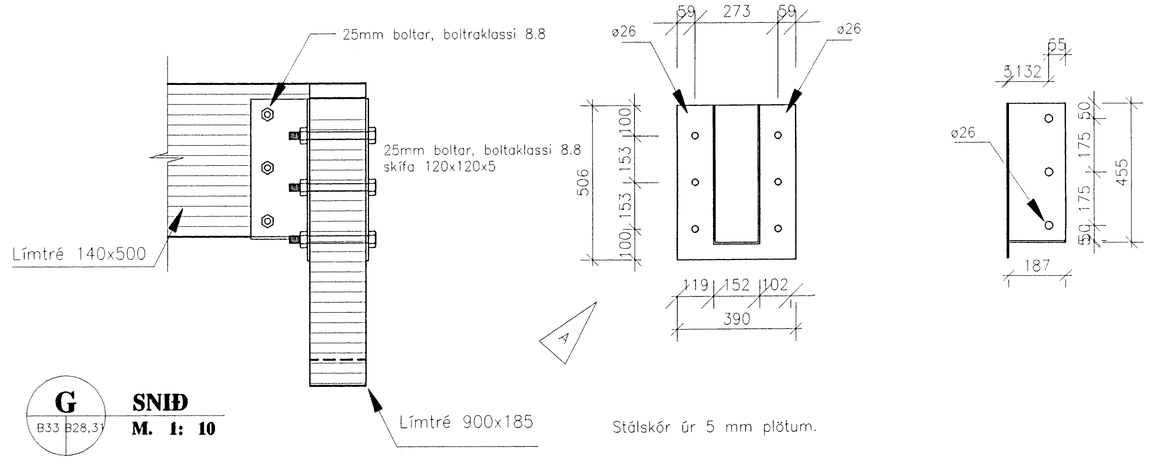

Stálskór úr 5 mm plötum.

G B33 B28.31 **SNIÐ** **M. 1: 10**

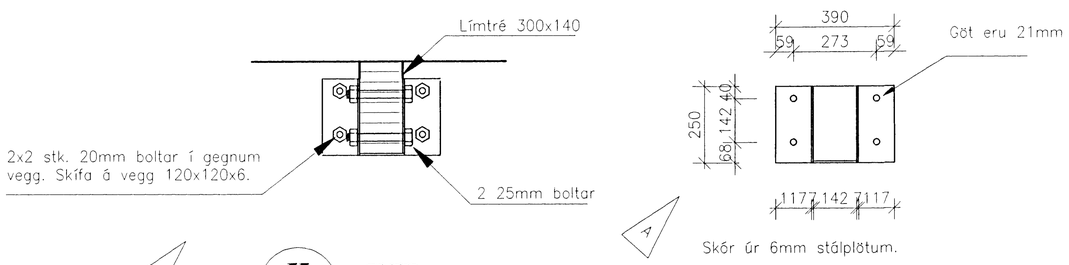

Skór úr 6mm stálplötum.

H B33 B28.31 **SNIÐ** **M. 1: 10**

M. 1:10 0 0.2 0.4 0.6 0.8 1 m

Byggingafulltrúi Hafnarfjarðar
Afgreitt þann
05 SEPT. 1997
Sigurbjartur Halldórsson

Verkfræðistofa Erlends Birgissonar
Laugaveg 168 105 Reykjavík
Sími/Fax 561-6461, 853-5991
Netfang veb@treknet.is
Ráðgefandi verkfræðiþjónusta

A Breytt 22/7/97 Snið um breytt og snið í fæst á B33_2.

Samþykkt.

THAKSNID.DWG

DELTA hf Reykjavíkurvegi 78 H

Þakvirki snið

H. E.B 261156-2539
T. H.G
M. 1:10
D. MARS 97

B33
A