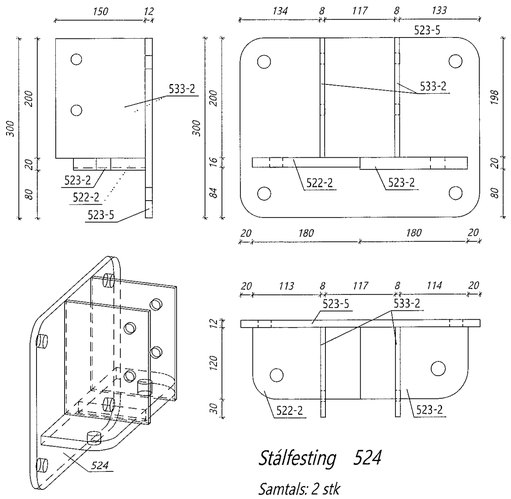

Stálfestingar 523 og 524 eru speglaðar

Stálfesting 524

Samtals: 2 stk

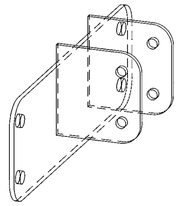

Stálfesting 525

Samtals: 2 stk

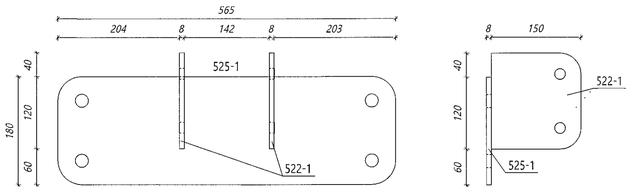

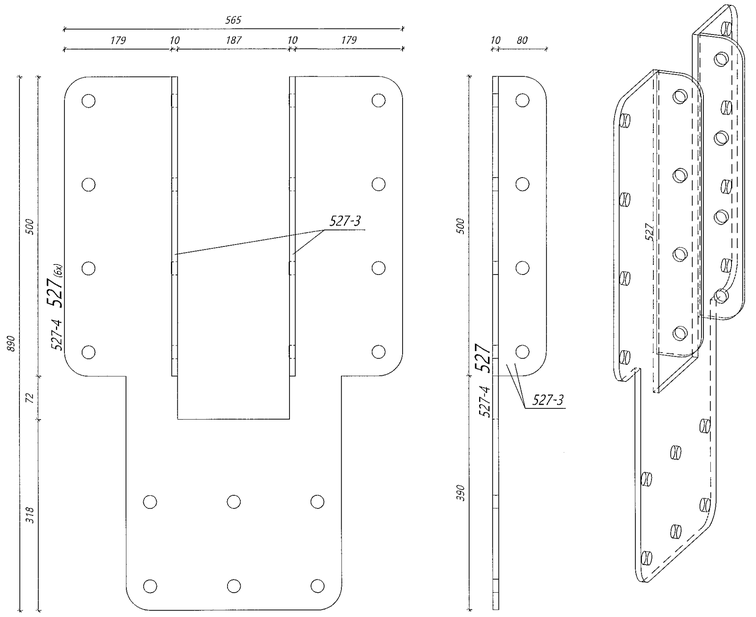

Stálfesting 527

Samtals: 6 stk

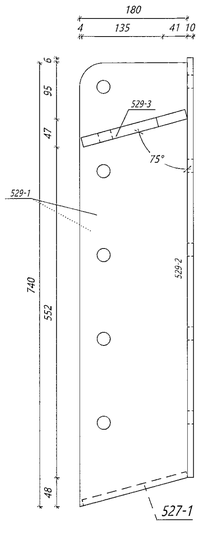

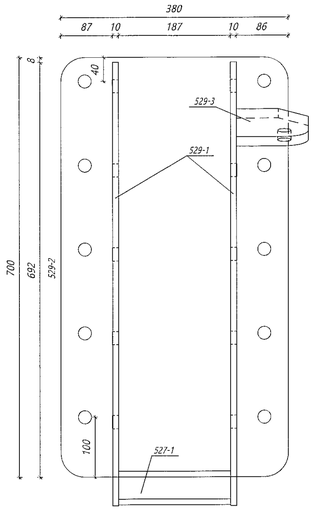

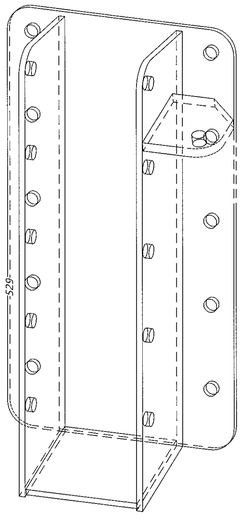

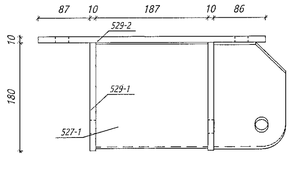

Stálfesting 529

Samtals: 1 stk

Stálfestingar 529 og 530 eru speglaðar

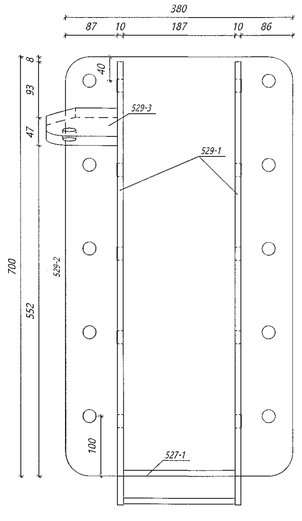

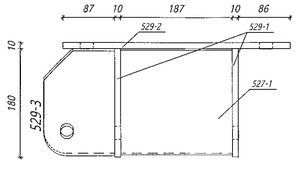

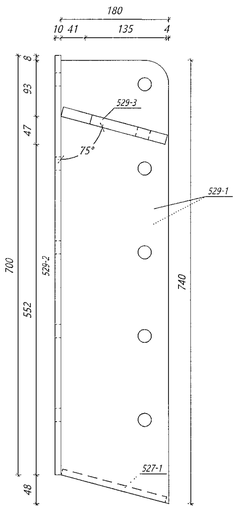

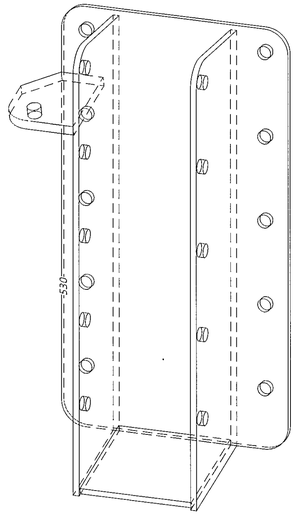

Stálfesting 530

Samtals: 1 stk

Stálfestingar 529 og 530 eru speglaðar

Samþykkt þann
18. jan. 2023
Þ. Byggingarfulltrúans í Hafnarfirði
Róbert A. Róbertsson

Teikningaskrá - aðalteikningar L203370

Nr.	Heiti	Kvarði	Útgáfud.
18.480	Grunnmyndir og byggingarfýsing	1:100	23.06.2021
18.481	Grunnmyndir 2. hæð og snið	1:100	23.06.2021
18.483	Útlitsmyndir, snið C-C og skráningartalla	1:100	23.06.2021
18.484	Afstöðumynd	1:500	23.06.2021

Áritun hönnunarstjóra: Dags. áritunar: 19/1/23

Skýringar

Öll mál eru í mm nema annað sé tekið fram

Öll afnot og afritun teikningar að hluta eða í heild er háð skriflegu leyfi LímtréVirnet ehf.

Útg.	Dags.	Breyting	Br. af

LímtréVirnet
Byggingadeild - Lynghálsi 2 - 110 Reykjavík
kt. 440510-1160 - Sími: 412 5300

Heiti verks

Álfhella 15 Hafnarfirði
Atvinnuhúsnæði

Heiti teikningar

Límtré framleiðsluteikningar

Teiknað af:	Mælikvarði:	Verknúmer:	
LBS	1:5	DL21 042	
Yfirfarið af:	Dagsetning:	Útgáfa nr.:	Nr. teikningar
BI	13.06.2022	1	371

Nafn hönnuðar
Bjarni Ingibergsson
byggingartæknifræðingur
Kt. 030861-2729

Áritun hönnuðar: Dags. áritunar: 16/12 2022

371 Blaðstærð A1