Samþykkt þann
03. feb. 2023
fh. byggingarfulltrúans í Hafnarfirði
Róbert A. Róbertsson

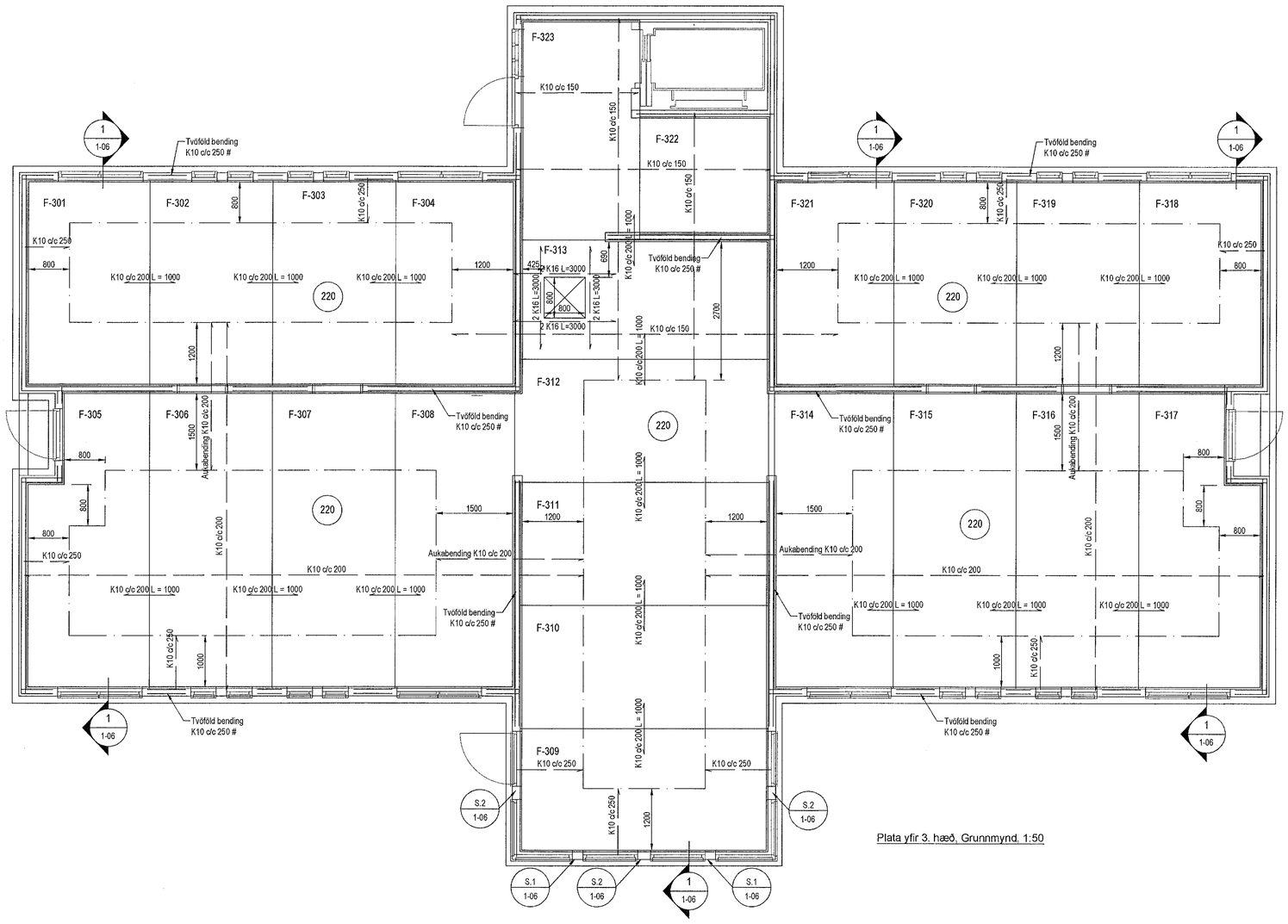

Plata yfir 3. hæð, Grunnmynd, 1:50

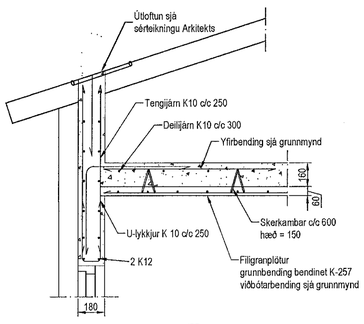

Snið 1 / 1-06
1:20

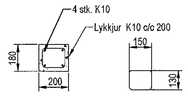

Súla S.1 / 1-06
1:20

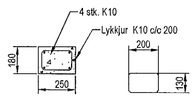

Súla S.2 / 1-06
1:20

Skýringar

Almennar skýringar sjá blað 00-01

Steypa

Veggir

Brotþolsflokkur: C25/28 samkv. ENV 206 -1: 2000
Vatnssementstala: skal vera minni en 0,55
Loftmagn: 5-7%
Sigmál: 60-80 mm

Plötur

Brotþolsflokkur: C30/37 samkv. ENV 206 -1: 2000
Vatnssementstala: skal vera minni en 0,55
Loftmagn: 5-7%
Sigmál: 60-80 mm

Álag á plötur

Eiginþyngd: 5,5 kN/m2
Léttir milliveggir: 1,0 kN/m2
Notaálag á plötur: 2,0 kN/m2
Notaálag á stiga: 4,0 kN/m2
Notaálag á svalir: 4,0 kN/m2

Útgáfa	Breyting	Dagsetning	Hannað

Sveinbjörn Hinriksson
Byggingatæknifræðingur
Kt. 160851-2529
Strandgötu 11 Hafnarfirði
Sími: 555-4008, 861-9851
Netfang: svennihi@simnet.is

Staður: Óseyrarbraut 31 Hafnarfirði
Skýring: Veggir 3. hæð, Plata yfir 3. hæð

Hannað / Teiknað	Kvarði	Dagsetning	Verknr.	Teikn.nr.
	1:50 1:20	30.1.23	01-22	1-06