A3 / 1-03 SNIÐ. 1:20

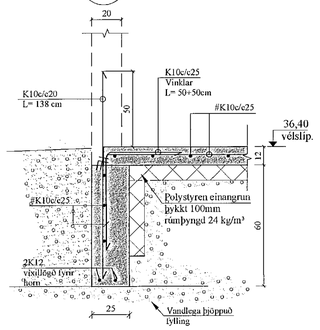

A3' / 1-03 SNIÐ. 1:20

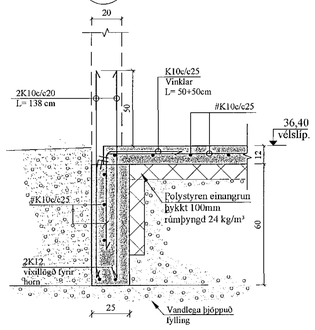

B3 / 1-03 SNIÐ. 1:20

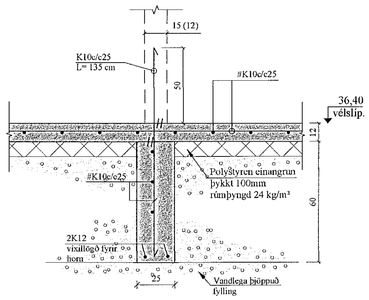

C3 / 1-03 SNIÐ. 1:20
Útveggur

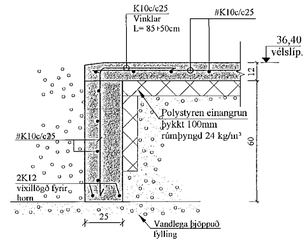

D3 / 1-03 SNIÐ. 1:20
Stigi

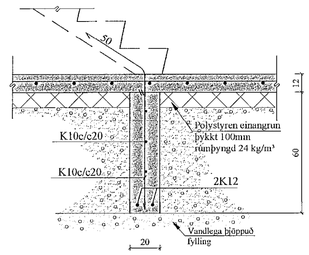

F3 / 1-03 SNIÐ. 1:20

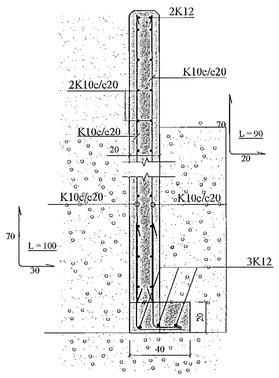

GÖT Í UNDIRSTÖÐUR:

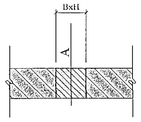

A = KÓTI Á NEÐRI BRÚN GATS
B = BREIDD GATS
H = HÆÐ GATS

JÓN KRISTJÁNSSON BYGGINGARVERKFRÆÐINGUR
KT: 210754-4829

BREYTINGAR

TILVÍSANIR:

SKÝRINGAR..... SJÁ TEIKN. NR. 1-01

ATH:
VERKTAKA ER HEIMILT AÐ NOTA Í BOTNPLÖTU K 257 BENDINET Í STAÐ HEFÐBUNDINNA BENDIJÁRNA.

Vanda skal til þjöppunar á fyllingu
E2/E1 ≤ 2,3 - E2 ≥120 Mpa.

Í VEGGENDA OG UPP MEÐ GLUGGA- OG HURÐA-OPUM KOMA 2K12, L = 130 CM.

Reikn.	JKR	Jan. '22	Útgefið:	27.01.2022
Teikn.	VP	Jan. '22	Kvarði:	1:20
Ath.				
Samþ.				

DRANGSSKARÐ 4
Hafnarfirði

Nr. 1-03

Verkhluti
UNDIRSTÖÐUR,
GRUNNMYND OG SNIÐ.

Verkfræðistofa
Jóns Kristjánssonar ehf
Bíldshöfða 12
110 Reykjavík
Sími: 537-0002 Gsm: 772-3154
Kt: 540817-0300
Netfang: jakus54@gmail.com