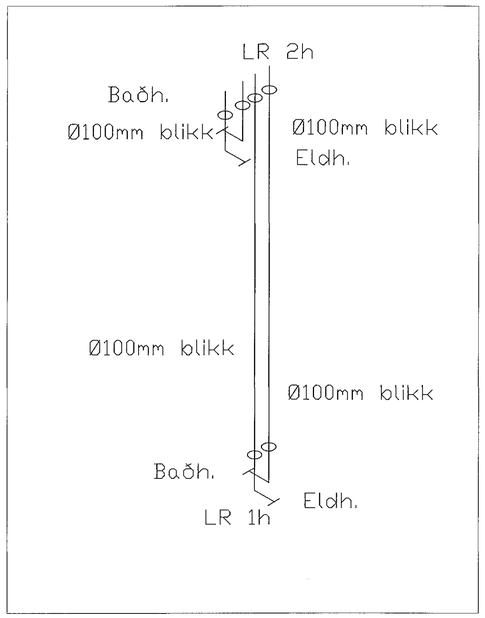

A

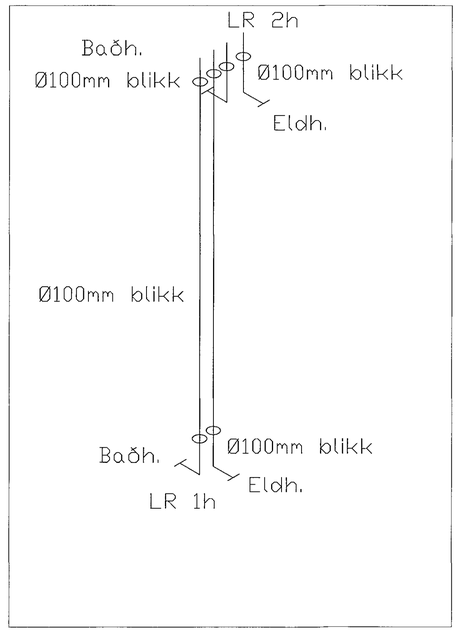

B

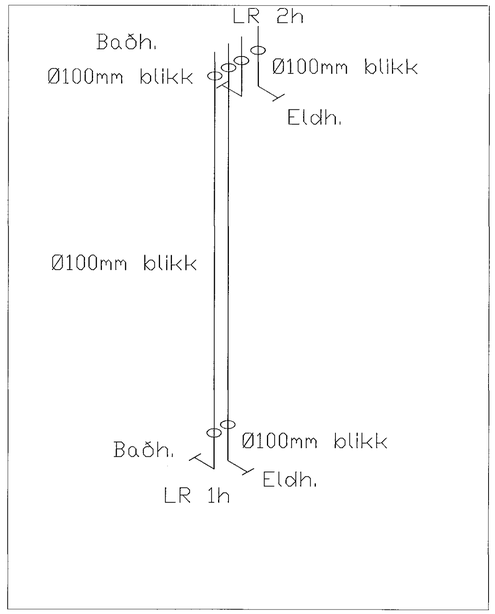

C

Mkv 1:20

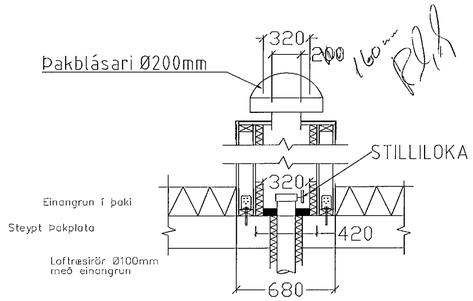

SNIÐ í LOFTÆSISTOKK.

Eldh. 30 l/s LR Ø100mm
Baðh. 20 l/s LR Ø100mm

Skýringar.

Útkastblásari DVS Ø~~200~~ 160 á enda útblástursrör fyrir ofan Þak, er með hraðastýringu frá 0–10 og on/off stýrirngu ásamt klukkustýringu.í Þaki komi stilliloka á hvert rör sem stjórnað er frá geymslu/mælagr. afköst 100 l/sek /Pa200.

Útsogsrör frá eldhúsi og baðh. Ø100mm blikk og einangrað með stillanlegri hljóðeinangraðri rist við útsog og steypt er á milli hæða.
Í Þaki komi stilliloka á hvert rör.

Vinnan skal vera eftir góðum hefðbundnum venjum iðnaðarmanna og hafa byggingarreglugerð til hliðsjónar
112 / 2012 og ásamt DS 428.

Samþykkt þann
02. mars 2022
f.h. byggingarfulltrúans í Hafnarfirði
Hjálmar A. Jónsson
HÁJ

ÚTGÁFA	DAGSETNING	TEIKNAÐ	YFIRFARIÐ	

EÐLI BREYTINGA:

HÖNNUNARSTJÓRI :
ASK. Sigurlaug Sigurjónsdóttir arkitekt F.A.I.
K.t. 060767-8319

HÖNNUÐUR :
Ragnar G Gunnarsson tæknifr. kt. 110947-2839

Tæknþjónusta
Ragnars G. Gunnarssonar
Smiðjuvegur 11, 200 Kópavogur,
Kennitala: 520397-2809,
net-fang: ragnarg@simnet.is
Sími: 5445350, Fax: 5445351

TEIKNAÐ AF:	TEIKNAÐ AF:	YFIRFARIÐ AF:
RGG	RGG	RGG
DAGSETNING: 23.10.2021	KVARÐI: Mkv. 1:50,20	DAGSETNING BREYTINGAR: –

Skipalón 3. Hafnarfirði

Verkfræðiteikningar

Rúmmynd loftræsingu,snið og skýringar.

VERKNÚMER:	BLAÐ:	ÚTGÁFA:
2021	L 011	