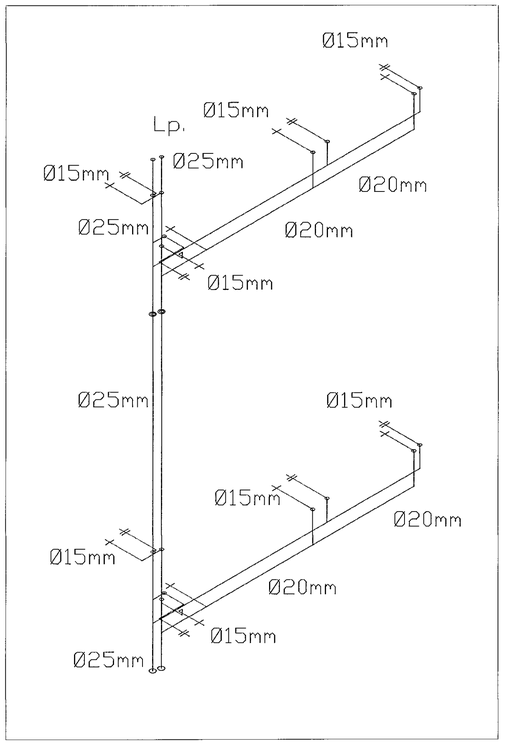

A

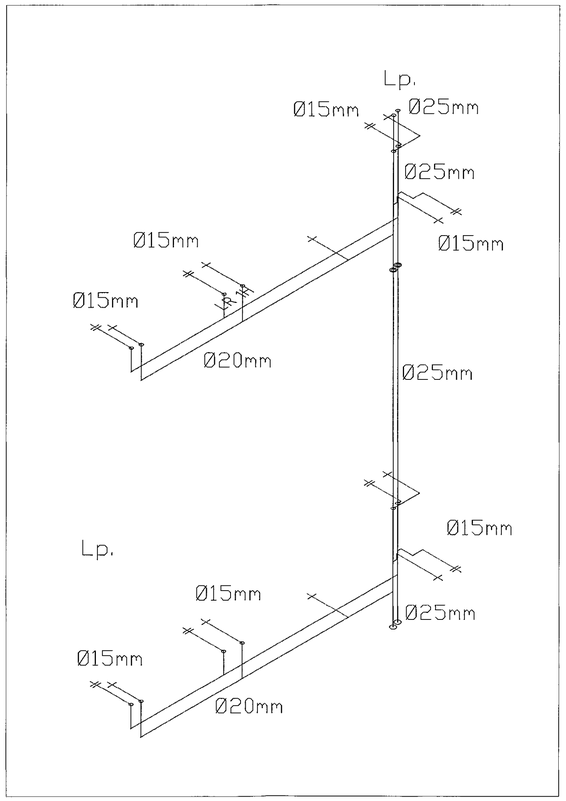

B

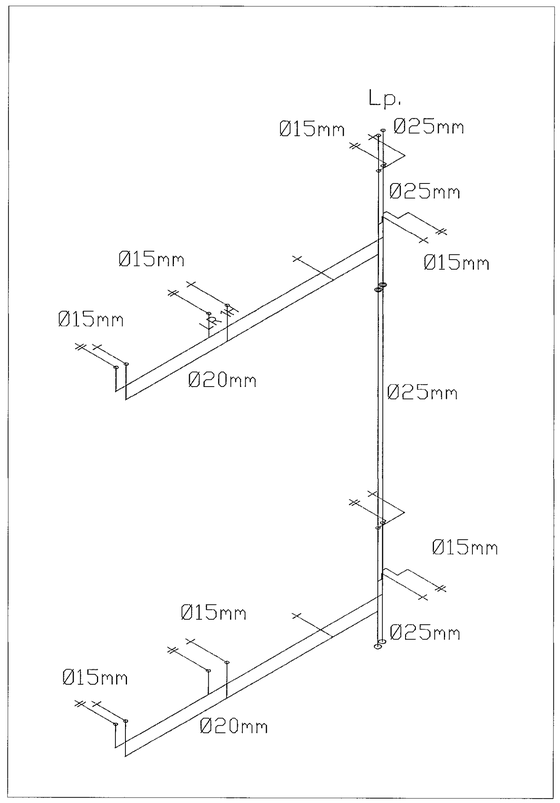

C

Mkv 1:20

SKÝRINGAR:

NEYSLUVATNSLAGNIR
LAGNIR FRÁ INNTAKSGRIND AÐ STOFNLÖGNUM Í ÍBÚÐUM SKULU VERA PEXRÖR SAMKVÆMT TEIKNINGU. LAGNIR Í INNVEGGJUM AÐ ÞRIFATÆKJUM SKULU VERA ÚR PEXLÖGNUM REHAULÖGNUM . EFST Á STOFNLAGNIR KOMI LOFTPÚDAR. FESTINGAR SAMKVÆMT LEIÐBEININGUM EFNISSALA. ALLT EFNI SKAL VERA ÚR VIÐURKENNDU EFNI SANKVÆMT BYGGINGARREGLUGERÐ OG VOTTUN FRÁ VIÐURKENDUM AÐILJA SEM BYGGINGARYFIRVÖLD SAMÞYKKJA..

Samþykkt þann
02. mars 2022
f.h. byggingarfulltrúans í Hafnarfirði
Hjálmar A. Jónsson
HRAS

ÚTGÁFA	DAGSETNING	TEIKNAÐ	YFIRFARIÐ	

EÐLI BREYTINGA:

HÖNNUNARSTJÓRI :
ASK. Sigurlaug Sigurjónsdóttir arkitekt F.Ad.
K.t. 060767-8319

HÖNNUÐUR :
Ragnar G Gunnarsson tæknifr. kt. 110947-2839

Tæknþjónusta
Ragnars G. Gunnarssonar
Smiðjuvegur 11, 200 Kópavogur,
Kennitala: 520397-2809,
net-fang: ragnargg@simnet.is
Sími: 5445350, Fax: 5445351

TEIKNAÐ AF:	TEIKNAÐ AF:	YFIRFARIÐ AF:
RGG	RGG	RGG
DAGSETNING: 23.10.2021	KVARÐI: Mkv. 1:20	DAGSETNING BREYTINGAR: –

Skipalón 3. Hafnarfirði

Verkfræðiteikningar

Rúmmynd neysluvatns og skýringar.

VERKÁRÁNUÐ:	BLAÐ:	ÚTGÁFA:
2021	L 010	