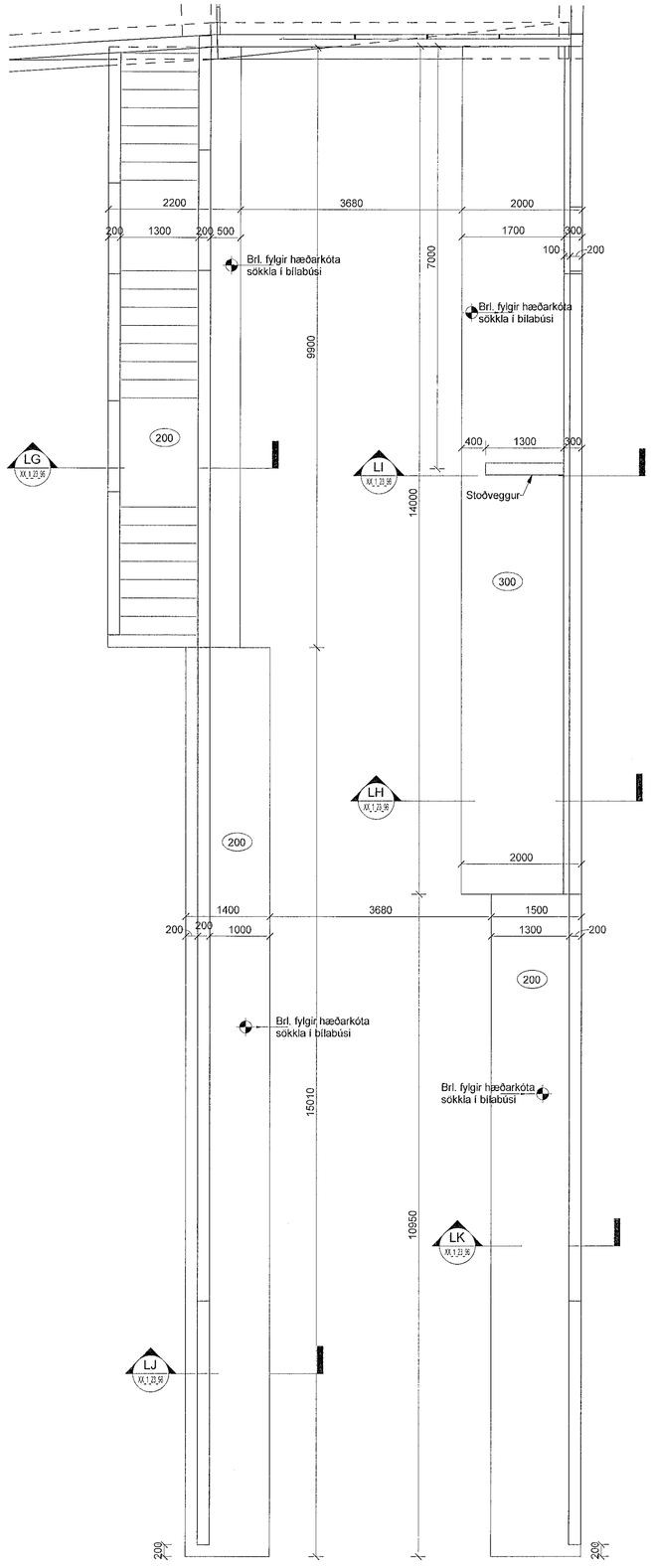

Undirstöður grunnmynd - Rampi

1 : 50

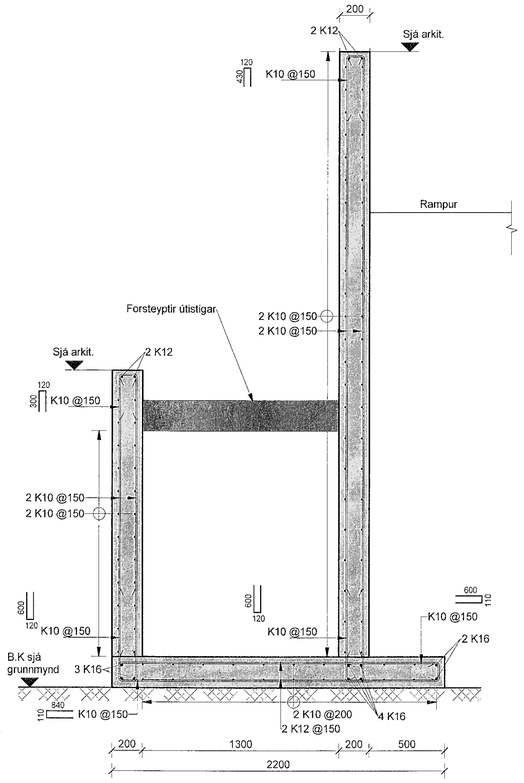

LG XX_1_23_96 **Snið LG**

1 : 20

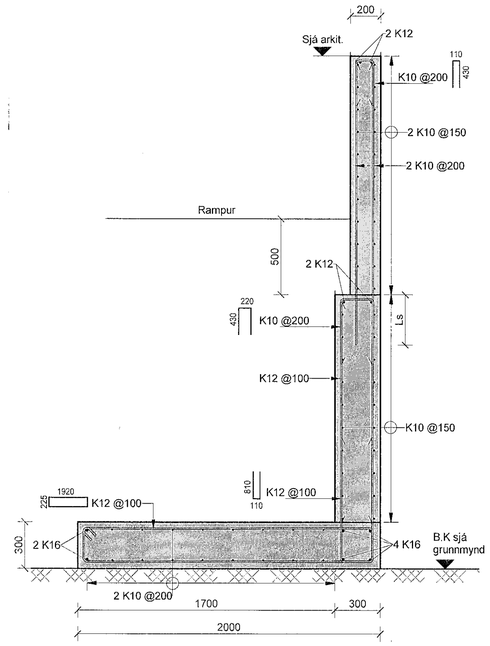

LH XX_1_23_96 **Snið LH**

1 : 20

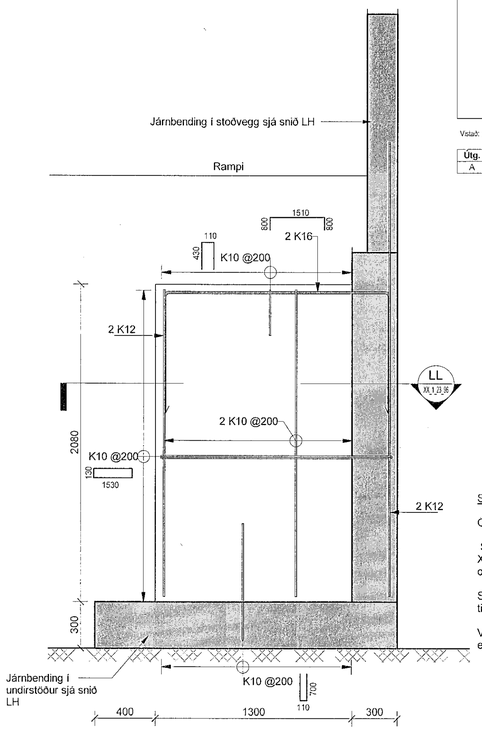

LI XX_1_23_96 **Snið LI - Stoðveggur**

1 : 20

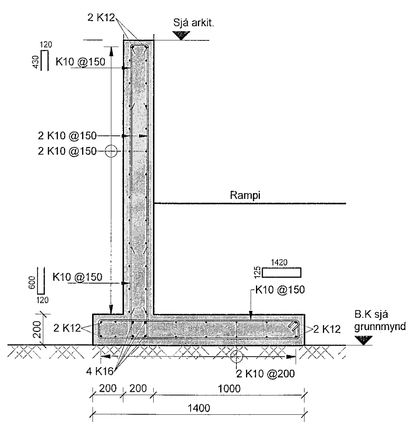

LJ XX_1_23_96 **Snið LJ**

1 : 20

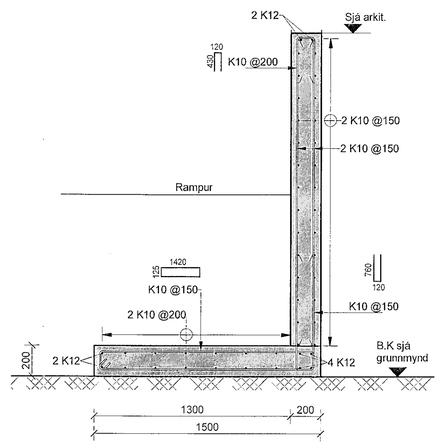

LK XX_1_23_96 **Snið LK**

1 : 20

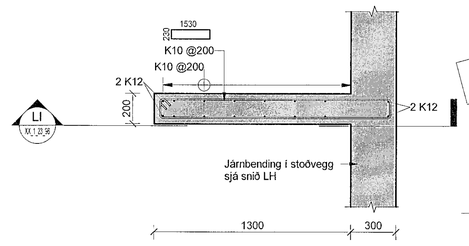

LL XX_1_23_96 **Snið LL**

1 : 20

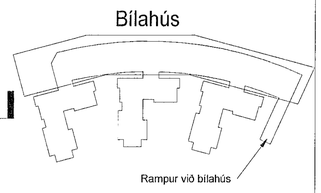

EFLA

Hringhamar 9-19. Bílahús

221 Hafnarfirði

Burðarvirki
Járnbending
Rampur- Grunnmynd og snið

TEIKNINÚMER	BLAÐSTÆRÐ	HANNAÐ: ÓÖ
9354-001	A1	TEIKNAÐ: MG
XX_1_23_96		YFIRFARÐ: BJP

DAGS.	MÆLIKVARÐI	ÚTGÁFA
21.12.2022	Sýndur á teikningu	A

Útgáfunúmer og dagsetning aðaluppdrattar: Frumútgáfa 12.04.2022

Hönnuður: Bjarni jón Pálsson kt: 291163-5139

Hönnunarstjóri: Haraldur Ingvarsson kt:030956-3389

Samþykkt þann 03. mars 2023

Vistað: 21.12.2022 10:06:28 Útprentun: 21.12.2022

Útg.	Dags.	Skýring	Br.af:	Yfirf.
A	21.12.22	Verkleiknin	ÓÖ	BJP

Skýringar

Öll mál eru í mm. nema hæðarkótar í m.

Sjá almenn skýringablöð, XX_1_04_01, XX_1_04_02, XX_1_04_03, XX_1_04_04 og XX_1_04_05.

Sjá einnig gataplön og teikningar annarra hönnuða sem tilheyra þessu verki.

Verktaki skal hafa samband við hönnuð ef eitthvað er óljóst.