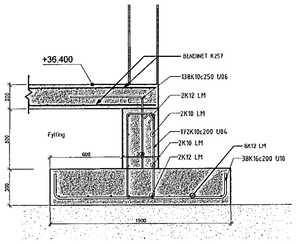

SNIÐ A-A
1 : 20

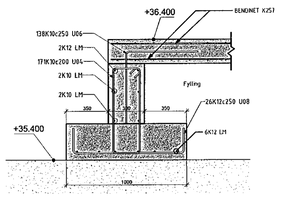

SNIÐ B-B
1 : 20

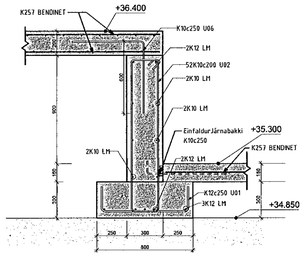

SNIÐ C-C
1 : 20

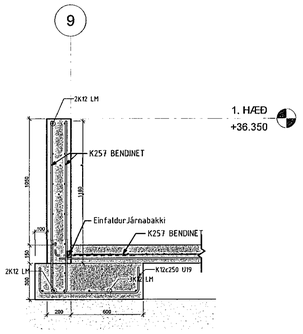

SNIÐ D-D
1 : 20

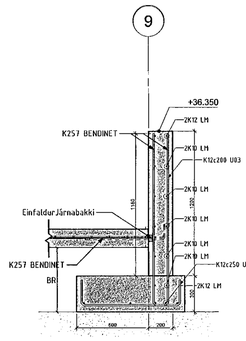

SNIÐ E-E
1 : 20

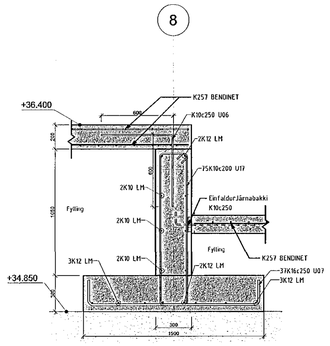

SNIÐ F-F
1 : 20

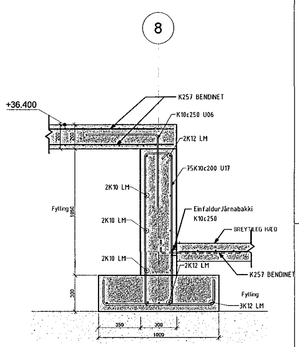

SNIÐ G-G
1 : 20

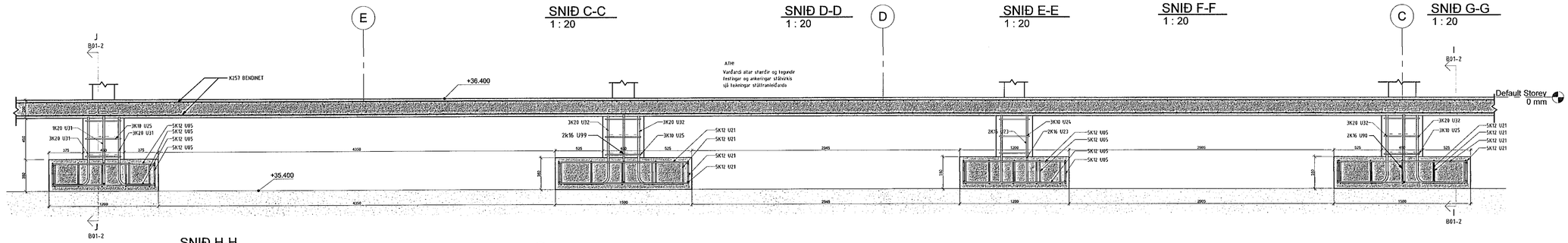

SNIÐ H-H
1 : 20

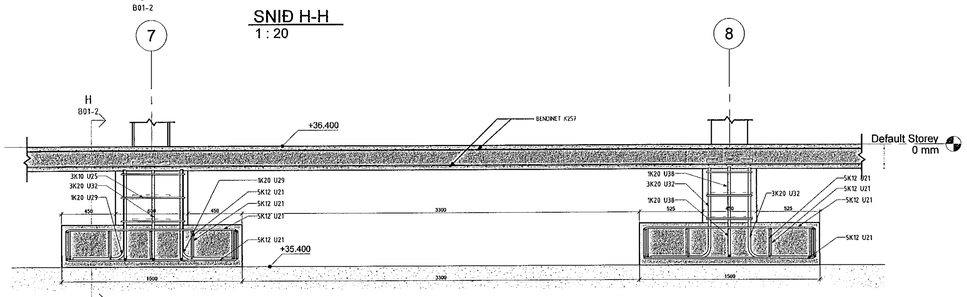

SNIÐ I-I
1 : 20

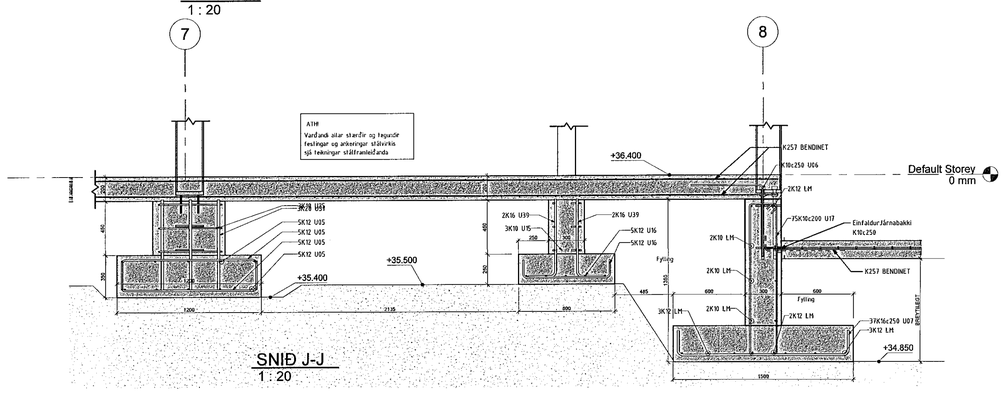

SNIÐ J-J
1 : 20

Hluti	Nr	Efni	ø	Lengd	Heildarfjöld	Heildar lengd	Bending	Krókar Fræ	Krókar Skar	a	b	c	d	e	f	R	h	Þyngd
U	01	B500NC	12	1100	46	50611	21	None	None	210	730	210						44.94 kg
U	02	B500NC	10	3086	52	160452	31	2	2	1265	230	1265	230					99.00 kg
U	03	B500NC	12	2940	75	220519	21	None	None	1430	130	1430						195.82 kg
U	04	B500NC	10	1986	623	1237038	31	2	2	715	230	715	230					763.25 kg
U	05	B500NC	12	1580	40	63210	21	None	None	250	1130	250						56.13 kg
U	06	B500NC	10	1179	638	752374	11	None	None	600	600							464.21 kg
U	07	B500NC	16	1788	37	66144	21	None	None	212	1430	212						104.51 kg
U	08	B500NC	12	1300	398	517409	21	None	None	210	930	210						459.54 kg
U	09	B500NC	16	2084	121	252123	21	None	None	210	1730	210						398.35 kg
U	10	B500NC	16	1784	131	233660	21	None	None	210	1430	210						369.18 kg
U	11	B500NC	16	2484	90	223530	21	None	None	260	2030	260						353.18 kg
U	12	B500NC	12	2480	80	198420	21	None	None	250	2030	250						176.20 kg
U	13	B500NC	12	2110	44	92851	21	None	None	215	1730	215						82.45 kg
U	14	B500NC	12	1660	66	109576	21	None	None	750	210	750						97.30 kg
U	15	B500NC	10	1256	3	3767	31	2	2	340	240	340	240					2.32 kg
U	16	B500NC	12	980	10	9802	21	None	None	150	730	150						8.70 kg
U	17	B500NC	10	3086	75	231421	31	2	2	230	1265	230	1265					142.79 kg
U	18	B500NC	16	2464	10	24637	21	None	None	250	2030	250						38.93 kg
U	19	B500NC	12	1210	61	73825	21	None	None	215	830	215						65.56 kg
U	20	B500NC	20	1456	35	50946	11	None	None	760	750							125.84 kg
U	21	B500NC	12	1880	60	112815	21	None	None	250	1430	250						100.18 kg
U	22	B500NC	12	2033	3	6099	31	2	2	530	380	530	380					5.42 kg
U	23	B500NC	16	1147	4	4587	11	None	None	430	750							7.25 kg
U	24	B500NC	10	1216	3	3647	31	2	2	330	230	330	230					2.25 kg
U	25	B500NC	10	1926	9	17331	31	2	2	530	380	530	390					10.69 kg
U	28	B500NC	10	2016	15	30234	31	2	2	480	480	480	480					18.65 kg
U	29	B500NC	20	1136	2	2271	11	None	None	440	750							5.61 kg
U	30	B500NC	16	1217	2	2434	11	None	None	500	750							3.85 kg
U	31	B500NC	20	1056	8	8445	11	None	None	360	750							20.86 kg
U	32	B500NC	20	1196	18	21522	11	None	None	500	750							53.16 kg
U	33	B500NC	20	1408	5	7041	11	None	None	767	695							17.39 kg
U	34	B500NC	12	1310	20	26205	21	None	None	215	930	215						23.27 kg
U	35	B500NC	20	1083	1	1083	11	None	None	442	695							2.68 kg
U	36	B500NC	10	1279	38	48612	11	None	None	700	600							29.99 kg
U	37	B500NC	12	1110	24	26646	21	None	None	215	730	215						23.66 kg
U	38	B500NC	20	1136	1	1136	11	None	None	441	750							2.81 kg
U	39	B500NC	16	852	4	3407	11	None	None	235	650							5.38 kg

Hluti	Nr	Efni	Tegund	Efra/Yfra Byrði ø	Efra/Yfra Byrði cc	Efra/Yfra Byrði Lengd	Neðra/Síðu Byrði ø	Neðra/Síðu Byrði cc	Neðra/Síðu Byrði Gerð	Flatarmál (m skyggð)	Þyngd (m skyggð)	Fjöld	Comments
	01	B500NC	K257	7 mm	150	5000	7 mm	150	2000	3300 m²	13663.00 kg	330	
	02	B500NC	K257	7 mm	150	4000	7 mm	150	2000	93 m²	387.23 kg	10	
	03	B500NC	K257	7 mm	150	5000	7 mm	150	300	9 m²	36.99 kg	6	
	04	B500NC	K257	7 mm	150	2500	7 mm	150	300	2 m²	6.16 kg	2	
	05	B500NC	K257	7 mm	150	2500	7 mm	150	2000	20 m²	82.28 kg	4	
	06	B500NC	K257	7 mm	150	1500	7 mm	150	2000	124 m²	509.64 kg	40	
	07	B500NC	K257	7 mm	150	5000	7 mm	150	1850	130 m²	532.55 kg	14	
	08	B500NC	K257	7 mm	150	1550	7 mm	150	1850	6 m²	23.57 kg	2	
	09	B500NC	K257	7 mm	150	2825	7 mm	150	2000	23 m²	116.11 kg	5	
	10	B500NC	K257	7 mm	150	2825	7 mm	150	1500	4 m²	17.42 kg	1	
	11	B500NC	K257	7 mm	150	2687	7 mm	150	2000	27 m²	110.45 kg	5	
	12	B500NC	K257	7 mm	150	5000	7 mm	150	1500	15 m²	61.55 kg	2	
	13	B500NC	K257	7 mm	150	2687	7 mm	150	1500	4 m²	16.57 kg	1	
Grand total: 422										3751 m²	15458.23 kg		

Efni	ø	Heildar lengd	Bending	Þyngd
B500NC	10	870836	LM	537.31 kg
B500NC	12	1683310	LM	1494.78 kg
Grand total: 81		2554145		2032.08 kg

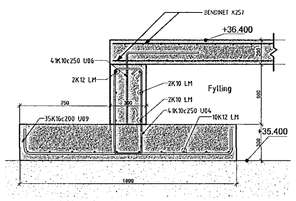

SNIÐ K-K
1 : 20

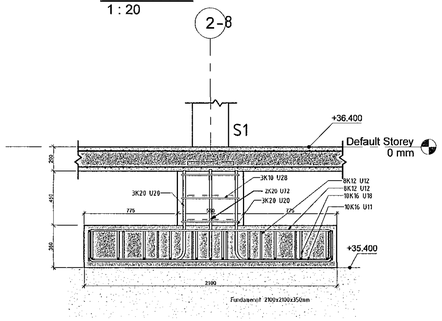

SNIÐ L-L
1 : 20

Áritun byggingarfulltrúa:

(Notkun þessarar teikningar er óheimil án áritunar byggingarfulltrúa)

Samþykkt þann
05. apríl 2023
fh. byggingarfulltrúans í Hafnarfirði
Róbert A. Róbertsson

Skýringar:

ALLAR ANKERISFESTINGAR ERU SÝNDAR Á SÉRTEKNINGUM STÁLVIRKIS OG ERU EKKI SÝNDAR Á SÖKKULTEIKNINGUM NEMA GRUNNMYNDUM

Breyting:	Hverju breytt:	Dags.:	Breytt af:	Yfirf.

S.SAGA VERKFRÆÐISTOFA
Hamraborg 12
200 Kópavogi
Sími 659 50 90
vgm@ssaga.is

BORGARHELLA 27
HAFNAFJÖRÐUR

SNIÐ A-A TIL L-L

Mkv.:	Hæðaleið: A1L	Fag	
Skýringuhönnuður:		Undirskrift hönnuðar:	
Dags.: 03/14/23	Teiknað: VJ/EWL	Kennitala: 020561-4759	
Hannað: VJ	Yfirfarið: VJ	Undirskrift aðalhönnuðar:	
Verkn.: 22033	Teikninganr.: B01-2	Kennitala: 270365-3539 03/16/23	