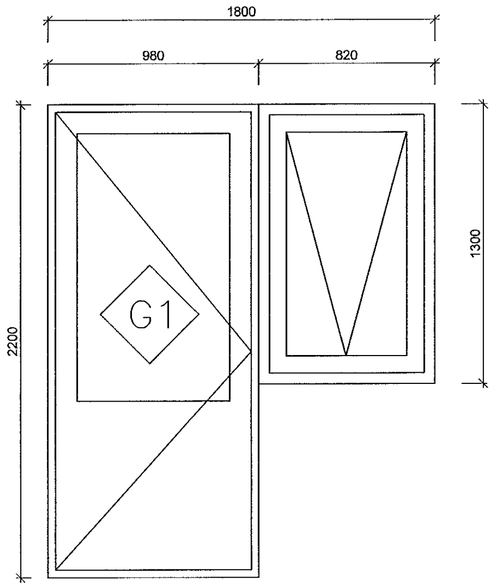

GLUGGI G1 1stk.
(svalahurð er
vinstri opnun út)

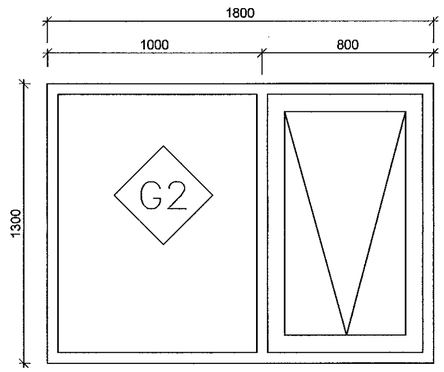

GLUGGI G2 1stk.

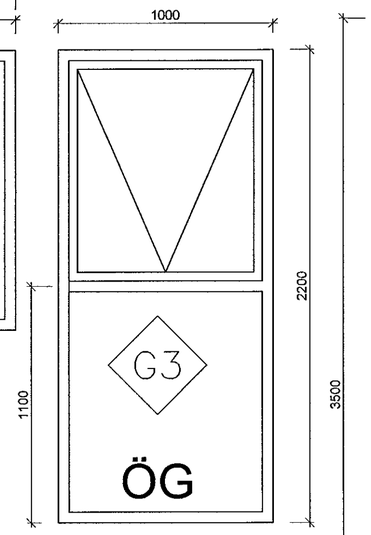

GLUGGI G3 3stk.
ÖRYGGISGLER
BÆÐI GLER Í
NEÐRI HLUTA

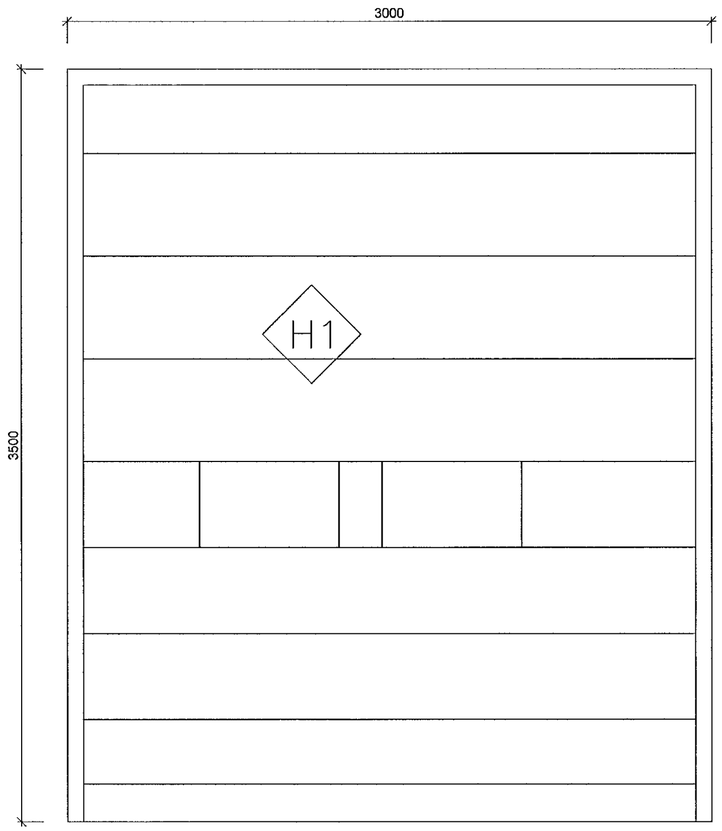

H1 1 stk.
BÍLSKÚRSHURÐ
Stál flekahurð með tvöföldu einangruðu byrði.
ATH! Hæð og breidd á bílskúrshurð er gatmál

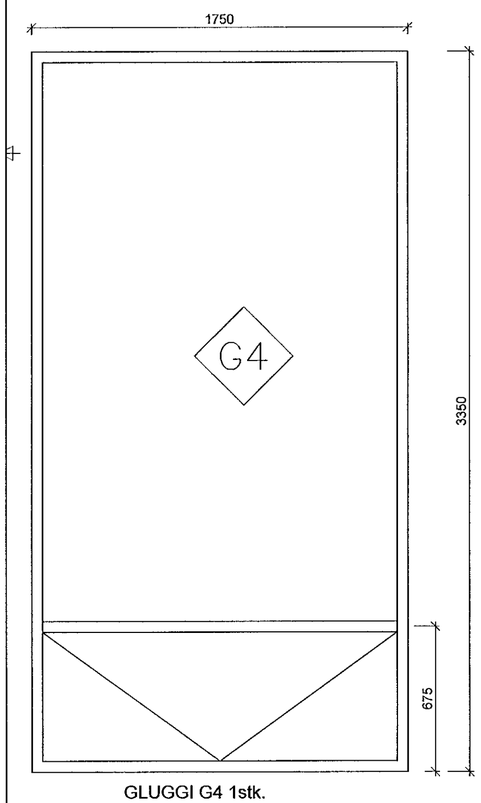

GLUGGI G4 1stk.

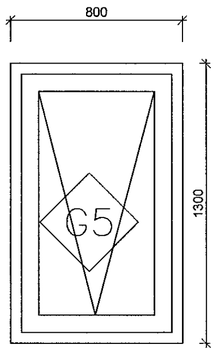

GLUGGI G5 1stk.

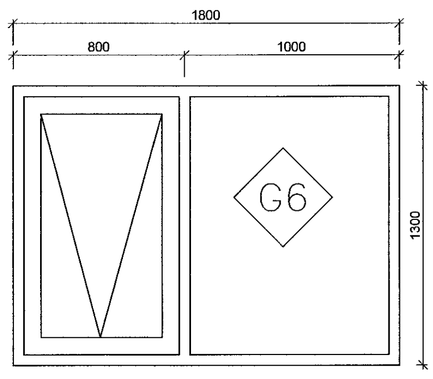

GLUGGI G6 1stk.

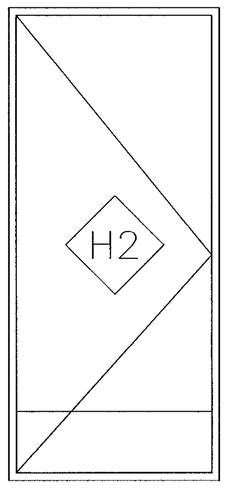

H2 1stk.
(vinstri opnun INN)

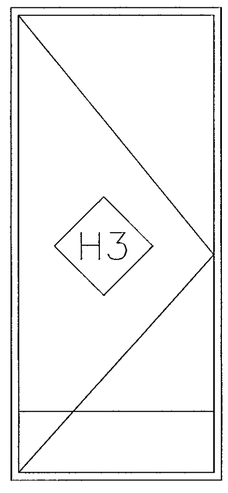

H3 1stk.
(vinstri opnun út)

Samþykkt þann
12. apríl 2023
fh. byggingarfulltrúans í Hafnarfirði
Róbert A. Róbertsson

ÚTGÁFUFERILL

NÚMER:	DAGS.	SKÝRINGAR:	UNNIÐ:
B	27.12.'19	FÆRSLA Á BÍLASTÆÐI	H.Á.
C	08.01.'20	FELLISTIGI FRÁ MILLILOFTI	H.Á.
D	18.10.'22	STÆKKAÐ HÚS	H.Á.

DAGS.	SAMRÆM.HÖNNUÐUR

Verkfræðistofa Hauks Ásgeirssonar
SUÐURLANDSBRAUT 46
108 REYKJAVÍK
SÍMI: 897 8132

NETFANG: haukur@vha.is
kt: 560600-3050

HEITI VERKS:
VÍKURGATA 11B
HAFNARFIRÐI

HEITI TEIKNINGAR:
GLUGGATEIKNINGAR

MKV: 1:20	DAGS. NÓV.'19	VERK NR 19-040	
TEIKNAÐ. H.Á.	YFIRFARIÐ Í.H.	SAMÞYKKT Í.H.	TEIKN.NÚMER 7
DAGS.undirskr. 28.10.2022	NAFN HÖNNUÐAR Ívar Hauksson kt: 110383-5339		
UNDIRSKR.HÖNNUÐAR			ÚTGÁFA D