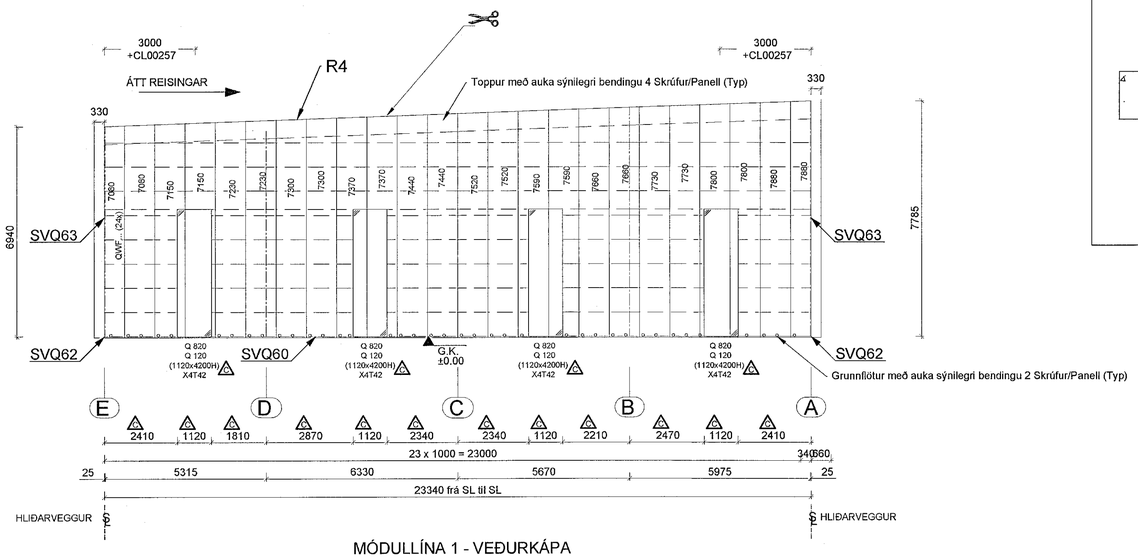

MÓDULLÍNA 1 - VEÐURKÁPA

Tegund klæðningar: Fischer THERM plus ML 80 - QWF... 1PU (~RAL9006/RAL9002)

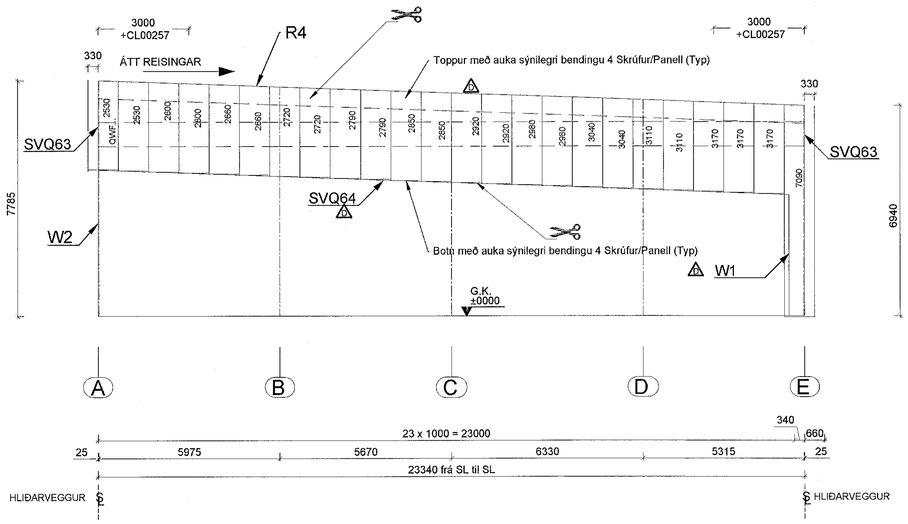

MÓDULLÍNA 9 - VEÐURKÁPA

Tegund klæðningar: Fischer THERM plus ML 80 - QWF... 1PU (~RAL9006/RAL9002)

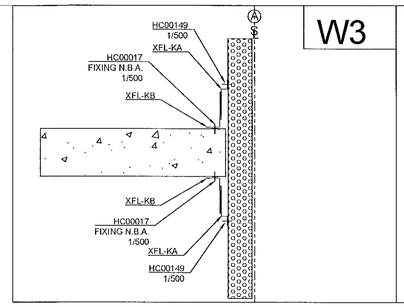

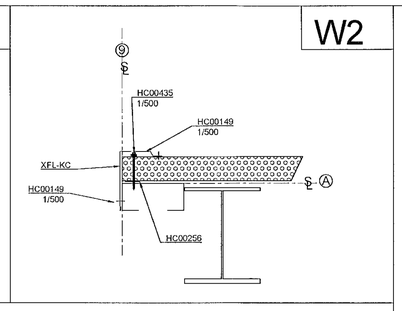

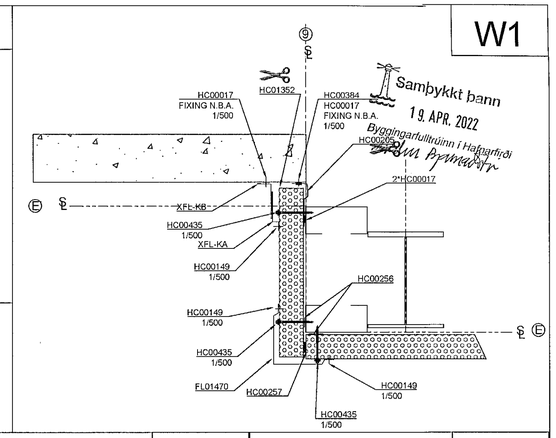

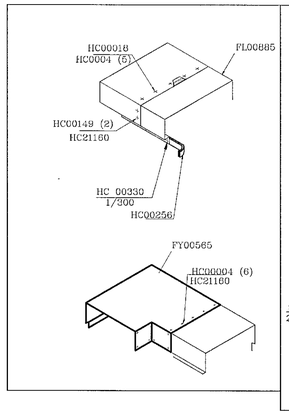

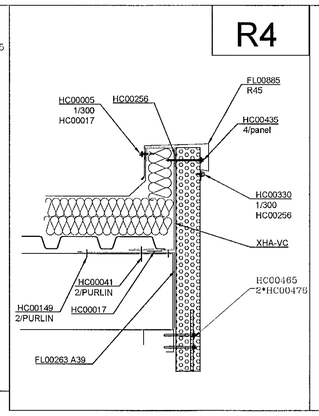

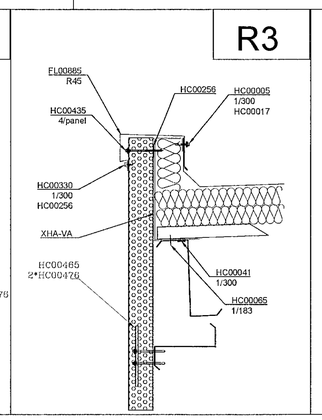

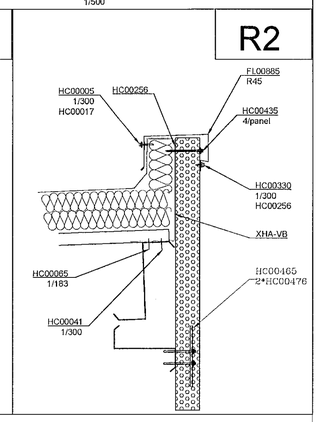

Tæknilegar upplýsingar

Almennt

1. Teikningar þarf að lesa í samhengi við Astron BuildingsTechnical Manual.
2. Byggingar verða að vera reistar samkvæmt uppsetningar handbók, teikningum og leiðbeiningum sem koma frá Astron buildings svo og stöðlum eurocodes og reglum byggingarreglugerðar
3. Öll mál eru í millimetrum
4. * = Aðlaga þarf á staðnum
5. Millibil milli veggja og þakbanda er rúnað af í slétta tölu, uppgefið í mm,
6. # Almenn deili, kennisnið
   G.K. - Gólfhæð (Gólf kvóti)
   ℄ - Stál lína
   ℄ - Miðju lína
   G.K.S. - Efsta lag yfirborð (Gólf kvóti stál)

N.B.A - Ekki frá Astron

Burðarvirki

1. Festa skal afstífingu fyrir flangs bita eins og sýnt er (TM) standard detail W1.. chapter
2. Nema fram komi annað:
   1) Skýringamyndir langbanda:
      - á toppi (sjá TM W316, W326, W327)
      - Tvöföld langbönd (sjá TM W311, W321)
   2)Afstífing vegna vindálags, sjá TM chapter W2..
   3) Afstífing baks ef þörf er á:
      - Millibil langbanda (HS.. see TM details W37. and W38.)
      - Stífingar á baki (RSG-; RCG-; HS..) see TM W35 and cross-section.
      - Stífingar á veggjum (LCJ-; RSG-) see TM W65 and cross-section.
      - Festi punktar stífingar (HC 00250) see TM W7.. chapter.

Veggja- og þakeiningar, og fylgihlutir

1. Op fyrir þakglugguum þarf að framkvæma á staðnum
2. Skera þarf af og aðlaga á staðnum langbönd veggja og þaks, yfirloppun er sýnd á teikningum
3. Aðlaga þarf einingar á staðnum vegna frávika

Hönnun þessi er í eigu Lindab SA. Áritun og framleiðsla eftir teikningum og teikningum þessum er með öllu óheimil.

DET:

1x	16.09.21	tölvupóstur til B/D
1x	25.08.21	tölvupóstur til B/D
1x	18.08.21	tölvupóstur til B/D
1x	03.01.19	tölvupóstur til B/D
1x	24.08.18	tölvupóstur til B/D

Transmittals

Verkheiti	Selhella 7 Hafnarfjordur EXC2
Mannvirki	Hafnarbraut
Álag (kN/m2)	LL=1.26kN/m² WL=1.80kN/m² ADL=0.45kN/m² Seismic: ag=0.2g
B/D:	SERVERK EHF

41024
WS-1 E

ASTRON

ENDWALL SHEETING - AXIS 1, 9

Dags: 16/08/18
Verkfr.:Zsolt Danka
Aðalh.:Vörð Lágs

CLARIFICATION ☐ APPROVAL ☐ ERECTION ■

180755

Lindab Kft. - Derkovits út 119, H-4400 Nyíregyháza, Hungary - Tel.: +36 42 501310 - www.astron.biz

Breytingar: A0

--

TÓV

TEIKNISTOFAN ÓÐINSTORGI,
VERKFRÆÐISTOFA ehf.
Óðinsgötu 7
101 Reykjavík
Netfang: gusti@to.is
Sími: 510 2210

Verkefni: Selhella 7, Hafnarfirði.

Heiti: BURÐARVIRKI: Klæðning gafls – ásar 1,9

f.h. TÓV: VÍFILL ODDSSON kt. 101237-3629 — VERKFRÆÐINGUR FVFÍ – FRV
GÚSTAF VÍFILSSON kt. 231163-5069 — VERKFRÆÐINGUR FVFÍ
KRISTJÁN S. GUÐMUNDSSON kt. 070254-5819 — VERKFRÆÐINGUR FVFÍ

Áritun aðalhönnuðar:

M. 1:100,1:10
R. G.V.
T. G.V.
Dags. Febrúar 2021

Nr. 1717-1-19