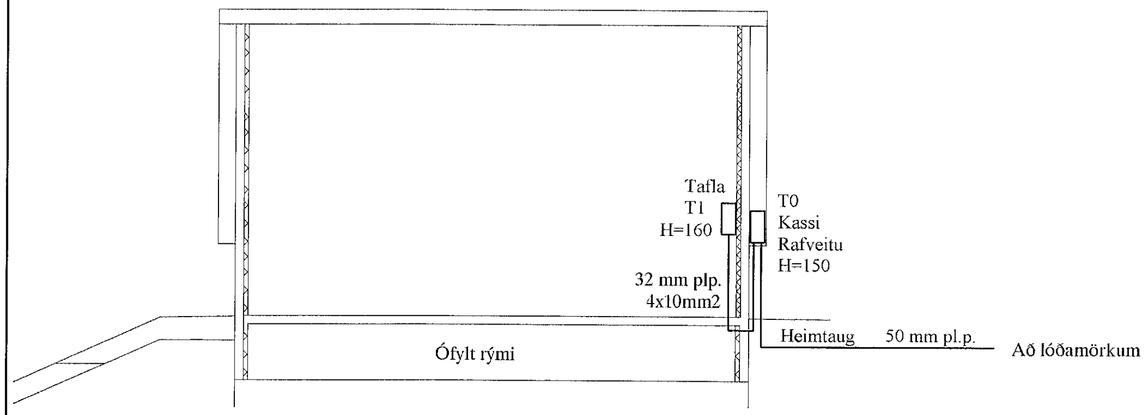

SNIÐ Í INNTAK M. 1:100

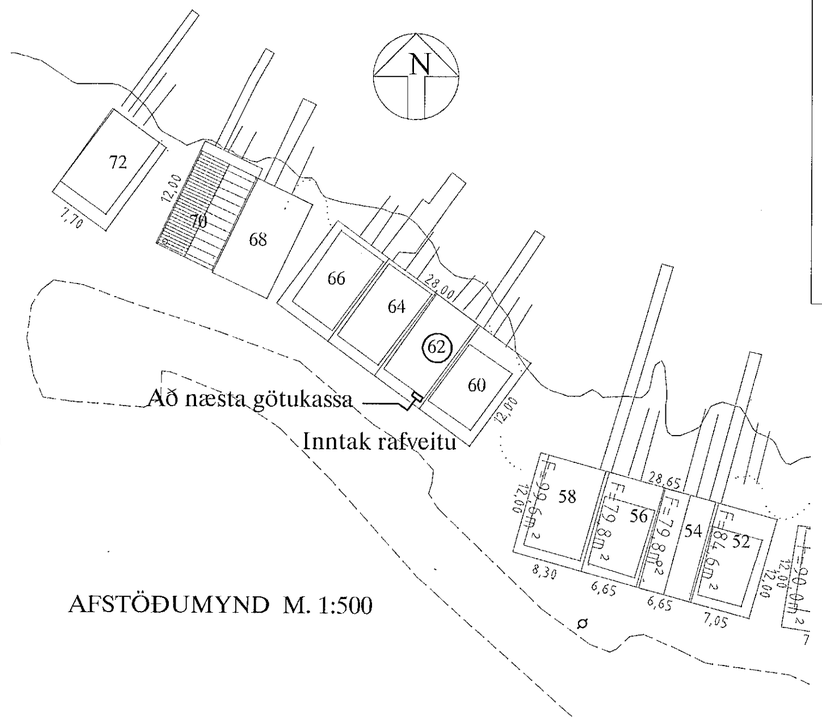

AFSTÖÐUMYND M. 1:500

MÓTTEKIÐ
13. MAÍ 2022
Byggingarfulltrúinn í Hafnarfirði

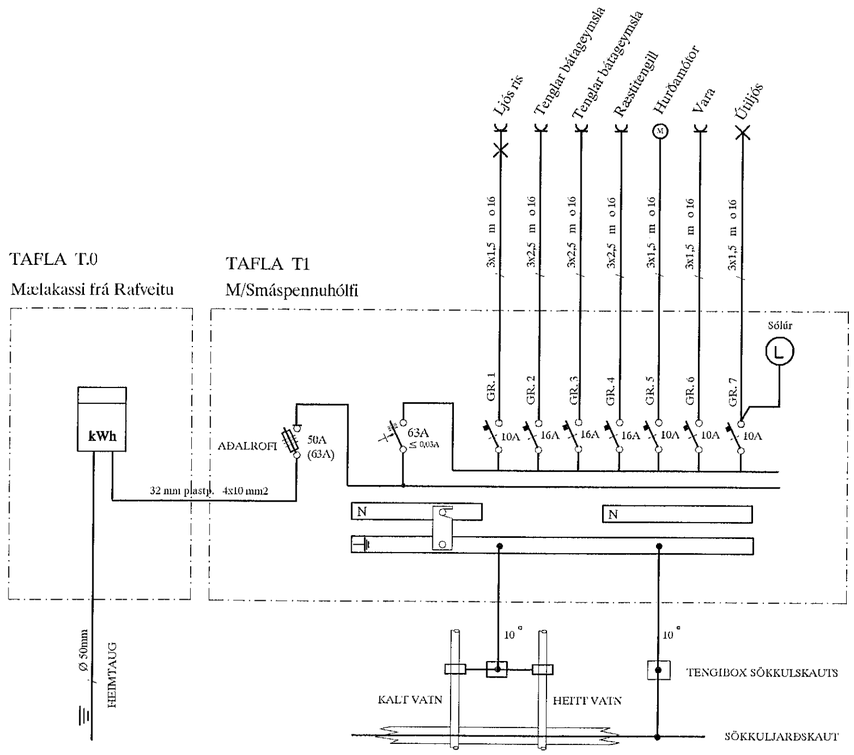

BRUNAÞÉTTINGAR

Þar sem lagnir fara í gegnum göt á milli brunahólfa skal þétta með sérstökum brunaþéttiefnum á viðurkenndan hátt. Þéttiefni sem notuð verða skulu notuð í samræmi við leiðbeiningar framleiðenda eða seljenda efnanna og vera viðurkennd af Mannvirkjastofnun. Verkið skal unnið af vönum fagmönnum sem hafa hlotið viðurkenningu frá MVS.

Um eigið eftirlit eigenda og forráðamanna með brunavörnum í húsinu gildir reglugerð nr. 200/1994. Eftirlit skal vera í samræmi við ákvæði í 4. kafla í NFPA-850. 4.3.1
Greinagerð um brunavarnir aðaluppdrátta samkvæmt lið a.

ALMENNAR SKÝRINGAR

Stuðst er við leiðbeiningar Mannvirkjastofnunar 4.5.3.-7.2.4. Raf-og fjarskiptalagnir.
Hönnunarforsendur eru að lágmarki skv. nýjustu útgáfu af ÍST 150 og TS151
Inntakspípur raf-og fjarskiptalagna eru lagðar að lóðamörkum

Öll mál eru í cm.
Til spennujöfnunar skal járnalögn í grunni vandlega bundin saman þannig að hún myndi leiðandi samband.
Þar sem lagnir fara á milli brunahólfa skal þétta með þar til gerðum brunaþéttiefnum.
Þar sem lagnir fara í gegnum gólf, loft og veggi skal einnig ganga fagmannlega frá brunaþéttingum raflagna.
(sjá ISO6834)

SKÝRINGAR

LAGNIR ERU HULDAR 16mm PLASTPÍPUR OG TAUGAR 3x1,5.°
TAUGAR FYRIR 16A TENGLA SÉU 3X2,5.°
HÆÐ Á ROFUM SÉ 105 sm.
TENGLAR VIÐ ROFA SÉU Í SÖMU HÆÐ OG ROFAR.
HÆÐ Á TENGLUM SÉ 20sm.
HÆÐ Á VEGGLJÓSUM YFIR VÖSKUM SÉ 200sm.
MÁLSTRAUMUR ROFA SÉ 10A, EÑTENGLA 16A.
} NEMA ANNARS SÉ GETIÐ

L = SJÓNVARP, F = BÆJARSÍMI, T = HITANEMAR F. GÓLFHITA H=160sm
H = HÁTALARADÓSIR H=20sm, DS = DYRASÍMI H=130sm

DS = DYRASÍMI H=130sm

R REYKSKYNJARI jóniskur
R REYKSKYNJARI optiskur
HREYFISKYNJARI ÞJÓFAVARNARKERFIS H=V/LOFT
= HITANEMAR F. GÓLFHITA H=150sm

Áritun aðalhönnuðar

ÚTG.	DAGS.		TEIKN.	HANNAÐ	SAMÞYKKT	KENNITALA
A	21.06.30	HEIMTAUGAR-OG FULLNAÐARTEIKNING	B.Þ.T.	T.S.		220146-2439

LÓNSBRAUT 62 HAFNARFIRÐI

AFSTAÐA, SNIÐ, SKÝRINGAR OG EINLÍNUMYND

TERA S/F

RAFMAGNSVERKFRÆÐISTOFA
EDMUND BELLERSEN RAFMAGNSTÆKNIÐ. SÍMI 5687388
TRAUSTI SVEINBJÖRNSSON RAFMAGNSIÐNFR. SÍMI 8982523

MKV.	1:100 , 1:500
TEIKN.NR.	1
SÍÐASTA TNR.	
TNR. 1 AF 2	ÚTG. A
VERKNR.	TS-013 (19)