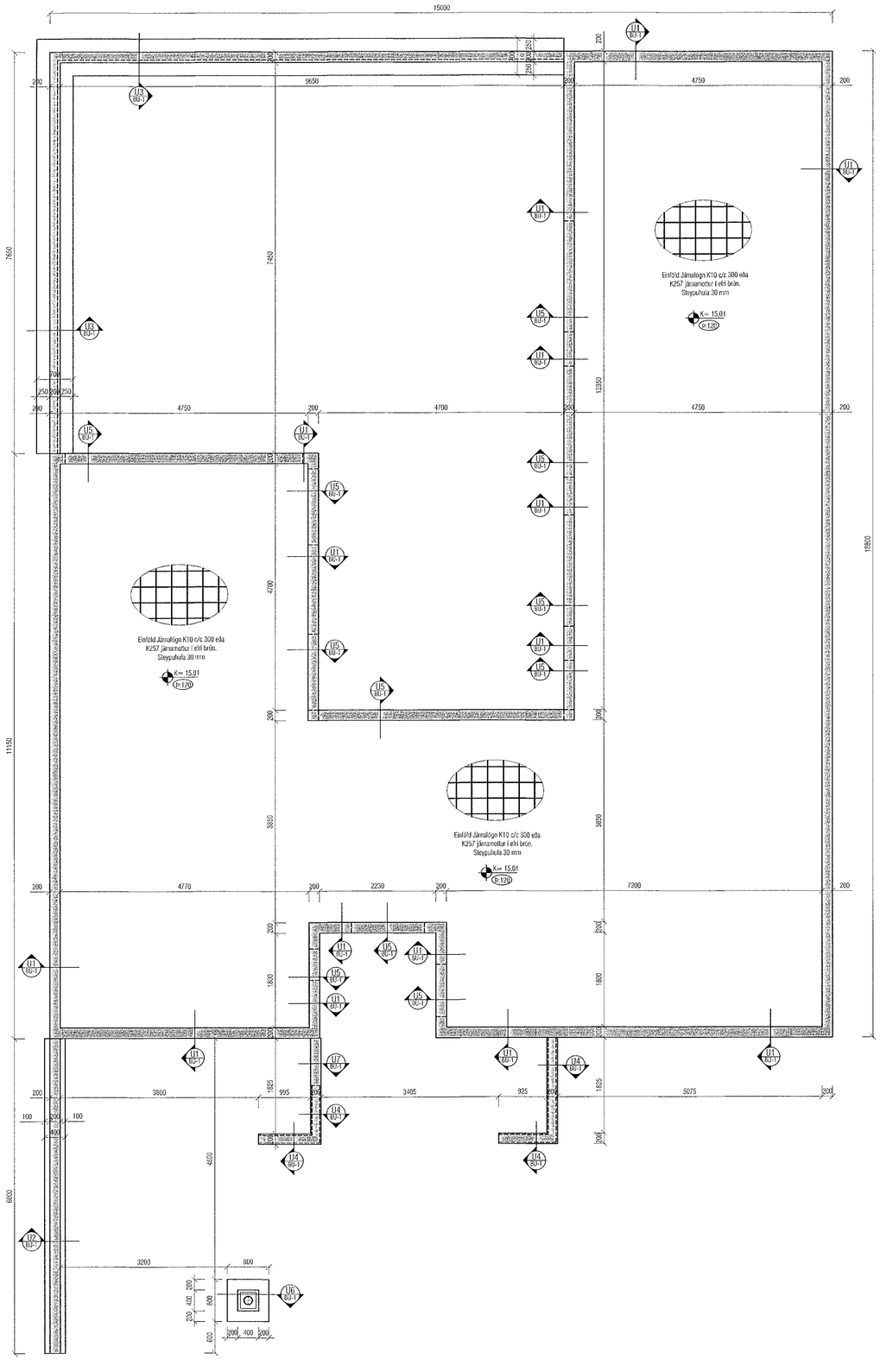

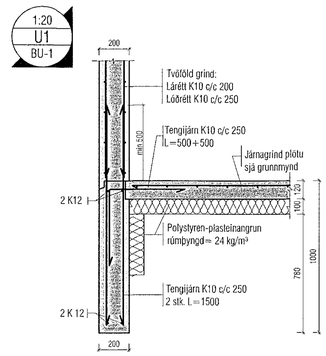

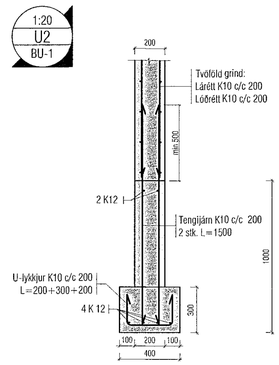

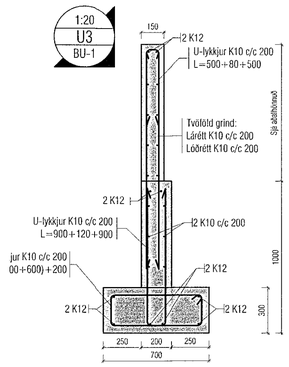

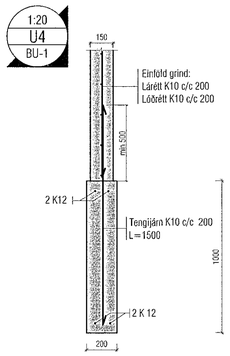

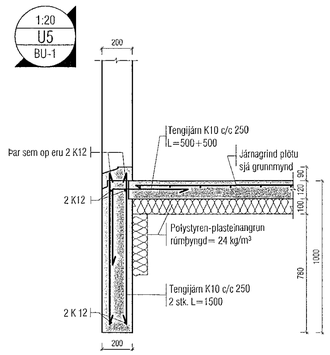

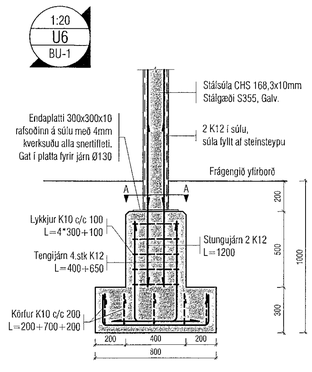

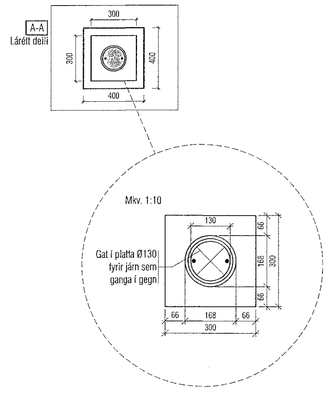

Samþykkt í byggingarnefnd
08. júní 2022
Byggingafulltrúinn í Hafnarfirði

Útgáfa	Lýsing	Dags.
-		
-		
-		
-		
-		

JÁRNABENDING SÖKKLA:

GRUNNBENDING Í BOTNPLÖTU:
K10 c/c 300 eða K257 járnamottur.
Skörun á mottum a.m.k 2 möskvar.

SÖKKULVEGGIR:
Sjá deili.
2K12 stungujárn L=600+600 þar sem op á 1.hæð ná niður að gólfi. Op merkt með punktalínu þvert á veggi og stungujárn með punktum.

ATH !
ÖLL JÁRN SEM ERU TEIKNUÐ INN Á GRUNNMYND KOMA AUKALEGA VIÐ GRUNNBENDINGU.

Skýringar:
Á teikningu B-01 eru almennar skýringar og öll lágmarks ákvæði varðandi steypu og bendistál t.d. frágangur á járnum kringum op og brúnir og fl.

Uppgefnir kótar eru steypukótar. Upplýsingar um vatnshalla og hvort kótar eru endanlegir, sjá arkitekt.
Um nákvæma stærð og staðsetningu einstakra byggingahluta. Sjá nánar á sérteikningum aðalhönnuðar.
Göt og raufar (sjá lagnateikn.)

ATH !
Leiðbeiningar um yfirhæð á plötum og bitum er á skýringablaði B01

ATH!
Heimilt er að nota járnabakka, með sama járnamagni og fyrirskrifað er á uppdráttum, í stað tengijárna úr veggjum í plötur.

ATH!
Steypuhula í útveggjum og útiplötum skal vera 30 mm. Sjá nánar á skýringablaði B01.

VEKTOR
- hönnun og ráðgjöf -
Síðumúla 3, 108 Rvk, s: 554-6650 / 897-5363

Hjallabraut 49H, Hafnarfirði

Undirstöður
Grunnmynd og deili

Hannað	Teiknað	Teikn. nr.
SH/ÓJ	ÓJ	BU-1
Dagsetning 02.06.2022	Mkv. 1:50,1:20,1:10	

Sigurður Hafsteinsson kt. 030859-7749
Byggingastaðgreinafræðingur
Netfang: sigurdur@vektor.is

Samþykkt af hönnuðar:

Samþykkt af hönnuðar / samræmingarhönnuðar:

Blaðst. A1