Samþykkt þann 10. nóv 2021
Byggingafulltrúinn í Hafnarfirði

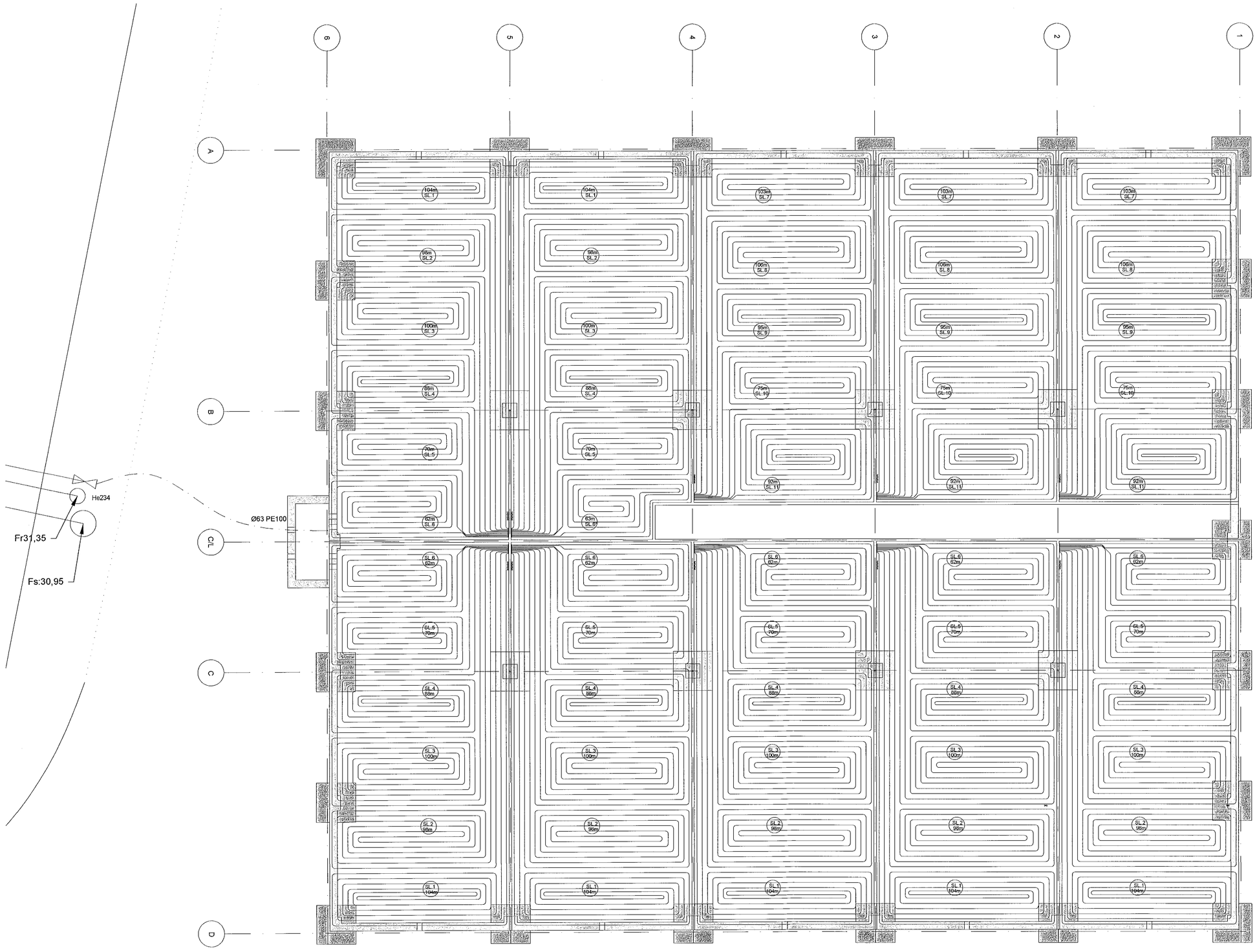

GRUNNMYND - GÓLFHITALAGNIR
1:75 (A1)

SKÝRINGAR:

VATNS OG HITALAGNIR
RÖR OG EINGÖNGU SKULU VERA VIÐURKENDAR AF LÖGGILTUM AÐILUM.
FARA SKAL EFTIR FYRIRMÆLUM FRAMLEIÐANDA VARÐANDI
MÖGULEGAN TEIKNIGRAD OG MEÐFERÐ ÉTNIS.
ALLAR LAGNIR SKULU VERA MEÐ SÚREFNISKÖPU. RÖR SKULU ÞREGIN Í PLASTBARKA,
UNDANSKILDAR ERU LAGNIR SEM NOTAÐAR ERU Í GÓLFHITALÖGN.
PLASTLAGNIR SKULU KOLA HANN ÞRÝSTING SEM KARAFIST ER FREGLUGERÐUM UM
HEITAV OG KALDAV VATNSLAGNIR.
HÖRÐN SKULU VARIN FYRIR (VASSBRITU) (UV-GEISLUN).
RÖR SKULU NOLA ALLT AÐ 90°C VATNSVARTA OG VERA ÞRÝSTIÞRÓUÐ
ENS OG REGLUGERÐIR SEGJA TIL UM.
SÉU PLASTLAGNIR LÁGAR Í PLÖTU GILDA FYRIRMÆLI Á Rb. BLÖÐUM
UM SÉRSTAKA ÞÉTTI.
SAMA GILDIR UM PLASTLAGNIR Í HITAKERFI (GÓLFALAGNIR).
SÉU PLASTLAGNIR LÁGAR Í PLÖTU Á FYLLINGU SKAL STÁSETJA IVÍR
UNDIR JÁRNAGRIND.
SÉU PLASTLAGNIR LÁGAR Í SUÐRANÝRÐ ÚTÚR SKAL STÁSETJA PLASTLAGNIR
OFAN Á JÁRNUM Í NEÐRI BRÚN PLÖTU.
SÉU PLASTLAGNIR LÁGAR OFAN Á STEYPTA PLÖTU SKAL STEYPUHULA
VERA 50-60mm OFAN Á GÓLFHITALÖGNUM.
GÓLFHITALAGNIR ÞÚ Ø18 x 2,0 PAPEX RÖR MEÐ SÚREFNISKÖPU LÁGAR MEÐ 200mm MILLIBIL
GÓLFLAGNIR MEGA VERA Ø15 x 2,0 PAPEX RÖR MEÐ SÚREFNISKÖPU LÁGAR MEÐ 150mm MILLIBIL
FJÖLGA SKAL SLÁGUM EF LAGT ER ÞÉTTAR EN SYNT ER Á TEIKNINGU MAX 100m
NEMA ANNAÐ SÉ TEKIÐ FRAM (SJÁ TEIKNINGU)
GÓLFHITALAGNIR SKULU ÞRÝSTIPRÓFA Á SAMA HÁTT OG RÖR Í RÖR LAGNIR
MEÐ VÖTTUM ÞRÝSTIMÆLI.
ALLT LAGNEFNI SKAL VÖTTAÐ FRÁ RANNSÓKNASTOFNUN BYGGINGARIÐNAÐARINS.

A. INNTAK HITAVEITU
B. AFFALL HITAVEITU
C. INNTAK VATNSVEITU
1. KULULOKI/RENNILOKI
2. SÍA
3. VATNSMÆLIR
4. EINSTREYMISLOKI
5. ÞRYSTIJAFNARI, DANFOSS AVD DN 15 STILLIST Á 1,0m
6. HITA- OG ÞRÝSTIMÆLIR
7. HITAMÆLIR (0-60°C)
8. ÖRYGGISLOKI (6 BAR)
9. TÆMING
10. DÆLA (GRUNDFOSS UPE 25-40 EÐA ALPHA 25-40)
11. TENGIKISTA ÚR STÁLI/KOPAR. (STOFN KISTU ER Ø25 STÁL
12. MOTORLOKI Í TENGIKISTU
13. STILLITE Í TENGIKISTU
14. LOKI MEÐ DN 15 TENGI FYRIR SLÖNGU OG ÚTLOFTUN
15. HITASTYRÐUR LOKI (DANFOSS RAVK 25-60°C DN20 kv=1,1 STILLIST Á 45
16. STILULOKI
17. MOTORÞRÝSTILOKI DANFOSS AVDA STILLIST t.d. Á 5
18. STJÖRNSTÖÐ
19. TERMOSTÖÐ Í HVERJU HERBERGI (SJÁ GRUNNMYND)

TENGINGAR TIL LÆKKUNAR HITA Á HEITU NEYSLUVATNI
S.B.R. ISST 57 OG BYGGINGAREGLUGERÐ 112/2012 - 14.3.10 gr.
BLÖNDUN Á HEITU OG KÖLDU VATNI VIÐ INNTAK

SETJA ÞARF ÞRÝSTIJAFNARA Á ÁSKLUGGANDI LAGNIR AÐ
BEÐNUM/ÚLDKA TIL AÐ JAFNA ÞRÝSTING Á HEIT OG
KÖLDU VATNI AÐ LÖKNUM OG TRYGGJA RETTA VIRKNI
HANS. MIKILVÆGT ER AÐ SETJA EINSTEFNULOKA Á
ÖLL TÆKI SEM BLÖNDUNARLÖKNUM TIL AÐ HINDRA MILLI
BLÖNDUN.
VELJA SKAL LAGNEFNI SEM ÞOLIR HEITT SÚREFNIS-
FRÍT VATN, GALVANSERAÐAR LAGNIR MÁ EKKI NOTA Í
KERFINU VEGNA ÚTFELLINGAR Í VATNI.

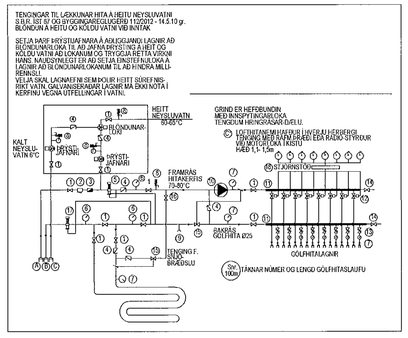

GRIND ER HEFÐBUNDIN
MEÐ NÆGNÞÁGANDLEIKA
TENGSLUM HRUNGRÁSAR-ÚÐFLU.
LÓÐRÉTTANÞÁGAÐUR LÚVGBLAÚGÐUR
TÚRGÁGÞÁGANDI MÁ EKKI VERA EÐA RÁÐÚ-STÝRÐUR
MÁÐ L1-L50

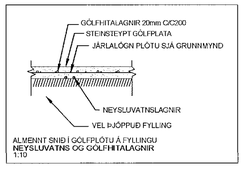

ALMENNT SNIÐ Í GÓLFPLÖTU Á FYLLINGU
NEYSLUVATNS OG GÓLFHITALAGNIR
1:10

DOFRAHELLA 3 - HAFNARFIRÐI

ATVINNUHÚSNÆÐI
Mhl.01
GÓLFHITALAGNIR - GRUNNMYND

Mkv.	1:75
Hannað	EV
Teiknað	EV
Yfirfarið	EV

Dags. 5.JÚNÍ.2021 Blað 2 AF 3 Nr. L003

Eyjólfur Valgarðsson Kt. 280857-4169

Eyjólfur Valgarðsson Kt.280857-4169
Eyjólfur Valgarðsson Kt:280857-4169

A1

Eyjólfur Valgarðsson
Byggingatæknifræðingur B.cs.
Hólmatúni 7 225 Álftanes
gsm:8917257 evtraust@gmail.com

Nr.	Dags.	Breyting	Af