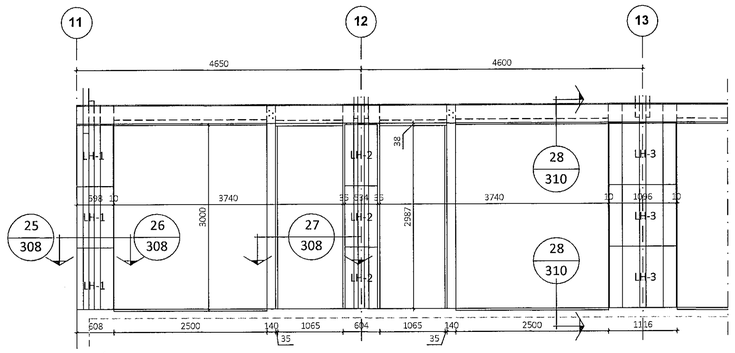

Ásýnd á norðausturhlið Mkv. 1:50
Einingar suðvesturhlið spegluð

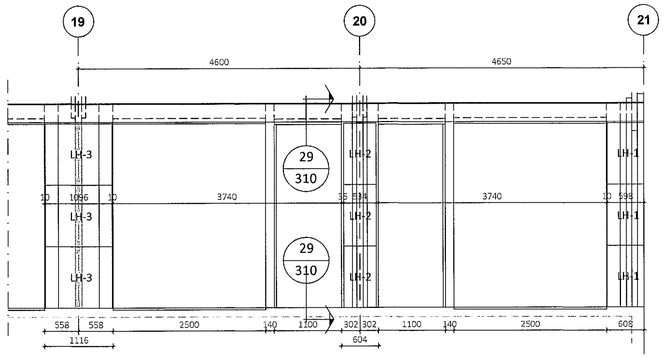

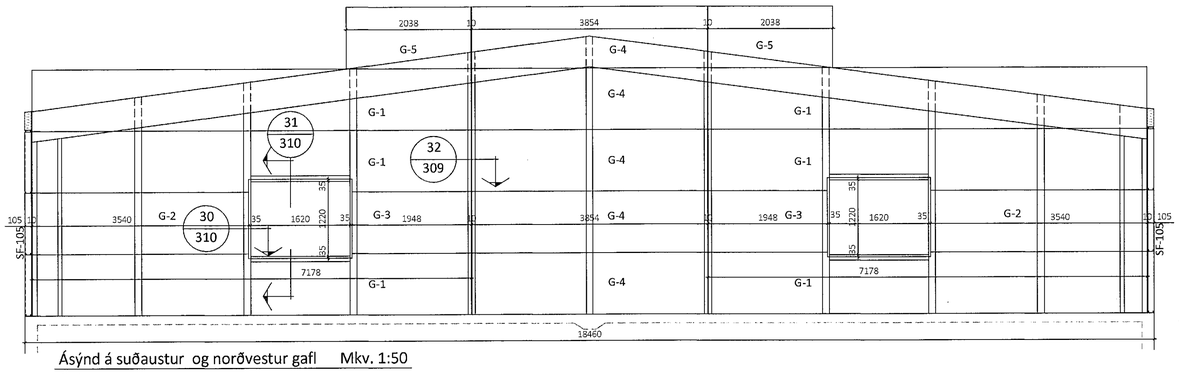

Ásýnd á suðaustur og norðvestur gafl Mkv. 1:50
Einingar

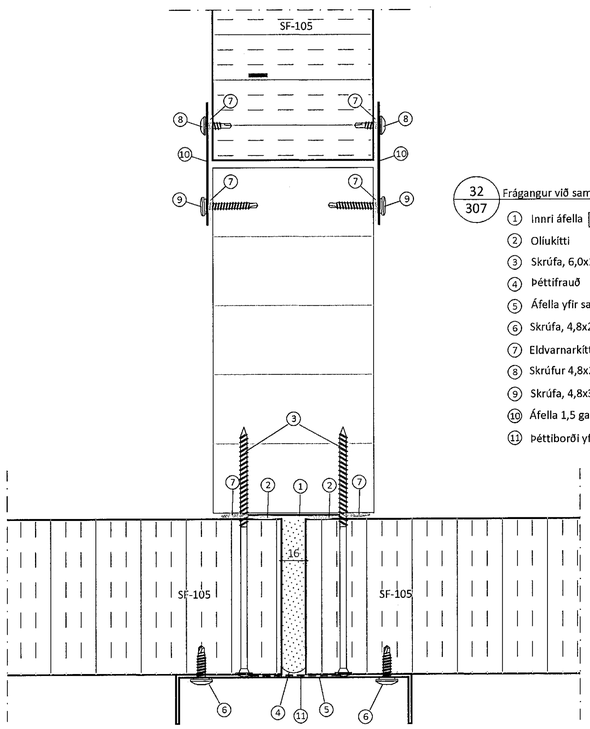

32
307
Frágangur við samskeyti

1. Innri áfella 20B
2. Oliukitti
3. Skrúfa, 6,0x160mm m/m 250mm
4. Þéttifrauð
5. Áfella yfir samskeytum litur: RAL 7011 17
6. Skrúfa, 4,8x22mm m/m 250 mm litur: 7011
7. Eldvarnarkitti
8. Skrúfur 4,8x23 c/c100
9. Skrúfa, 4,8x35mm m/m 250mm litur: hvítt
10. Áfella 1,5 galv B
11. Þéttiborði yfir samskeyti eininga 60mm

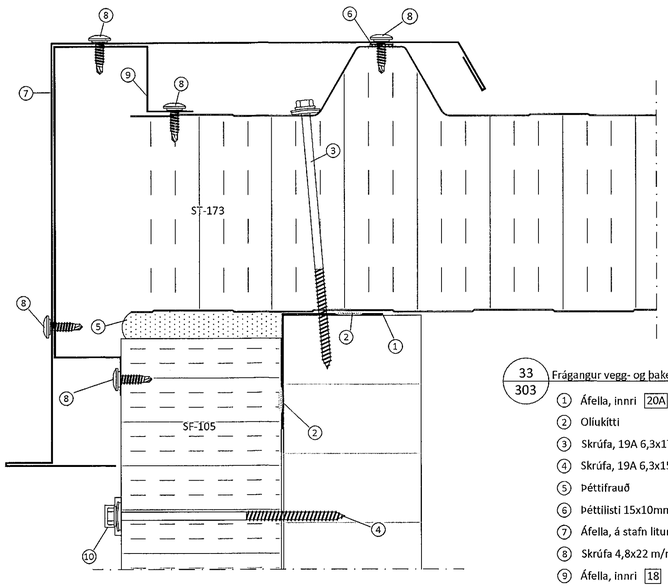

33
303
Frágangur vegg- og þakeininga við gafl

1. Áfella, innri 20A
2. Oliukitti
3. Skrúfa, 19A 6,3x170mm m/m 500mm
4. Skrúfa, 19A 6,3x150mm m/m 500mm
5. Þéttifrauð
6. Þéttilisti 15x10mm
7. Áfella, á stafn litur: RAL 7011 19
8. Skrúfa 4,8x22 m/m 250mm litur: 7011
9. Áfella, innri 18
10. Plasthetta, litur: 7011

Samþykkt þann
24. JÚNÍ 2022
Byggingarfulltrúinn í Hafnarfirði

Teikningaskrá - aðalteikningar Landnúmer L213097

Nr.	Heiti	Kvarði	Útgáfud.
100	Afstöðumynd og byggingalýsing	1:500	07.11.2021
101	Lóðarmynd	1:200	07.11.2021
104	Grunnmynd, útlit og snið	1:100	12.07.2021

Áritun hönnuðar stjórn Kaspersen 17/6 22 Dags. áritunar

Skýringar
Öll mál eru í mm nema annað sé tekið fram

Öll afnot og afritun teikningar að hluta eða í heild er háð skriflegu leyfi UmtréVirnet ehf.

Útg.	Dags.	Breyting	Br. af

UmtréVirnet
Byggingadeild - Lynghálsi 2 - 110 Reykjavík
Kt. 440510-1160 - Sími: 412 5300

Heiti verks
Borgahella 15, Hafnarfirði
Geymsluhús

Heiti teikningar
Ásýnd á gafla og langhliðar einingar, sérm.

Teiknað af:	Mælikvarði:	Verknúmer:	
KB	1:50, 1:2	DL22 013	
Yfirfarið af:	Dagsetning:	Útgáfa nr.:	Nr. teikningar
BI	08.06.2022	1	309

Nafn hönnuðar
Bjarni H. Ingibergsson
byggingatæknifræðingur
Kt. 030861-2729

Áritun hönnuðar
Dags. áritunar 13/6 2022

301 Borgahella
Blaðstærð A1