PRENTAÐ: 6/8/2022 1:37:10 PM

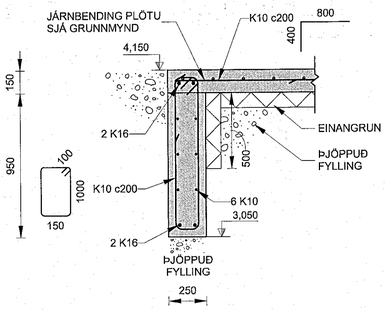

D020 / G101 SNIÐ
1 : 20

Samþykkt þann
24. JÚNÍ 2022
Byggingarfulltrúinn í Hafnarfirði

SKÝRINGAR:

ALMENNAR SKÝRINGAR: SJÁ SDR-AX TEIKNINGAR.

HÆÐARKÓTAR FYRIR SÖKKULFÆTUR ERU BOTNKÓTAR.

ALMENN JÁRNBENDING VEGGJA:

YTRA BYRÐI ER VIÐ ÚTHLIÐ BYGGINGARINNAR.

ALLIR 200 mm OG 250 mm VEGGIR: TVÖFÖLD JÁRNAGRIND Í YTRA OG INNRA BYRÐI K10c200 LÓÐ- OG LÁRÉTT

EINANGRA SKAL UNDIR BOTNPLÖTUR FRÁ MÁTLÍNU 13 TIL 16 MEÐ 100 mm ÞYKKRI EPS EINANGRUN MEÐ RÚMÞYND AÐ LÁGMARKI 24 kg/m3.

EINANGRA SKAL 500 mm NIÐUR SÖKKULVEGGI AÐ INNANVERÐU MEÐ 75 mm ÞYKKRI EPS EINANGRUN MEÐ RÚMÞYNGD AÐ LÁGMARKI 24 kg/m3.

0mm 400mm 800mm 1200mm 1600mm 2000mm
1:20 (A1)

ÚTGÁFUFERILL

ÚTG.	DAGS.	SKÝRINGAR	HANNAÐ	YFIRF.	SAMÞ.
01	08.06.2022	VERKTEIKNING	GG	VÖH	VÖH

DAGS. UNDIRSKRIFTAR: 8.6.2022

F.H. MANNVIT S. (NAFN OG KT.): MANNVIT hf. Valdimar Örn Helgason Kt. 160282-7469 VÖH

DAGS. UNDIRSKRIFTAR

SAMÞÆMINGARHÖNNUÐUR / HÖNNUNARSTJÓRI (NAFN OG KT.)

BYGGT Á AÐALUPPDRÁTTUM - DAGS.: 03.06.2022 - ÚTGÁFA: a

HÖNNUÐIR

MANNVIT
Urðarhvarfi 6 203 Kópavogi Sími: 422 3000
www.mannvit.is mannvit@mannvit.is Kt: 430572-0169

© ÖLL AFNOT OG AFRITUN TEIKNINGAR, AÐ HLUTA EÐA HEILD, ER HÁÐ SKRIFLEGU LEYFI HÖFUNDA.

HEITI VERKS
ÓSEYRARBRAUT 25
220 HAFNARFJÖRÐUR

HEITI TEIKNINGAR
BURÐARVIRKI
UNDIRSTÖÐUR
SNIÐ OG DEILI

FRUMÚTGÁFA	MKV.		STÆRÐ
08.06.2022	1:20		A1
VERKNÚMER	VERKHLUTI	TEIKNINGANÚMER	ÚTGÁFA
3.151.348	000	SDR-DU02	01

TÖLVUSKRÁ: C:\Gergo Local\Revit Local Model\348-OBR-STR-2022_gergog.rvt