Samþykkt hafnarstjórn
24. JÚNÍ 2022
Byggingarfulltrúinn í Hafnarfirði

SKÝRINGAR:

BURÐARVIÐIR:
NOTA SKAL STYRKLEIKAFLOKKAÐ TIMBUR Í FLOKKI C24 EÐA BETRA, Í ALLT BURÐARVIRKI ÚR TIMBRI. MILLI TIMBURS OG STEINS SKAL SETJA TVÖFALT LAG AF ASFALT PAPPA.

ÞAKSPERRUR ERU 45x245 C600 AÐ JAFNAÐI NEMA ANNAÐ KOMI FRAM.
BOLTAR Í TRÉVIRKI SKULU VERA HEIT- GALVANHÚÐAÐIR, GÆÐAFLOKKUR 8.8.
ALLT TIMBUR SKAL VERA ÚR STYRKLEIKAFLOKKUÐU EFNI C18 EÐA BETRA. ALLA ÓVARÐA BURÐARVIÐI SKAL FÚAVERJA MEÐ A.M.K. TVEIMUR UMFERÐUM AF GRUNNFÚAVÖRN.

ÞAK HEILKÆÐIST MEÐ BORÐAKLÆÐNINGU 25X150. NEGLING ER 3 stk. SKOTNAGLAR 2 1/2" GALV. MEÐ LÍMI (EÐA 3 stk Á LÍMS) Í HVERT BORÐ OG Í HVERJA SPERRU. EKKI MÁ SKEYTA MEIRA EN ÞRJÚ BORÐ Í ÞVERSNIÐI.
OFAN Á BORÐAKLÆÐNINGU KEMUR ÞAKPAPPI.

EFSTA LAG ÞAKKLÆÐNINGAR ER ÞAKSTÁL (sbr TEIKN ARKIT.) SEM NEGLIST VIÐ BORÐAKLÆÐNINGU MEÐ HEITGALVANHÚÐUÐUM KAMBÞAKSAUM 4,2/65 MEÐ GÚMMÍÞÉTTINGU. FYRSTA NAGLARÖÐ KEMUR EINS NÁLÆGT ÞAKBRÚN OG HÆGT ER, NÆSTA RÖÐ 20CM FRÁ ÞEIRRI FYRSTU, ÞRIÐJA RÖÐ ER 40CM ÞAÐAN Í FRÁ OG SÍÐAN KOMA RAÐIR MEÐ 60CM MILLIBILI UPP AÐ KILI. Á 2M² SVÆÐI VIÐ ÚTHORN SKAL BIL MILLI ALLRA NAGLARAÐA VERA 20CM.
FYRSTU 3 NAGLARAÐIR NEÐAN FRÁ SEM OG SVÆÐI ALLT AÐ 1,5M FRÁ GAFLVEGGJUM NEGLIST Í AÐRA HVERJA HÁBÁRU; ANNARS STAÐAR SKAL NEGLT Í ÞRIÐJU HVERJA HÁBÁRU. PLÖTUR SKARIST UM A.M.K. 1½ BÁRU. AUKANAGLI KOMI MILLI NAGLARAÐA Á PLÖTUSAMSKEYTUM. VÍXLA SKAL NEGLINGU MILLI RAÐA ÞANNIG AÐ NAGLAR KOMI Á ALLAR BÁRUR.

BERA SKAL FÚAVARNAREFNI Á ALLA SPERRUENDA OG SAMSKEYTI. EFNI SKAL VERA HÚSÞURRT, BEINT OG LAUST VIÐ STÓRA KVISTI OG SPRUNGUR. FÚAVÖRN SKAL BERA Á Í TVEIMUR UMFERÐUM OG ÞESS GÆTT AÐ TIMBRIÐ SÉ EKKI BLAUTT. EKKI MÁ SAGA Í SPERRUR EÐA SKERÐA Á NOKKURN HÁTT. BERA SKAL BLÝMENJU(EÐA SAMBÆRILEGT) Á ALLAR STÁLFESTINGAR.

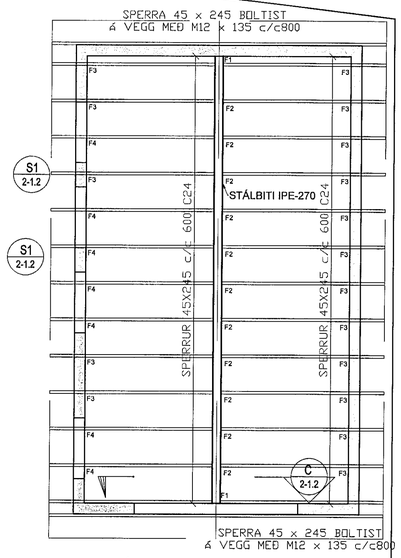

BENDING Í VEGGI:

Í ÚTVEGGI KEMUR K10C200 LÁRÉTT OG K10C200 LÓÐRÉTT Í YTRI BRÚN , NEMA ANNAÐ SÉ TEKIÐ FRAM.

UMHVERFIS OP SKAL SETJA 2K12 SEM NÁ 500 ÚT FYRIR BRÚNIR OPS, NEMA ANNAÐ SÉ TEKIÐ FRAM.

SETJA SKAL STUNGUJÁRN, 2K12, LENGD = 1000mm. TIL HLIÐAR VIÐ ÖLL HURÐAROP OG GLUGGA SEM NÁ NIÐUR AÐ GÓLFPLÖTU.

Steypa:
Öll steypa skal uppfylla kröfur ÍST14 og ÍST10 svo og eftirfarandi: Útisteypa : VS<0,5
Sementsmagn>300 kg/m3 Fjarlægðarstuðull lofts < 0,25 mm Loft : 5-6 % Styrkleiki : S 250 Steypust.stál: K10 og K12 skulu vera úr KS50 en þó skulu lykkjur vera úr suðuhæfu KS50. K16 og stærri járn skulu vera úr KS50.
Mál á lykkjum eru utanmál. Ekki má skeyta meira en þriðja hvert járn í sama sniði. Upp með og undir öll op skal setja 2K12 . Yfir op skal setja 2K12 nema annað sé tekið sérstaklega fram.
Í ytri brún útveggja skulu járn liggja 3,5 sm frá steypuyfirborði en annarsstaðar gilda ákvæði ÍST10.

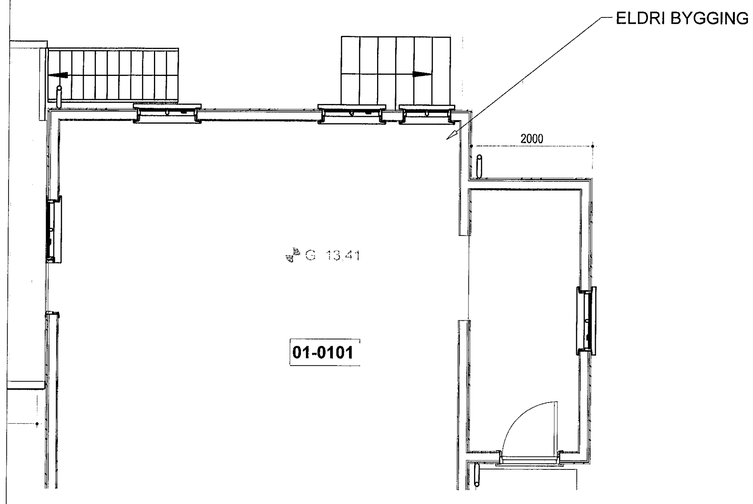

C 2-1.1 Snið 1:20

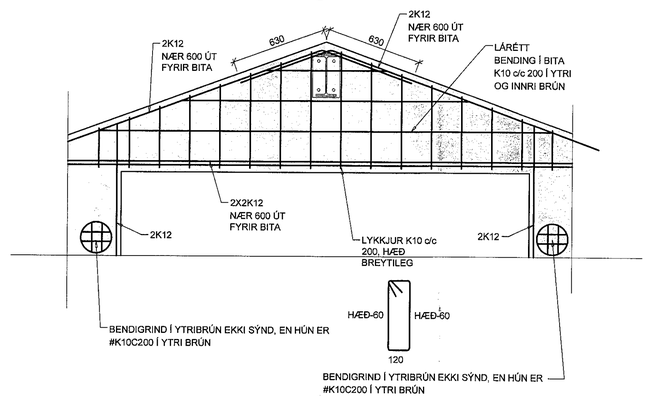

S1 2-1.1 Snið 1:20

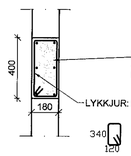

Festing F3
mkv. 1:20

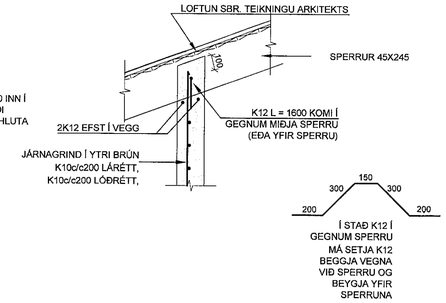

Festing F4
mkv. 1:20

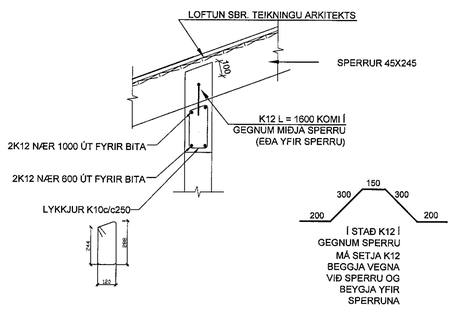

Festing F1
mkv. 1:10

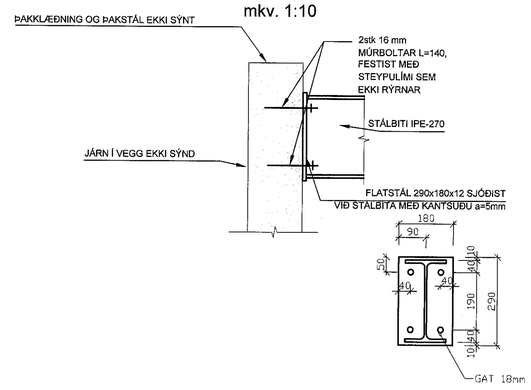

Festing F2
mkv. 1:10

LOFTUN ÞAKS OG
FRÁGANGUR ÞAKKANTS sbr.
TEIKNINGAR ARKITEKTS,
EINANGRUN YFIR STÁLBITA
SJÁ TEIKNINGAR ARKITEKTS

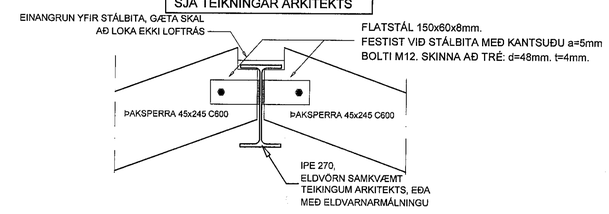

Verkfræðistofa Ívars Haukssonar ehf.
VÍH
Suðurlandsbraut 46, 108 Reykjav.
Sími: 695-4337
e-mail: ivar@vha.is
www.vha.is
Kennitala: 540212-2790

Hannað	Teiknað	Samþykkt:
Í.H.	Í.H.	Kennitala 110383-5339

SKERSEYRARVEGUR 3
HAFNARFIRÐI
BURÐARVIRKI
GRUNNMYND ÞAKS
SNIÐ OG FESTINGAR

Mkv.	Teikn. nr.	Verk nr.
1/50 1/20 1/10	2-1.1	1255

Áritun samræmingarhönnuðar / hönnunarstjóra:	Útgáfa	Dags.
Þórsteinn Á.	A	MAÍ '22