Sérmynd 03

Mkv: 1:10

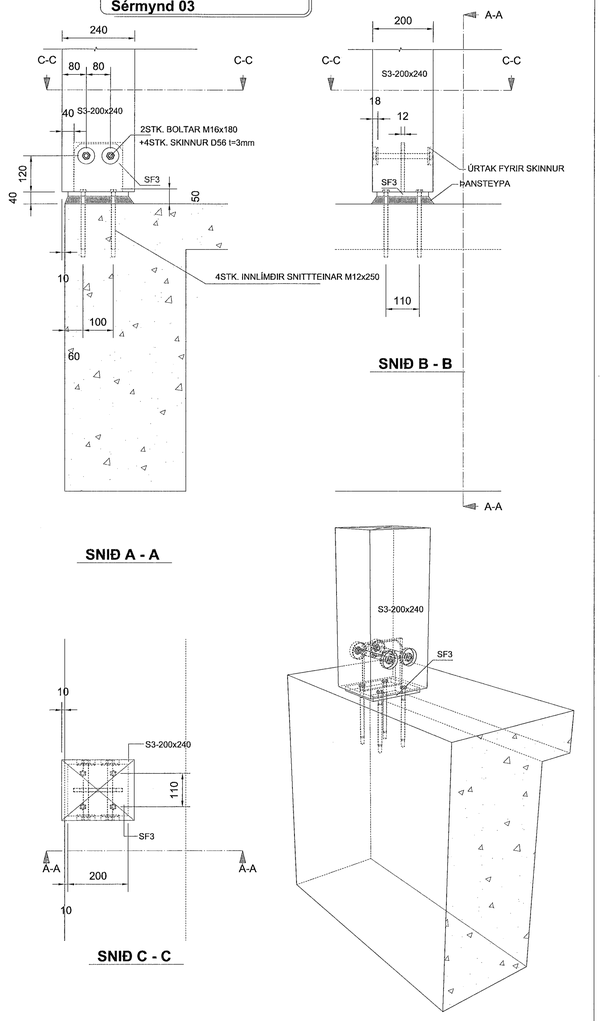

Sérmynd 04

Mkv: 1:10

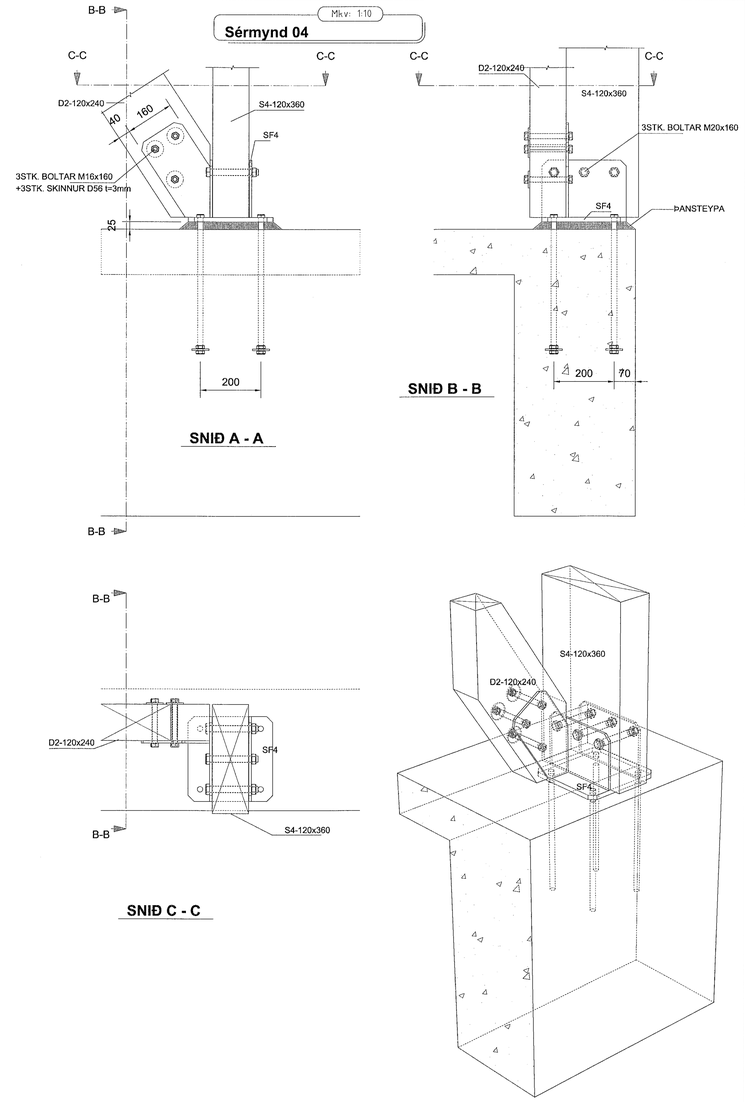

Sérmynd 05

Mkv: 1:10

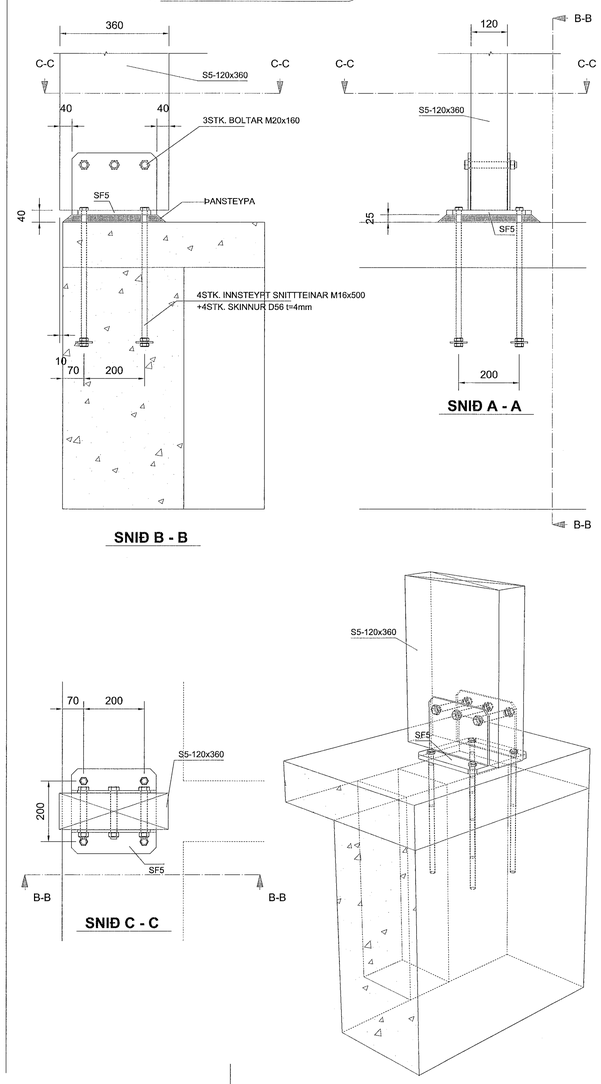

Samþykkt þann 26. júní 2023
Byggingarfulltrúinn í Hafnarfirði

SKÝRINGAR:

- ALMENNAR SKÝRINGAR SJÁ TEIKNINGU B 001
- ALLT EFNI OG ÖLL VINNA SKAL VERA Í SAMRÆMI VIÐ GILDANDI STAÐLA OG REGLUGERÐIR
- ÖLL MÁL ERU Í MILLIMETRUM
- SÖKKLAR STANDI Á FÖSTUM BOTNI Á FROSTUFRÍU DÝPI, Á ÞJAPPAÐRI FYLLINGU. ÁLAG Á GRUNN 0,40MPa
- ALLT STÁLVIRKI SKAL VERA S235JR SKV. ÍST EN 10025:1990+A1:1993.
- YFIRBORÐSMEÐHÖNDLUN SKAL UPPFYLLA ,,CORROSION CLASS" C3 SKV. ÍST EN ISO 12944-2 EÐA TÆRINGARFLOKK 2 SKV. BYGGINGAREGLUGERÐ
- LÍMTRÉ BITAR ERU Í FLOKKI GL28H
- LEGGJA SKAL TJÖRUPAPPA Á MILLI STEYPU OG REIMA / VEGGJAGRINDA
- BOLTAR SKV. ÍST EN ISO 4014 (EFNISFLOKKUR 8.8 SKV. ÍST EN ISO 898-1)
- ÞAR SEM EKKI ER MERKT DEILI SKAL NOTA SAMBÆRILEGT

STÁLFESTING SF3 - 18 STK.

Mkv: 1:10

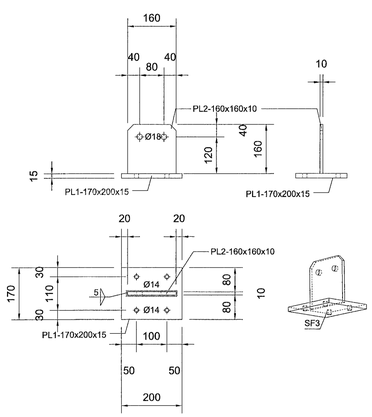

STÁLFESTING SF4 - 2 STK.

Mkv: 1:10

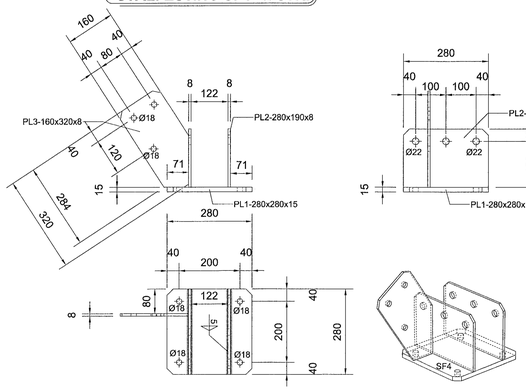

STÁLFESTING SF4s - 2 STK.

1:10 Mkv:

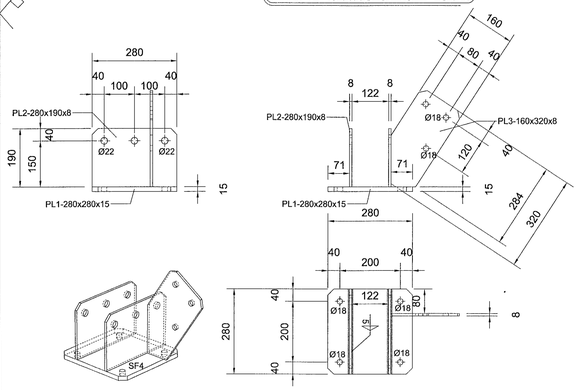

STÁLFESTING SF5 - 10 STK.

Mkv: 1:10

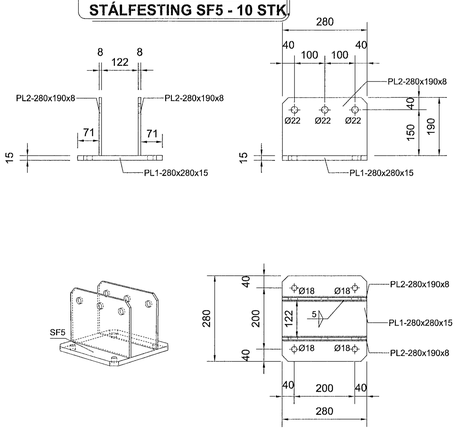

NR.	BREYTING	DAGS	TEIKN	HANN	RÝNT	SAMÞ
A	VERKTEIKNING	04.04.2022	MM	MM	JDF	JDF

F.H. VERKFRÆÐISTOFU REYKJAVÍKUR:
JÓN ÞÓR FINNBOGASON - KT: 200977-5059

HÖNNUNARSTJÓRI:
Rún Zoëga 170472 3379

Verkfræðistofa REYKJAVÍKUR
FISKISLÓÐ 75, 101, REYKJAVÍK KT: 560415-0600

VERK:
STRAUMHELLA 4 - MHL.2
Hafnarfjörður

TEIKNING:
BURÐARVIRKI
SÉRMYND 03, 04 og 05

VERKNR.:		MKV.:
22027		1:10@A1
TEIKNAÐ:	HANNAÐ:	YFIRFARIÐ:
MM	MM	JDF
DAGS:	TEIKNING NR:	ÚTGÁFA NR.:
04.04.2022	B402	A

©Öll afnot og afritun teikningar, að hluta eða í heild er háð skriflegu leyfi höfunda