Mkv: 1:10

Sérmynd 09

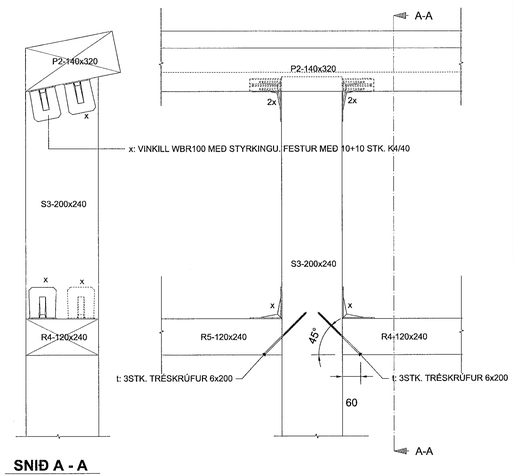

SNIÐ A - A

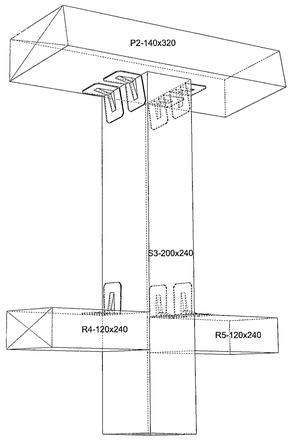

Mkv: 1:10

Sérmynd 10

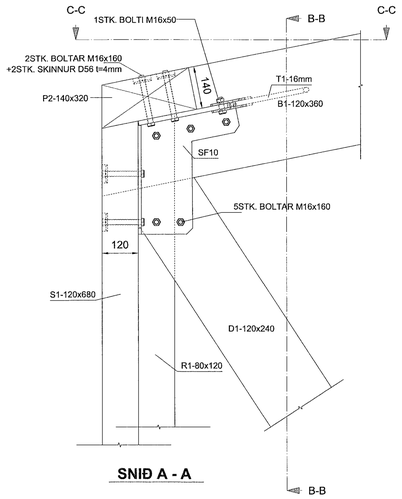

SNIÐ A - A

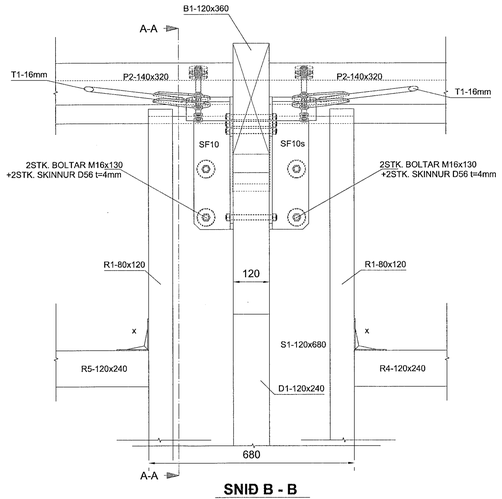

SNIÐ B - B

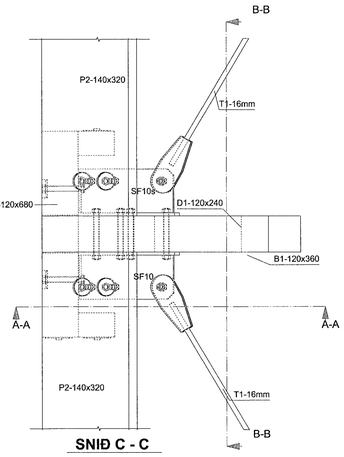

SNIÐ C - C

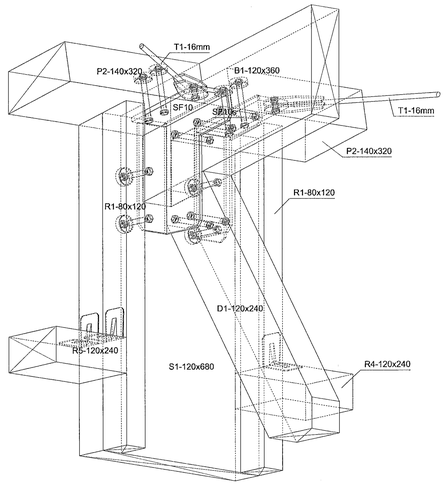

Mkv: 1:10

Sérmynd 11

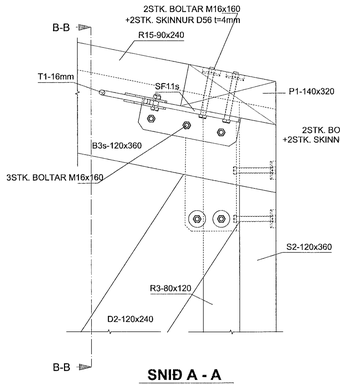

SNIÐ A - A

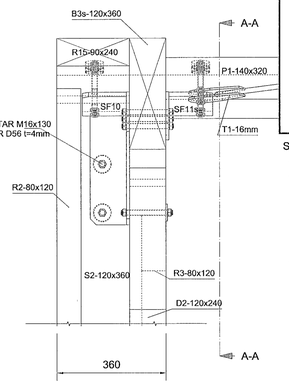

SNIÐ B - B

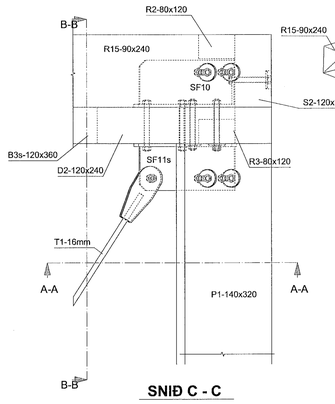

SNIÐ C - C

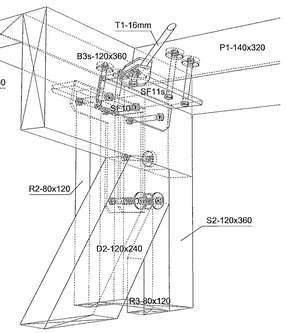

Sampykkt þann 26. júní 2023
Byggingarfulltrúinn í Hafnarfirði

SKÝRINGAR:

- ALMENNAR SKÝRINGAR SJÁ TEIKNINGU B 001
- ALLT EFNI OG ÖLL VINNA SKAL VERA Í SAMRÆMI VIÐ GILDANDI STAÐLA OG REGLUGERÐIR
- ÖLL MÁL ERU Í MILLIMETRUM
- SÖKKLAR STANDI Á FÖSTUM BOTNI Á FROSTUFRÍU DÝPI, Á ÞJAPPAÐRI FYLLINGU. ÁLAG Á GRUNN 0,40MPa
- ALLT STÁLVIRKI SKAL VERA S235JR SKV. ÍST EN 10025:1990+A1:1993.
- YFIRBORÐSMEÐHÖNDLUN SKAL UPPFYLLA „CORROSION CLASS" C3 SKV. ÍST EN ISO 12944-2 EÐA TÆRINGARFLOKK 2 SKV. BYGGINGAREGLUGERÐ
- LÍMTRÉ BITAR ERU Í FLOKKI GL24H
- LEGGJA SKAL TJÖRUPAPPA Á MILLI STEYPU OG REIMA / VEGGJAGRINDA
- BOLTAR SKV. ÍST EN ISO 4014 (EFNISFLOKKUR 8.8 SKV. ÍST EN ISO 898-1)
- ÞAR SEM EKKI ER MERKT DEILI SKAL NOTA SAMBÆRILEGT

Mkv: 1:10

STÁLFESTING SF10 - 16STK.

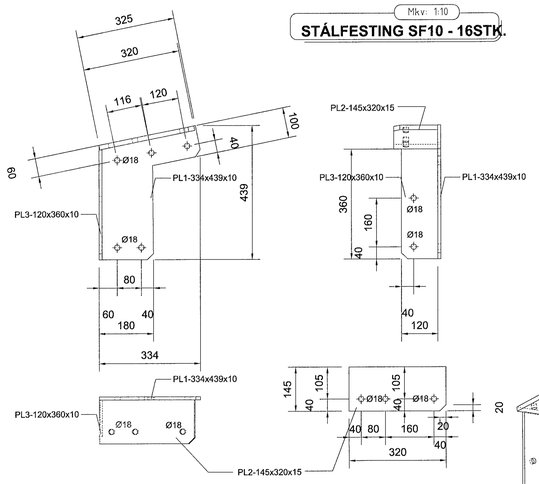

Mkv: 1:10

STÁLFESTING SF10s - 16STK.

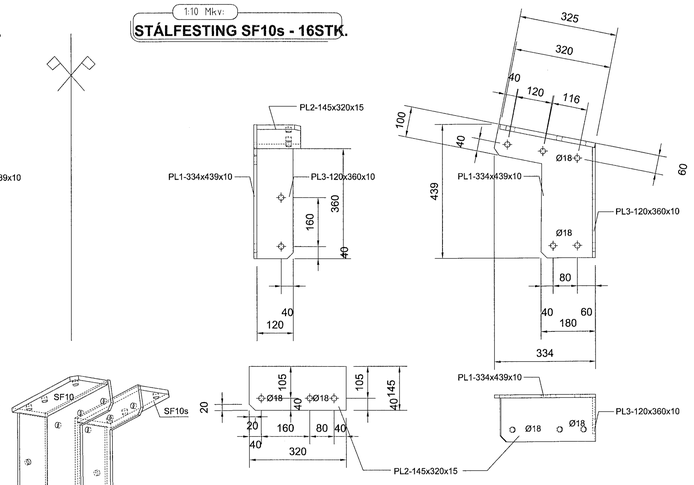

Mkv: 1:10

STÁLFESTING SF11 - 2STK.

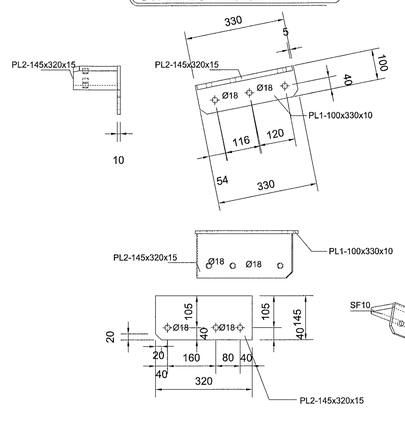

Mkv: 1:10

STÁLFESTING SF11s - 2STK.

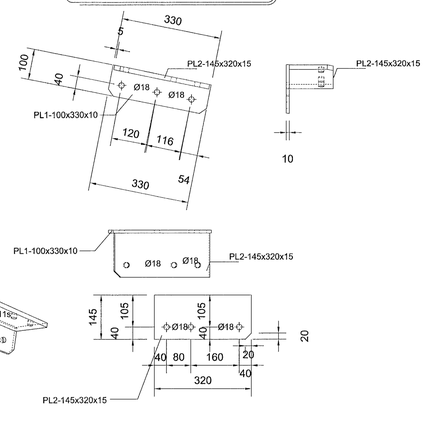

NR.	BREYTING	DAGS	TEIKN	HANN	RÝNT	SAMÞ
A	VERKTEIKNING	04.04.2022	MM	MM	JÞF	JÞF

F.H. VERKFRÆÐISTOFU REYKJAVÍKUR:
JÓN ÞÓR FINNBOGASON - KT: 200977-5059

HÖNNUNARSTJÓRI:
Þór Zöglin 120742 3379

Verkfræðistofa REYKJAVÍKUR
FISKISLÓÐ 75, 101, REYKJAVÍK KT: 560415-0600

VERK:
STRAUMHELLA 4 - MHL.2
Hafnarfjörður

TEIKNING:
BURÐARVIRKI
SÉRMYND 09, 10 OG 11

VERKNR.:		MKV.:
22027		1:10@A1
TEIKNAÐ:	HANNAÐ:	YFIRFARIÐ:
MM	MM	JÞF
DAGS:	TEIKNING NR:	ÚTGÁFA NR.:
04.04.2022	B404	A

©Öll afnot og afritun teikninga, að hluta eða í heild er háð skriflegu leyfi höfunda