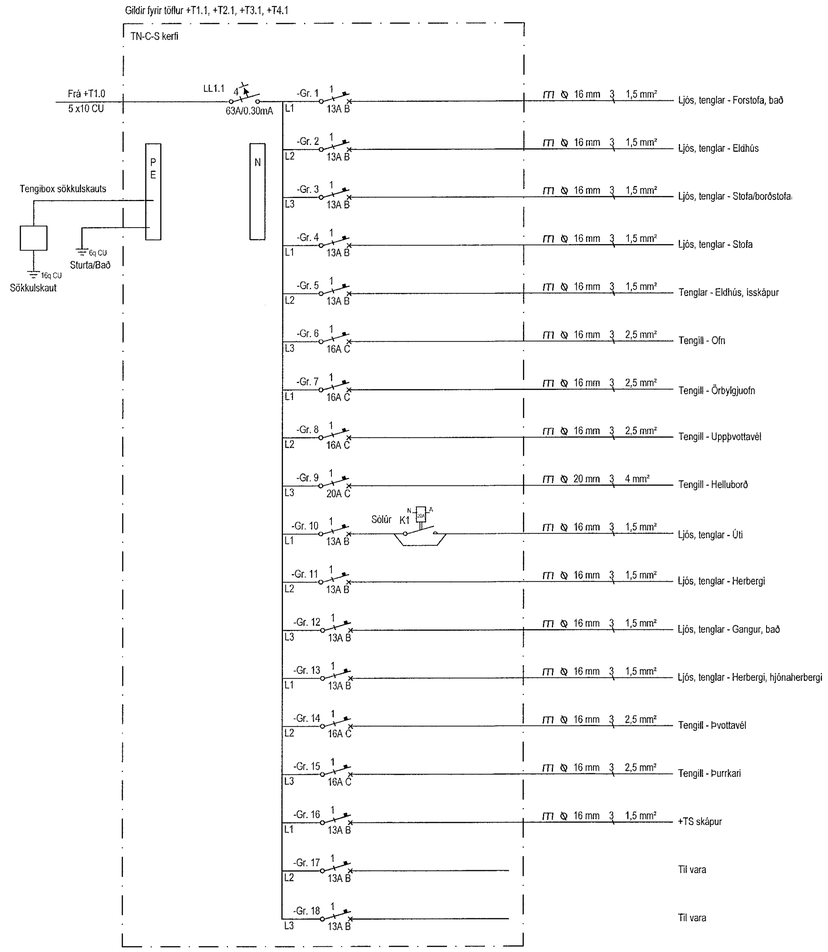

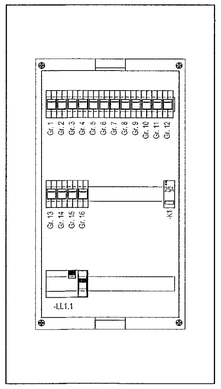

Dæmi um útlit

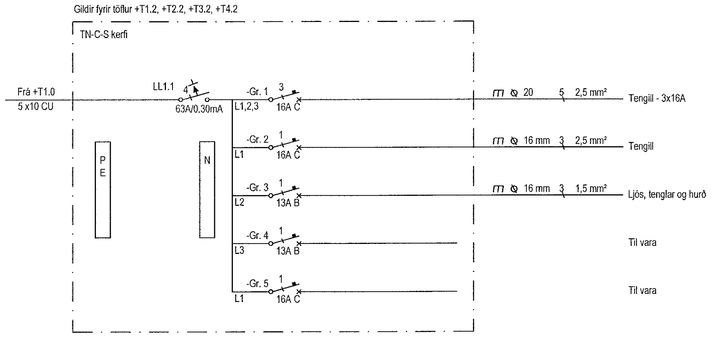

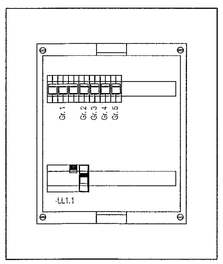

Dæmi um útlit

MÓTTEKIÐ
22. JÚNÍ 2021
fh. Byggingarfulltrúans í Hafnarfirði

HÖNNUNARSTJÓRI
ASK
-8. Júní 2021

Raflausnir

HÖNNUN OG RÁÐGJÖF

Hannað:
Agnar Sveinsson

Yfirfarið:
Vilhjálmur Rist

Sampykkt: Vilhjálmur Rist
Kennit. 301168-5199

Villi Rist

Aðalhönnuður

Br. númer	Dagsetning	Skýring.
---	---	---
---	---	---
---	---	---
---	---	---
---	---	---

Íbúðarhúsnæði

Stekkjarberg 9 (D til G) mkl 02 (05)
221 Hafnarfjörður

Einlínumyndir

1. hæð
Enginn

---

xx1102 A

12.10.2019

Frumrit A1