Aðaltafla T0.11 Ásv.11 / 10 íb. TN-C-S 400/230 Vac

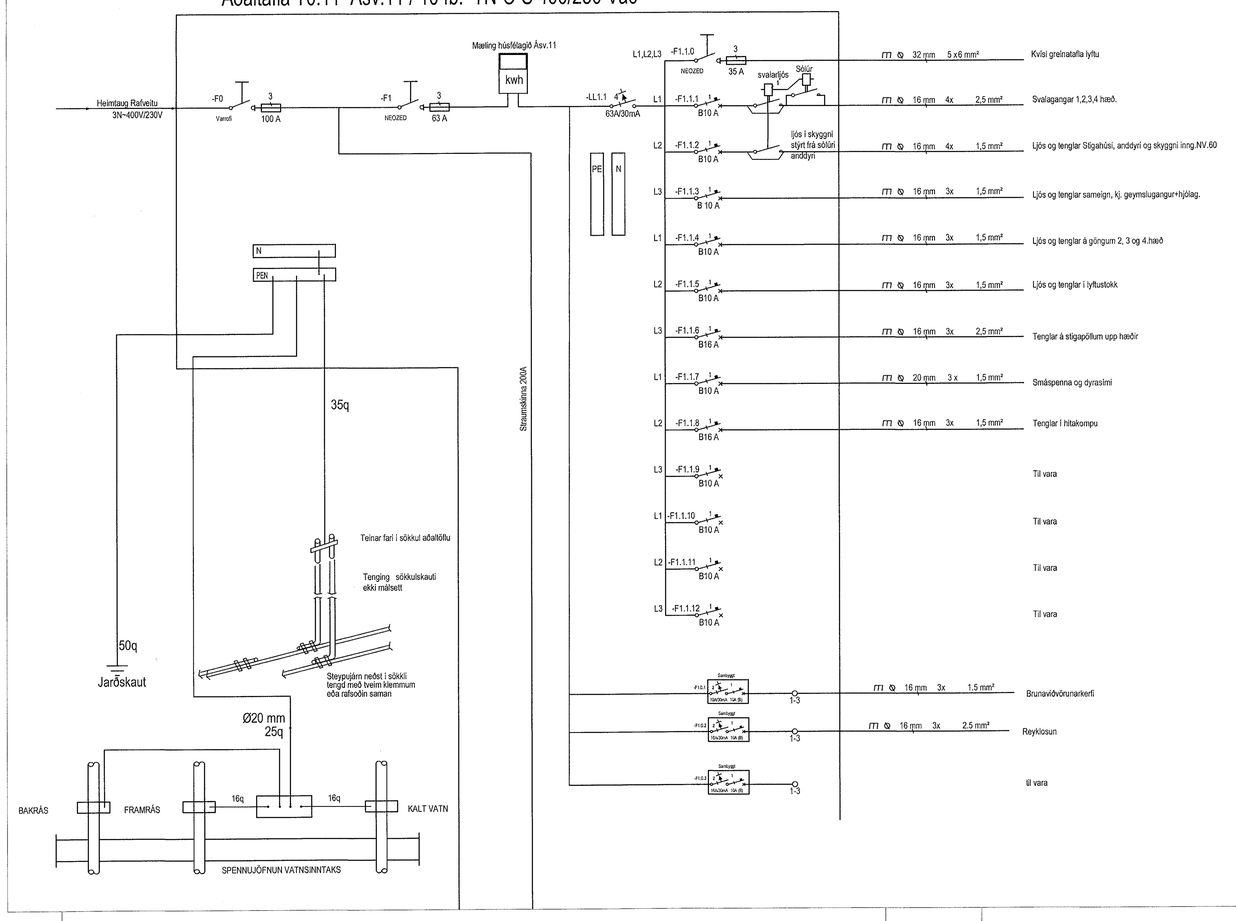

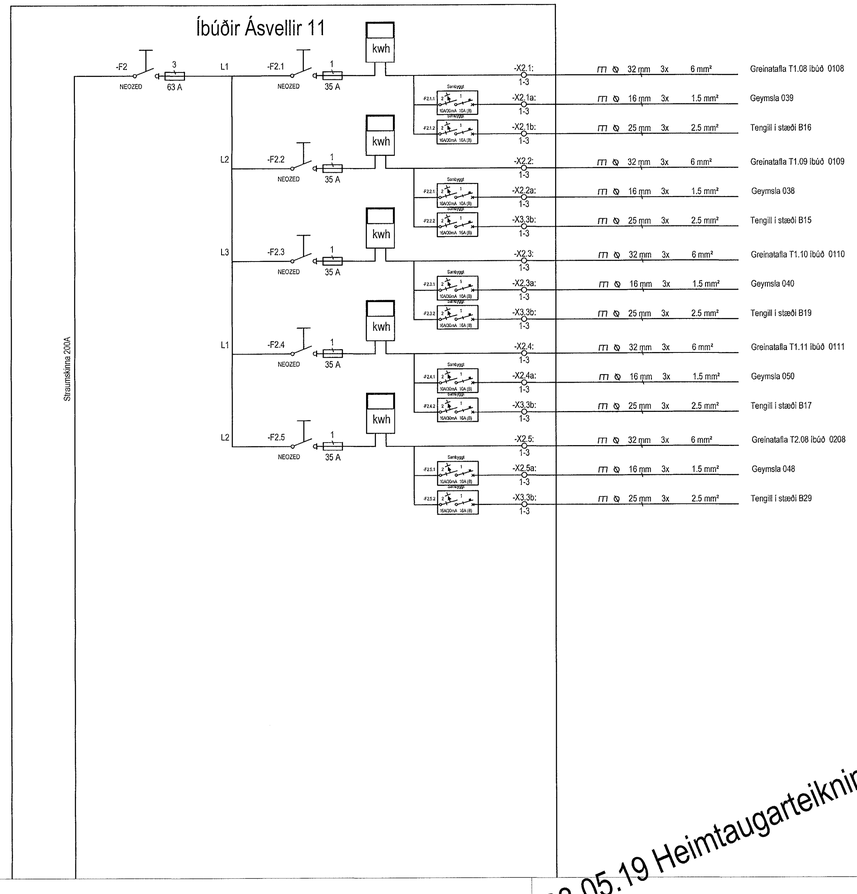

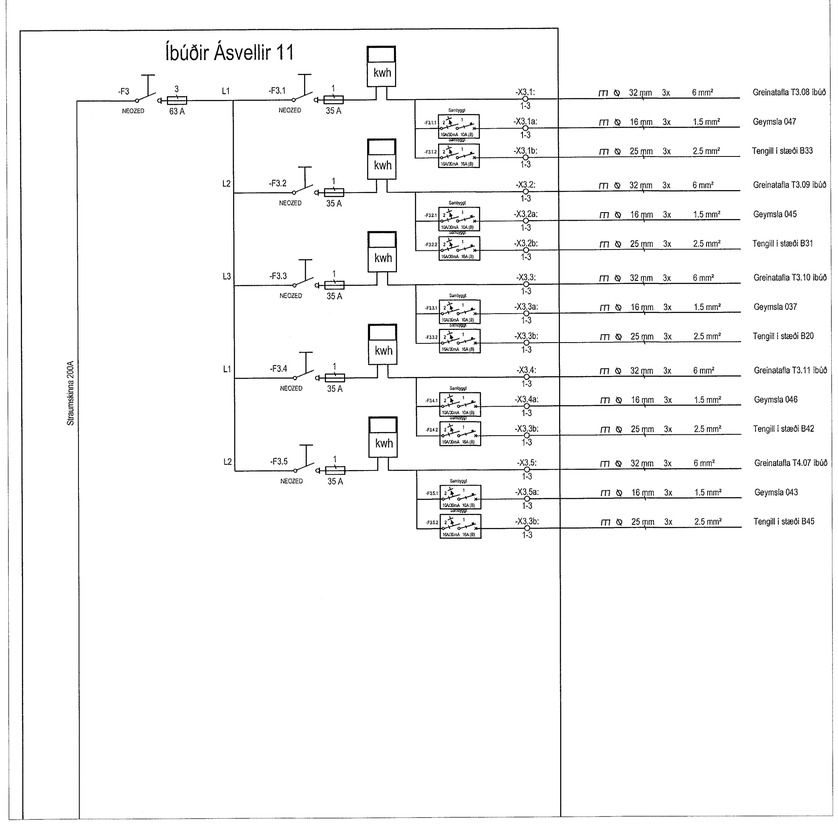

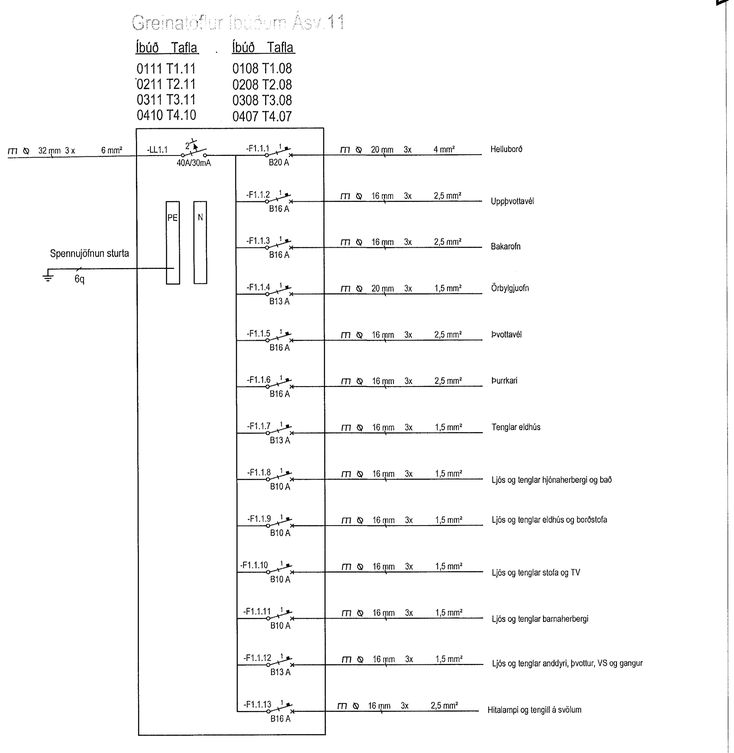

MÓTTEKIÐ
10. APR. 2023
Byggingarfulltrúinn í Hafnarfirði

ÚTG.	DAGS.	ÚTGÁFUFERILL	HANNAÐ TEIKN. YFIRF.
—	—	—	—
—	—	—	—
—	—	—	—
—	—	—	—
—	—	—	—
—	—	—	—
—	—	—	—
—	—	—	—
—	—	—	—

2023.05.19 Heimtaugarteikning fyrir Ásvelli 3 - 5 SVE

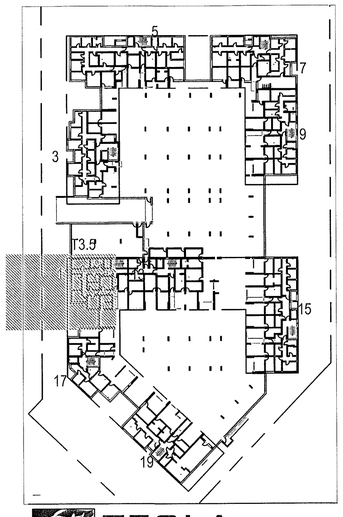

TESLA ehf
Raflagna- og lýsingarhönnun
Svanbjörn Einarsson, kt.180265-3339
698-2624, svanbjorn@teslaehf.is

Fjölbýlishús
Ásvellir 3-5
221, Hafnarfirði

Rafkerfi
Aðaltafla T0.11
Ásvellir 11

TEIKNINÚMER	BLAÐSTÆRÐ	HANNAÐ:	SVE
20230410.1	A1	TEIKNAÐ:	SVE
00_15_05 ásv.11		YFIRFARIÐ:	SVE
DAGS.	MÆLIKVARÐI		ÚTGÁFA
2023.04.10	1:50	:	A

Dagsetning aðaluppdráttar: nr/dags
Hönnuður: Svanbjörn Einarsson kt.180265-3339
Hönnunarstjóri:

T:\Verkefnamöppur\2023.04.10 Bygg Ásvellir 3-5, blokk bílalyf\ 104 íbúð. Vinnugögn\Teikningar\00_15 aðalt og greinatöflur.dwg