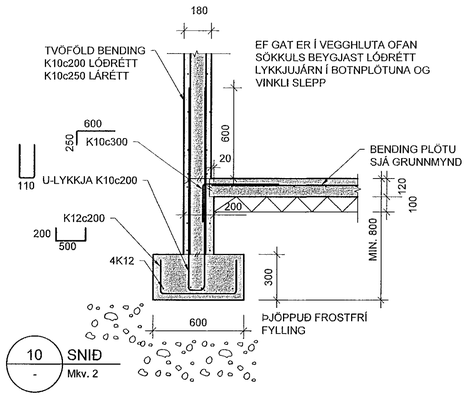

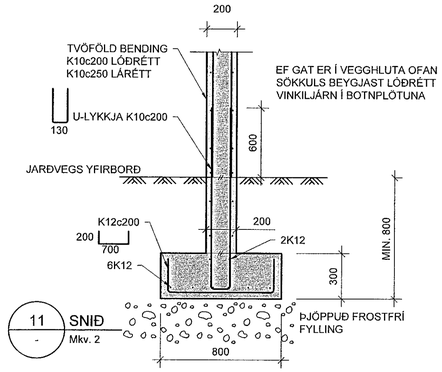

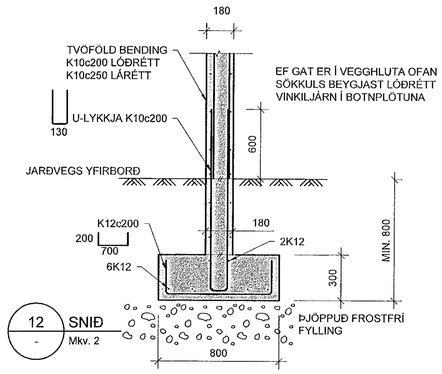

Samþykkt þann
12. júní 2021
Byggingarfulltrúinn í Hafnarfirði

MKV. 2

0 500 1000 1500 2000 mm

1:20 (Í A1)

Hönnunarstjóri: Kristinn Ragnarsson kt. 120944-2669

BREYTINGAR

NR.	DAGS.	BREYTING	SÞ.
1	20.06.2021	Frumútgáfa	HÓÓ

VERKFRÆÐISTOFA

NEW NORDIC ENGINEERING ehf. kt. 520914-1450
HÆÐASMÁRI 6, 201 KÓPAVOGUR
hoo@nne.is, S: 8993577(HOÓ)/8993077(SAÓ)

SAMÞYKKT Hákon Örn Ómarsson 300577-3189

VERK
NÓNHAMAR 8
HAFNARFJÖRÐUR

TEIKNING
BURÐARVIRKI
SNIÐ OG DEILI

HANNAÐ	TEIKNAÐ	YFIRFARIÐ	MÆLIKVARÐI
SAÓ	SAÓ	HÓÓ	1:20 /A1

DAGS.	VERK NR.	TEIKNING NR.	ÚTGÁFA NR.
20.06.2021	21017	B202	1

© Öll afnot og afritun teikningar, að hluta eða í heild er háð skriflegu leyfi höfunda

M:\AVR\21\21017 – Nónhamar 8\03 TEIKNINGAR\Burðarvirki\burdur-Nónhamar 8V3.dwg