SKÝRINGABLAÐ LAGNA

FRÁRENNSLISLAGNIR:

ÞVERMÁL OG GERÐ, ALLRA LAGNA, KEMUR FRAM Á TEIKNINGUM.

ALLAR FRÁRENNSLISLAGNIR Í GRUNNI SKULU VERA ÚR PVC-RÖRUM, NEMA ANNAÐ SÉ TEKIÐ FRAM.
ALLAR FRÁRENNSLISLAGNIR OFAN BOTNPLÖTU SKULU VERA ÚR PP-RÖRUM, NEMA ANNAÐ SÉ TEKIÐ FRAM. TENGISTYKKI SKULU VERA SÖMU GERÐAR OG LAGNIRNAR SJÁLFAR. EFNIÐ SKAL VERA VOTTAÐ.

LENGDAR-HALLI LAGNA MÁ ALDREI VERA MEIRI EN 300 ‰
KÓTAR Á LÖGNUM ERU MIÐAÐIR VIÐ RÖR-BOTN.

MEÐ JARÐVATNSLÖGNUM SKAL SETJA HARPAÐA MÖL, Þ.E. MÖL nr. 1. UM FRÁGANG AÐ ÖÐRU LEYTI ER VÍSAÐ TIL RB-BLAÐA, LEIÐBEININGAR Í ÍST - 65 OG ANNARA STAÐLA OG REGLUGERÐA SEM Í GILDI ERU.

ÞAKNIÐURFÖLL SKAL TENGJA VIÐ JARÐVATNSLÖGN a.m.k. 10 CM FYRIR NEÐAN ENDANLEGT JARÐVEGSYFIRBORÐ.

ÚTLOFTUNARVENTLAR SKULU VERA AF VIÐURKENNDRI GERÐ.

MESTA BIL Á MILLI UPPHENGJA FYRIR LÁRÉTTAR FRÁRENNSLISLAGNIR SKAL VERA 10 × ÞVERMÁL RÖRS

Á ALLA FALL-STAMMA KOMI FESTING VIÐ PLÖTUSKIL OG a.m.k. EIN ÞAR Á MILLI.

ALLAR FRÁRENNSLISLAGNIR SEM ERU OFAN VIÐ BOTNPLÖTU, SKULU VERA ÚR HLJÓÐDEMPANDI ÞUNGU PP (RAUPIANO EÐA SAMSVARANDI) OG EINANGRAÐAR MEÐ ÁDRAGI.

ALLT EFNI OG ÖLL VINNA SKAL VERA Í SAMRÆMI VIÐ GILDANDI STAÐLA OG REGLUGERÐIR.

NEYSLUVATNSLAGNIR ÁL/PEX

ALLAR PÍPUR SKULU VERA ÁL/PEX RÖR. EFNIÐ SKAL VERA VOTTAÐ.

TENGISTYKKI SKULU VERA ÚR AFZINKUNARFRÍU EFNI, FRAMLEITT SÉRSTAKLEGA FYRIR VIÐKOMANDI RÖR.

PÍPUR INNANHÚSS SKAL EINANGRA MEÐ 20 mm ÞYKKUM GLERULLARHÓLKUM OG VEFJA MEÐ PLAST-DÚK, EÐA Á ANNAN SAMBÆRILEGAN HÁTT.

LAGNIR SKAL ÞRÝSTIPRÓFA VIÐ ÞRÝSTING 1,5 x VINNUÞRÝSTINGUR MINNST 15 bar, AÐ ÖÐRU LEITI SJÁ LEIÐBEININGAR FRAMLEIÐANDA.

MESTA BIL MILLI UPPHENGJA ER 1,2 m UNDIR LOFTUM, OG 1,2 m Á VEGGJUM, AÐ ÖÐRU LEITI SJÁ LEIÐBEININGAR FRAMLEIÐANDA.

ALLT EFNI OG VINNA SKAL VERA Í SAMRÆMI VIÐ GILDANDI STAÐLA OG REGLUGERÐIR.

NEYSLUVATNSLAGNIR RÖR Í RÖR

Þar sem neysluvatnslagnir eru rör í rör, skal innri pípan vera úr plasti með súrefniskápu, t.d. RAUTITAN - flex, eða sambærilegu efni.
Efnið skal vera vottað.

Ídráttarrörið skal vera úr HD-polyeten eða öðru sambærilegu efni.

Þar sem tengistykki eru hluti af rör í rör kerfi skulu tengistykki vera úr afzinkunarfríu efni, t.d. ametal frá TA sem sérstaklega er framleitt fyrir rör í rör kerfi.

Staðsetja skal alla stúta að tækjum með góðri nákvæmni. Stútarnir skulu festast tryggilega og ná mátulega langt frá endanlegum vegg. Þétta skal með stútum þannig að þétting verði vatnsheld. Yfir öll göt skal setja þar til gerðar rósettur.

Á deilirörri í rör í rör kerfi skal merkja slönguenda þannig að sjá megi hverju slangan tengist.

Þar sem pípur eru innsteyptar í plötur skal staðsetja þær ofaná neðri járnagirnd á miðju plötuhafi en neðaná efri járnagrind við ásetur. Þar sem pípur eru innsteyptar í botnplötu skal staðsetja þær ofaná járnagirnd. Festa skal pípur í járnagrind með þartilgerðum festingum með mest 1,5 m millibili.

Beygjuradíus skal ekki vera meiri en 8 · ytra þvermál pípu. Nota skal tilbúin beygjustykki þegar leggja þarf pípur upp úr plötu eða útúr vegg.

Allt efni og vinna skal vera í samræmi við gildandi reglugerðir og staðla.

HITALAGNIR RÖR Í RÖR

ÞAR SEM OFNALAGNIR ERU RÖR Í RÖR, SKAL INNRI PÍPAN VERA ÚR PLASTI MEÐ SÚREFNISKÁPU, PEX-A EÐA SAMBÆRILEGU EFNI. EFNIÐ SKAL VERA VOTTAÐ.

ÍDRÁTTARRÖRIÐ SKAL VERA ÚR HD-POLYETEN EÐA ÖÐRU SAMBÆRILEGU EFNI.

ÞAR SEM TENGISTYKKI ERU HLUTI AF RÖR Í RÖR KERFI SKULU TENGISTYKKI VERA ÚR AFZINKUNARFRÍU EFNI, T.D. AMETAL FRÁ TA SEM SÉRSTAKLEGA ER FRAMLEITT FYRIR RÖR Í RÖR KERFI.

STAÐSETJA SKAL ALLA STÚTA AÐ OFNUM MEÐ GÓÐRI NÁKVÆMNI. STÚTARNIR SKULU FESTAST TRYGGILEGA OG NÁ MÁTULEGA LANGT FRÁ ENDANLEGUM VEGG. ÞÉTTA SKAL MEÐ STÚTUM ÞANNIG AÐ ÞÉTTING VERÐI VATNSHELD. YFIR ÖLL GÖT SKAL SETJA ÞAR TIL GERÐAR RÓSETTUR.

Á DEILIRÖRI Í RÖR Í RÖR KERFI SKAL MERKJA SLÖNGUENDA ÞANNIG AÐ SJÁ MEGI HVERJU SLANGAN TENGIST.

ÞAR SEM PÍPUR ERU INNSTEYPTAR Í PLÖTUR SKAL STAÐSETJA ÞÆR OFANÁ NEÐRI JÁRNAGIRND Á MIÐJU PLÖTUHAFI EN NEÐANÁ EFRI JÁRNAGRIND VIÐ ÁSETUR. ÞAR SEM PÍPUR ERU INNSTEYPTAR Í BOTNPLÖTU SKAL STAÐSETJA ÞÆR OFANÁ JÁRNAGIRND. FESTA SKAL PÍPUR Í JÁRNAGRIND MEÐ ÞARTILGERÐUM FESTINGUM MEÐ MEST 1,5 M MILLIBILI.

BEYGJURADÍUS SKAL EKKI VERA MEIRI EN 8 · YTRA ÞVERMÁL PÍPU. NOTA SKAL TILBÚIN BEYGJUSTYKKI ÞEGAR LEGGJA ÞARF PÍPUR UPP ÚR PLÖTU EÐA ÚTÚR VEGG.

ALLT EFNI OG VINNA SKAL VERA Í SAMÆMI VIÐ GILDANDI REGLUGERÐIR OG STAÐLA.

OFNAR SKULU FRAMLEIDDIR Í SAMRÆMI VIÐ KRÖFUR ÍST 69.

Á HVERN OFN KOMI STILLITÉ, LOFTSKRÚFA OG OFNLOKI, UM STAÐSETNINGU OG GERÐ SJÁ OFNATÖFLU.

ÞRÝSTIPRÓFA SKAL KERFIÐ Á EFTIRFARANDI HÁTT:
TAPPA SKAL AF KERFINU OG ÞRÝSTING SKAL STILLA Á 1,5 · VINNUÞRÝSTING. ÞRÝSTINGUR ÞESSI SKAL HALDAST Í A.M.K. 30 MÍNÚTUR. ÞESSU NÆST SKAL TAPPAÐ AF KERFINU ÞAR TIL ÞRÝSTINGUR HEFUR FALLIÐ Í ÞAÐ AÐ VERA 0,5 · VINNUÞRÝSTINGUR. EF ÞRÝSTINGURINN STÍGUR NÚ AFTUR, ÞÁ ER KERFIÐ ÞÉTT OG SKAL ÞRÝSTINGURINN HALDAST Í A.M.K. 90 MÍNÚTUR.

HITALAGNIR STÁLPÍPUR

ALLAR PÍPUR SKULU VERA ÚR SVÖRTUM JÁRN-RÖRUM, SAMKVÆMT DS-540, DIN-2440, EÐA ÖÐRUM SAMBÆRILEGUM STÖÐLUM.

PÍPUR INNANHÚSS SKAL EINANGRA MEÐ 20mm ÞYKKUM GLERULLAR-HÓLKUM OG VEFJA SÍÐAN MEÐ PLASTDÚK, EÐA ÖÐRU SAMBÆRILEGU.

HITALAGNIR SKAL ÞRÝSTIPRÓFA VIÐ ÞRÝSTING = 8 bar, Í 24 KLST.

Á HVERN OFN KOMI STILLITÉ, LOFTSKRÚFA OG OFNLOKI. UM STAÐSETNINGU OG GERÐ, SJÁ OFNATÖFLU.

$\Delta T = 40°C$.

MESTA BIL Á MILLI UPPHENGJA ER 2,0 m UNDIR LOFTUM OG 1,0 m Á VEGGJUM.

OFNAR SKULU FRAMLEIDDIR Í SAMRÆMI VIÐ KRÖFUR Í ÍST-69.

ALLT EFNI OG VINNA SKAL VERA Í SAMRÆMI VIÐ GILDANDI REGLUGERÐIR OG STAÐLA.

Framrás hitalagna
Bakrás hitalagna
Heitt neysluvatn
Kalt neysluvatn
Frárennslislagnir
Jarðvatnslagnir
Regnvatnslagnir
Regn- og jarðvatnslagnir

TÁKN OG SKAMMSTAFANIR:

EV : ELDHÚSVASKUR
HL : HANDLAUG
ÞV : ÞVOTTAVÉL
BK : BAÐKAR
RV : RÆSTIVASKUR
SV : SKOLVASKUR
SB : STEYPIBAÐ
VS : VATNSSALERNI
BRS : BRUNASLANGA
SK : SLÖNGUKRANI
ÚK : ÚTIKRANI
GN : GÓLFNIÐURFALL
GNG : GÓLFNIÐURFALL m/ gegnumstreymi
GNE : GÓLFNIÐURFALL m/ einstreymisloka
ÞN : ÞAKNIÐURFALL
NF : NIÐURFALL
BR : BRUNNUR
DBR : DÆLUBRUNNUR
HBR : HREINSIBRUNNUR
SN : SVALANIÐURFALL
SL : ÚTLOFTUNARVENTILL, (sogventill)
PVC : FRÁRENNSLISRÖR ÚR POLYVINYLKLÓRIÐ
PP : FRÁRENNSLISRÖR ÚR POLYPRORYLEN
PEH : PLASTRÖR ÚR POLYETHYLEN
ST : FRÁRENNSLISRÖR ÚR STEINSTEYPU
20‰ : HALLI Á LÖGN ER 2 cm/ lengdarmeter
ø100 : ÞVERMÁL RÖRS ER 100 mm
PN : PÍPA FER NIÐUR
PU : PÍPA FER UPP
ÍG : PÍPA ER Í GÓLFRAUF
ÍE : PÍPA LIGGUR Í EINANGRUN
ÍV : PÍPA LIGGUR Í VEGG
ÁV : PÍPA LIGGUR UTAN Á VEGG
ÍS : PÍPA LIGGUR Í SÖKKLI INNRÉTTINGAR
YD : PÍPA LIGGUR YFIR DYRUM
UPL : PÍPA LIGGUR UPP UNDIR LOFTPLÖTU

TÁKN

	Vatnsmælir	
	Hemill	
	Sía	
	Stilliloki	
	Renni/kúluloki	
	Einstreymiloki	
	Þrýstiminnkari	
	Öryggisloki	
	Segulloki	T.d. Danfoss EVI
	Mismunaþrýstingsl.	T.d. Danfoss AVP
	Mótþrýstiloki	T.d. Danfoss AVDA
	Hitast.loki f.neysluv.	T.d. Danfoss AVTQ
	Hitast.loki f.neysluv.	40-60, DN 20
	Loftskilja	T.d. Flamcovent
	Sjálv. rennslishemill	
	Sjálfvirk afloftun	T.d. Flexvent
	Tæmiloki	Slönguloki
	Þrýstingsmælir	0-6 bar/0-2,5 bar
	Hitamælir	0-100° C/ 0-50° C

TÆKJALISTI

ÁVÍSANASKÚFUR	QV2	Afköst, 360 kW Hitabreyting hitaveitu 75°C til 25°C. Hitabreyting vökva 5°C til 65°C. Þrýstifall á vökvahlið undir 30 kPa.
VÖKVADÆLA	DV2	Afköst 0,1 l/s gegn 70 kPa Afköst skulu nást á miðhraða.

Hæð upp í tæki:

BK: 700 mm
HL: 600 mm
SB: 1100 mm
ÞV: 700 mm
VS: 200 mm
SV: 1100 mm
EV: 600 mm

INNTAKSGRIND

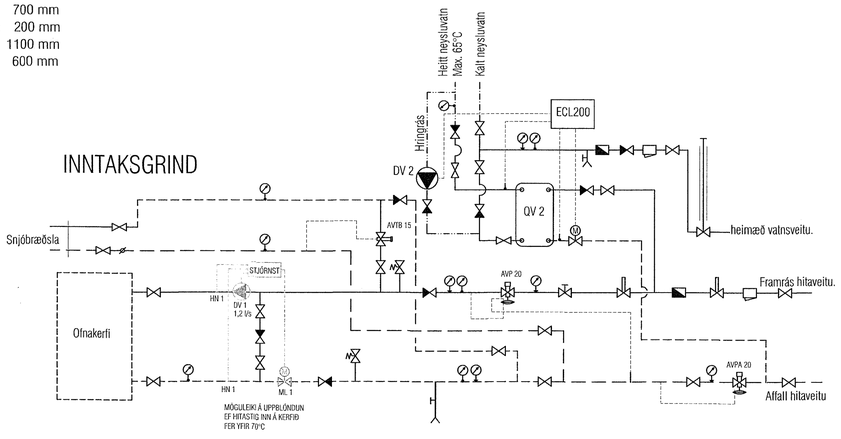

FRÁGANGUR Á FALLBRUNNI ø1000

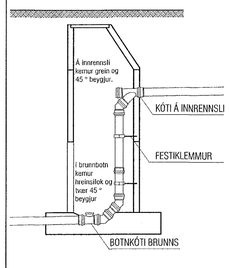

FRÁGANGUR REGNVATNSLAGNA

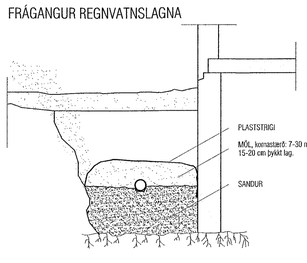

FRÁGANGUR LAGNA Í GEGNUM SÖKKULVEGG

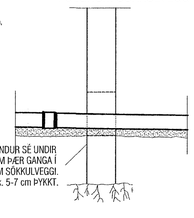

Samþykkt þann
11. júlí 2023
fh. byggingarfulltrúans í Hafnarfirði
Róbert A. Róbertsson

Útgáfa	Lýsing	Dags.
-		
-		
-		
-		
-		

VEKTOR
- hönnun og ráðgjöf -
Síðumúla 3, 108 Rvk, s: 554-6650 / 897-5363

Suðurhella 12, Hafnarfjörður

LAGNIR, MHL 1
SKÝRINGABLAÐ

Hannað: EÞK	Teiknað: MMA	Teikn. nr. L-01
Dagsetning: 26.01.2023	Mkv.: -	

Sigurður Hafsteinsson kt. 030859-7749
Byggingatæknifræðingur
Netfang: sigurdur@vektor.is

Samþykkt hönnuðar:

Samþykkt aðalhönnuðar / samræmingarhönnuðar:

Blaðst. A1