MILLIGÓLF, GRUNNMYND. 1:50

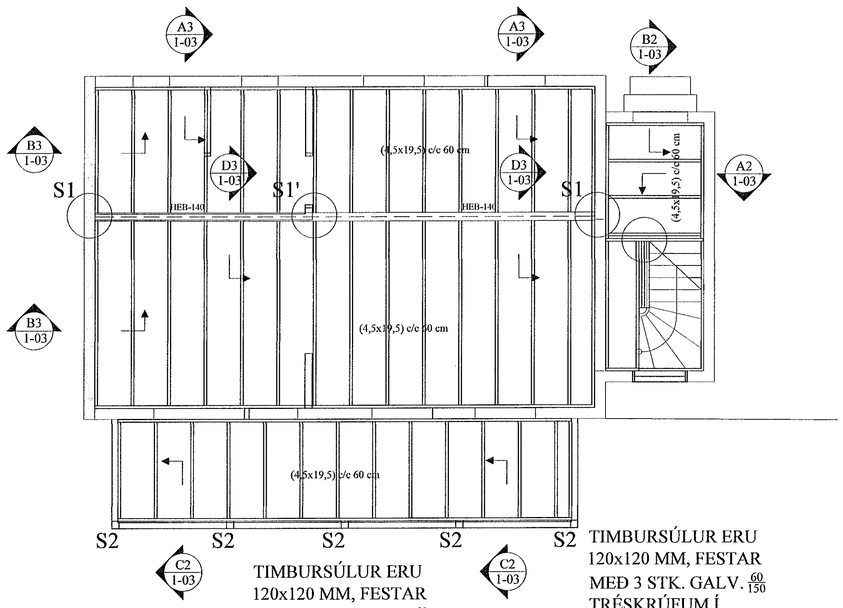

S1 / 1-03 SÉRMYND. 1:10

SÚLUR UNDIR STÁLBITA

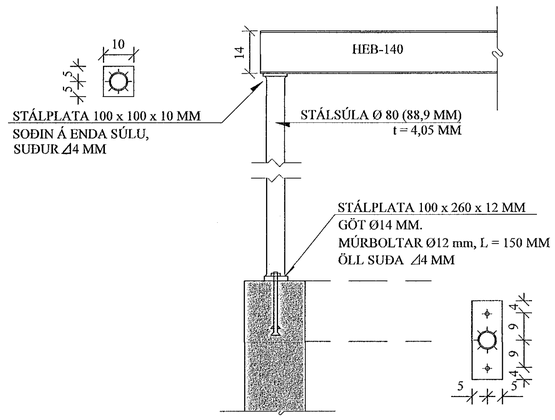

D3 / 1-03 SNIÐ. 1:10

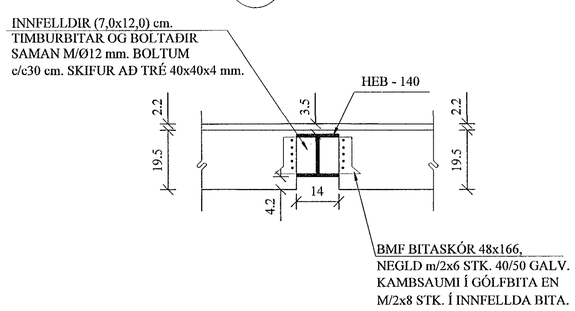

Samþykkt þann
20. JÚLÍ 2022
Byggingarfulltrúinn í Hafnarfirði

A3 / 1-03 SNIÐ. 1:10

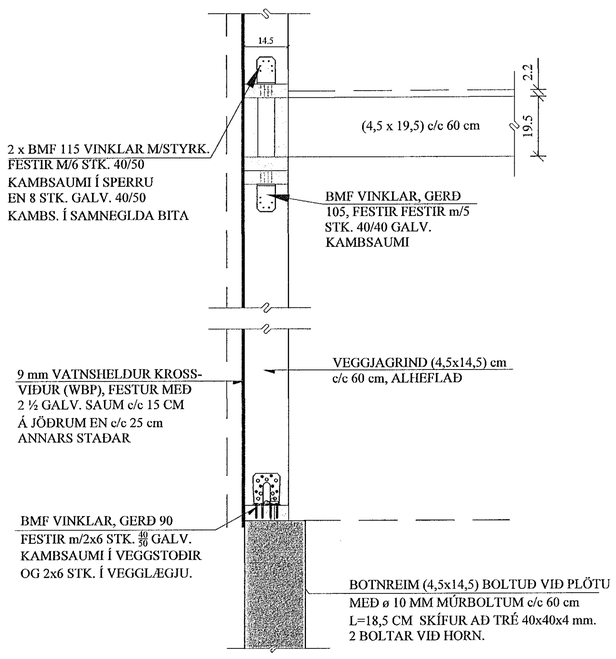

B3 / 1-03 SNIÐ. 1:10

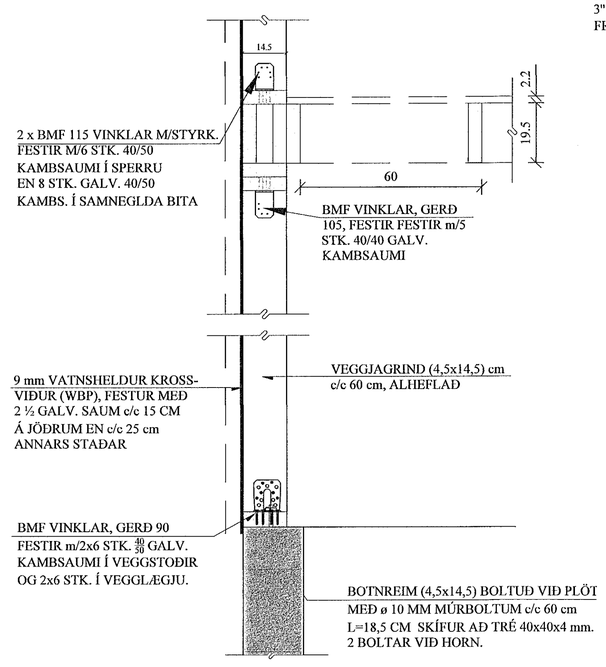

C2 / 1-03 SNIÐ. 1:10

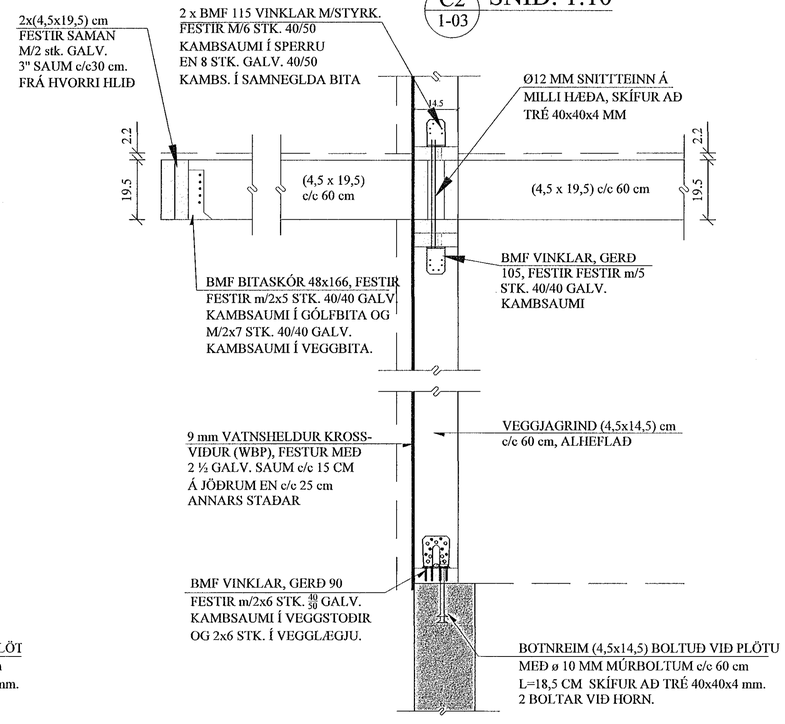

SKÝRINGAR FYRIR GÓLF YFIR 1.HÆÐ:

Gólfplötur skuli vera nótaðar, sléttar spónaplötur, 22 mm þykkar. Plötur skal líma saman í nótunum. Plötur skal leggja þvert á bitastefnu og mega aldrei spanna minna en 2 bil.

Gólfplötur skal festa við gólfbita með sjálfborandi skrúfum Ø3,5-4 mm, l = 50 mm. Bil milli skrúfa skal vera 100 mm á jaðri en 200 mm annars staðar. Skrúfhausum skal sökkt undir yfirborðið.

Lausholtum skal skjóta á milli gólfbita til stífingar gólfs. þau skal stikknegla í enda með 2 x 2 stk. 3" galv. saum.

Í milligólf skal setja 150 mm þéttull, tryggilega uppfesta.

Notálag = 200 kg/m²

JÓN KRISTJÁNSSON BYGGINGARVERKFRÆÐINGUR
KT: 210754-4829

BREYTINGAR

TILVÍSANIR:
SKÝRINGAR..... SJÁ TEIKN. NR. 1-01

Ríkarður Jónsson
140669-4319

Reikn.	JKR	Des. '21	Útgefið:	10.12.2021
Teikn.	JKR	Des. '21	Kvarði:	1:50, 1:10
Ath.				
Samþ.				

HVERFISGATA 32
Hafnarfirði

Nr. 1-03

Verkhluti
MILLIGÓLF,
GRUNNMYND,
SNIÐ OG SKÝRINGAR.
SÉRMYNDIR.

Verkfræðistofa
Jóns Kristjánssonar ehf
Eiðismóla 12
110 Reykjavík
Sími: 537-0002 Gsm: 772-3154
Kt: 540817-0390
Netfang: jokris54@gmail.com