Almennar skýringar:

1. Allar pípur eru 16mm og vír 1.5mm2 nema annað komi fram á teikningum.
2. Allar pípur í smáspennukerfum eru 20mm nema annað komi fram á teikningum.
3. Hæðir rofa frá fullfrágengnu gólfi eru 1100mm nema annað komi fram á teikningum.
4. Hæðir lág- og smáspennutengla í bílageymslu, baðherbergi, salernum, þvottahúsi og eldhúsi eru 1100mm frá fullfrágengnu gólfi nema annað komi fram á teikningum.
5. Hæðir lág- og smáspennutengla eru 200mm frá fullfrágengnu gólfi nema annað komi fram á teikningum.
6. Hæðir útiljósa og útitengla eru 1800mm frá fullfrágengnum svölum og eða lóð nema annað komi fram á teikningum.
7. Hæðir veggdósa eru 1800mm frá fullfrágengnu gólfi nema annað komi fram á teikningum.
8. Hæðir veggdósa á baðherbergjum og salernum eru 1800mm frá fullfrágengnu gólfi nema annað komi fram á teikningum
9. Hæð á dósum fyrir hitanema er 1400mm frá fullfrágengnu gólfi.
10. Öll mál eru gefin upp í millimetrum og er alltaf miðað við fullfrágengið gólf eða veggi. Öll mál miðast við miðja dós.
11. Öll tákn eru táknræn og ber að samræma lagnir að tækjum eftir aðstæðum á staðnum og eftir sérteikningum.
12. Greinar eru ekki sýndar í öllum tilvikum að töflu, en eru þá merktar viðkomandi töflu. Dæmi: T1 - F1.1 er grein 1 á lekastraumsrofa frá töflu T1.
13. Til snertispennuvarna skal nota núllun og lekastraumsrofavörn.
14. Málmhluta lagna, tækja, lampa og rafbúnaðar skal jarðbinda vandlega.
15. Málstraumur rofa og tengla skal minnst vera 10A.
16. Jarðbinda skal pípukerfi fyrir heita og kaldavatnslögn. Skila skal mælingu af jarðbindingunni og skal hún uppfylla kröfur rafveitunnar.
17. Allar lagnir og frágangur skal vera í samræmi við Reglugerð um raforkuvirki.
18. Fyrir nákvæma staðsetningu veggja skal styðjast við arkitektateikningar.
19. Allar lagnir og frágangur sökkulskautstenginga skulu vera í samræmi við tæknilega tengiskilmála

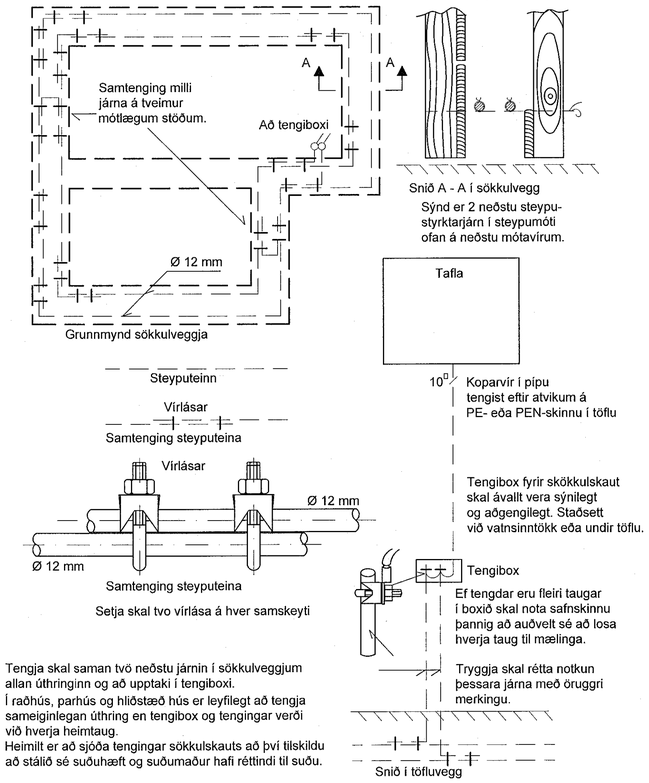

Tengja skal saman tvö neðstu járnin í sökkulveggjum allan úthringinn og að upptaki í tengiboxi.
Í raðhús, parhús og hliðstæð hús er leyfilegt að tengja sameiginlegan úthring en tengibox og tengingar verði við hverja heimtaug.
Heimilt er að sjóða tengingar sökkulskauts að því tilskildu að stálið sé suðuhæft og suðumaður hafi réttindi til suðu.

Skýringamyndir af sökkulskauti

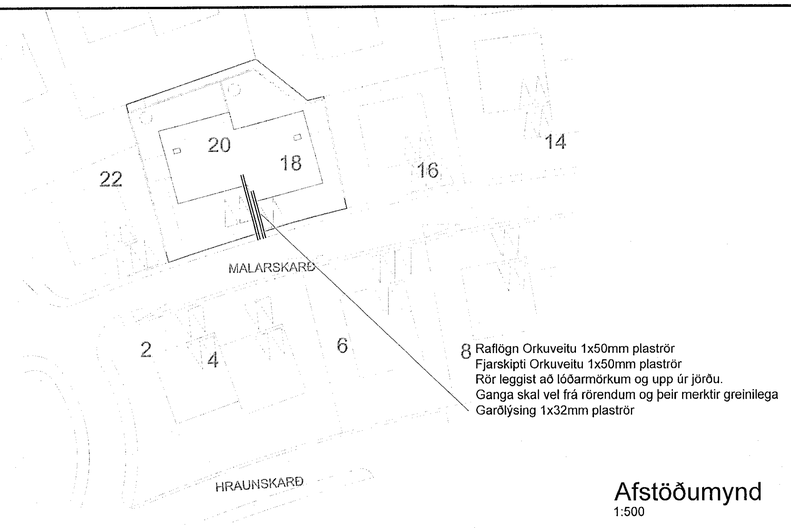

Afstöðumynd
1:500

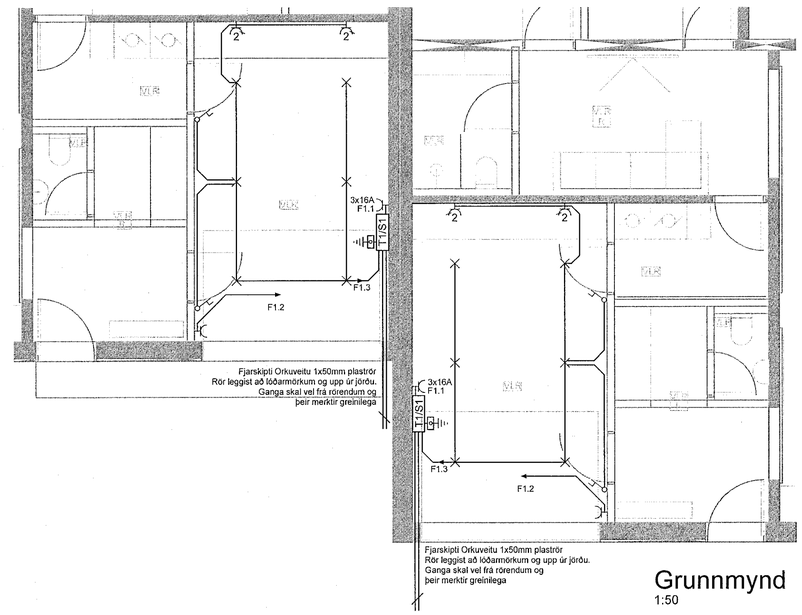

Grunnmynd
1:50

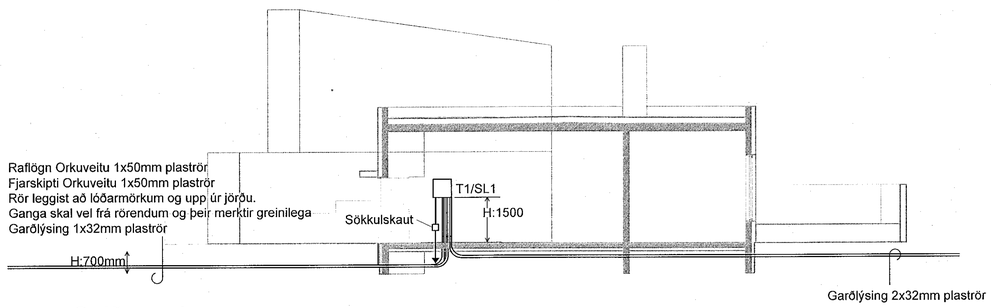

Sniðmynd
1:100

Aðaltafla T1-S1

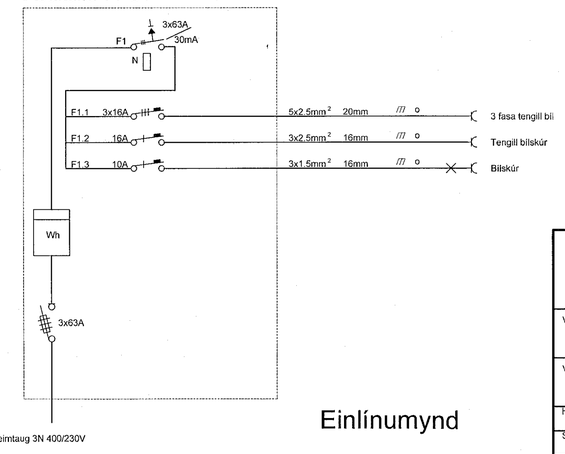

Einlínumynd

MÓTTEKIÐ
15. ÁGÚ. 2022
fh. Byggingarfulltrúans í Hafnarfirði

LÝSING & HÖNNUN
Skipholti 35 - 105 Reykjavík
lysingoghonnun@lysingoghonnun.is
www.lysingoghonnun.is

Verkheiti: MALARSKARÐ 18-20 HAFNARFJÖRÐUR	Dagsetning: 11.07.22
	Verknúmer: 22-030
Verkhluti: Afstöðumynd, sniðmynd, sökkulskaut Skýringar ,Einlínumynd, Grunnmynd	Mælikvarði: 1:50 - 1:100 - 1:500
	Teikning nr.: 2 af 2
Hannað: Heimir Jónasson; Teiknað: Heimir Jónasson; Yfirfarið:	Útgáfa: -
Samþykkt: Heimir Jónasson; Kennitala: 3008764559; Undirskrift:	
Undirskriftin staðfestir samþykt uppdráttar: TRÍPÓLI ARKITEKTAR Andri Ólafur Andrésson S. 896 5375	A1