Kerfismynd hita- og neysluvatnskerfa

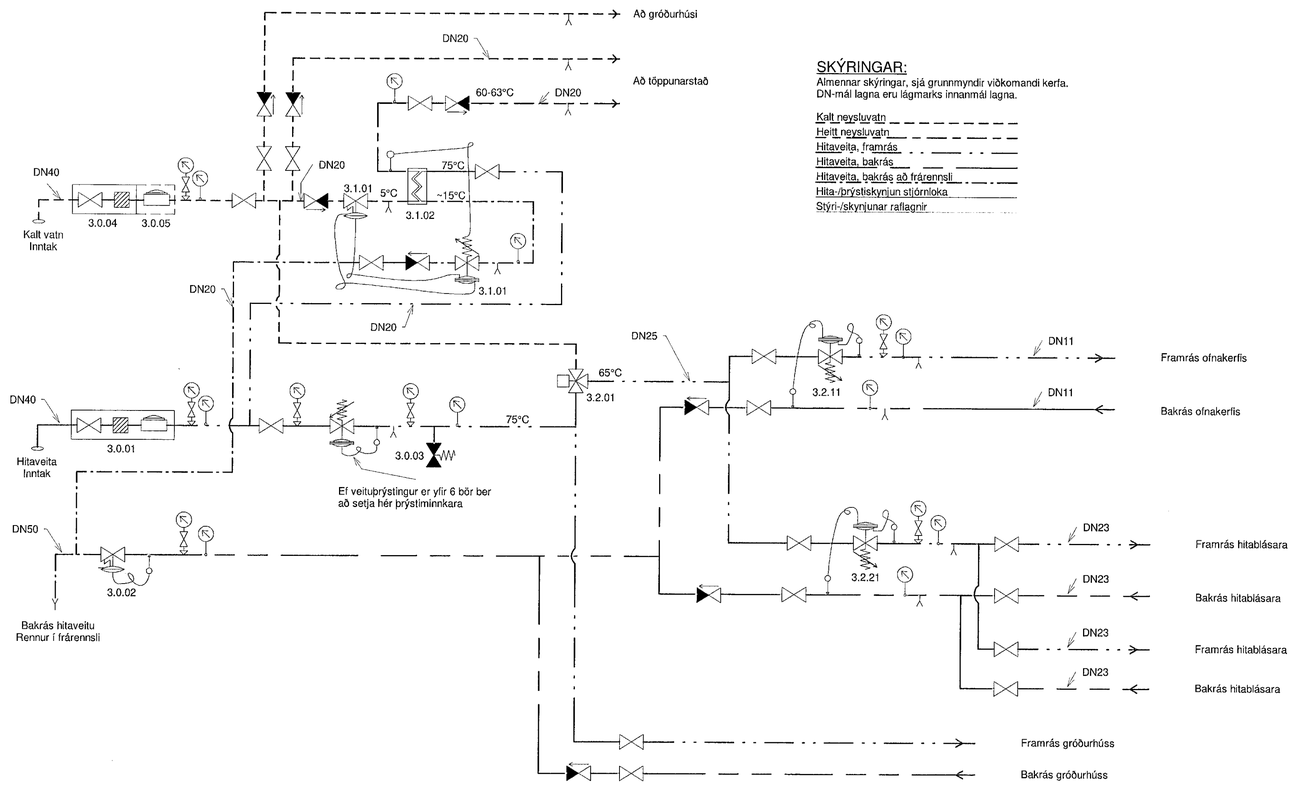

SKÝRINGAR:

Almennar skýringar, sjá grunnmyndir viðkomandi kerfa.
DN-mál lagna eru lágmarks innanmál lagna.

Kalt neysluvatn
Heitt neysluvatn
Hitaveita, framrás
Hitaveita, bakrás
Hitaveita, bakrás að frárennsli
Hita-/þrýstiskynjun stjórnloka
Stýri-/skynjunar raflagnir

Tækjalisti hita- og neysluvatnskerfa

Tækisnúmer	Heiti	Hlutverk	Eigindi
3.0.01	Inntakseiningar veitu		Loki, sigti og flæðimælir á vegum veitu.
3.0.02	Slaufuloki	Viðheldur mótþrýsting á hitakerfum	
3.0.03	Öryggisloki	Verji búnað kerfa fyrir þrýstisveiflum veit	DN20. Opnun við 10 bar.
3.0.04	Inntakseiningar veitu		Loki og sigti á vegum veitu.
3.0.05	Inntakseining veitu		Mögulegur flæðimælir á vegum veitu.
3.1.01	Stjórneining	Afkastastýra varmaskipti neysluvatns á grundvelli notkunar	Þrýstiháður stjórnloki með hámarkshitastillingu.
3.1.02	Varmaskiptir	Hitun neysluvatns	~80kW, heit hlið hitaveitu 75°/15°, köld hlið neysluvatns 5°/60°, rennsli 0,34 L/sek, dp_{max} ≈ 20kPa.
3.2.01	Blöndunarloki	Lækki hitastig framrásar hitakerfa	Tekur inn kalt neysluvatn og hitaveituvatn og blandar saman og gefur 65°C heitt vatn sem notast í hitakerfi.
3.2.11	Þrýstijafnari	Haldi jöfnum þrýstimun yfir ofnakerfi	DN10. Haldi ~0,25 bar mismunaþrýsting yfir kerfishluta. Dæmi: Danfoss AVP.
3.2.21	Þrýstijafnari	Haldi jöfnum þrýstimun yfir hitablásara	DN20. Haldi ~0,25 bar mismunaþrýsting yfir kerfishluta. Dæmi: Danfoss AVP.

Samþykkt þann
12. sep. 2022
Byggingarfulltrúinn í Hafnarfirði

TÁKNSKÝRINGAR:

- Loki
- Loki, almennt lokaður
- Öryggisloki
- Strengloki / stillloki
- Einstreymisloki
- Blöndunarloki
- Þensluker
- Dæla
- Þrýstimælir, olíufylltur með loka
- Hitamælir
- Þrýstimælir
- Lofttæming
- Þrýstinemi
- Hitanemi
- Sigti
- Þrýstijafnari
- Mótorstýrður loki
- Stjórnloki
- Segulloki, NC
- Stjórnloki, hitastýrður
- Sambyggður mótor- og stjórnloki
- Loftskilja, sjálfvirk
- Rennslismælir
- Slaufuloki / mótþrýstiloki
- Stjórnstöð / Stjórneining
- Stjórneining snjóvaka
- Snjóvaki
- Millihitari / Varmaskiptir
- Forðakar
- Tæming

Útg.	Breyting	Hönnuður	Dags.
A	Verkteikning	SG	16.08.2022

Verkteikning

dingur ehf. veitþjónusta
Dalshraun 1
220 Hafnarfjörður
Sími: 575-5640
www.strendingur.is
strendingur@strendingur.is

Í samræmi við aðaluppdrátt frá: Strendingur ehf.

Dagsetning og útgáfa aðaluppdráttar: 30.05.2022 Útgáfa C

Hönnuður: Sigurður Guðmundsson, kt. 191063-7599

Hönnunarstjóri: Páll Þórðarson, kt. 200267-4729

Óseyrarbraut 27b
Hafnarfjörður
Hita- og neysluvatnskerfi - Kerfismynd, kerfislýsing og tækjalisti

Teiknað / Hannað:		Dags:	
KHÁ/SG		16. ágúst 2022	
Kvarði:	Breyting:	Nr. teikningar:	Stærð:
Ekki í kvarða	A	P901	A1