Burðarvirki 2. hæð
Grunnmynd mkv. 1:50

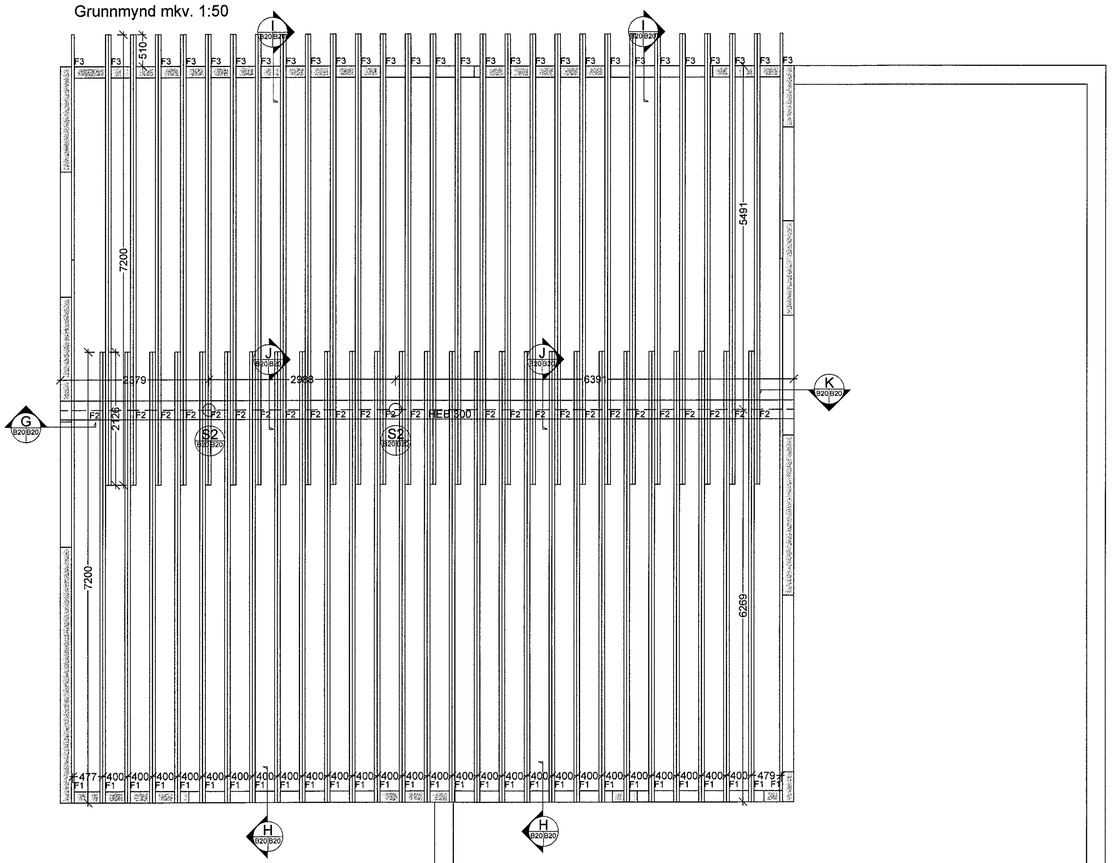

Stálbitar í þaki eru HEB220
Þakásar úr timbri eru 2x 45x245 c/c 400 skrúfaðar og límdar.
Stálsúlur eru 100x100x8.
Allir steyptir útveggir bendist með #K10 c/c 250

G B20B20 Snið 1:20

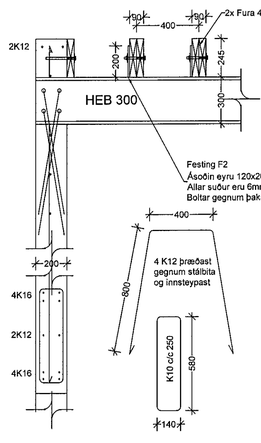

H B20B20 Snið 1:20

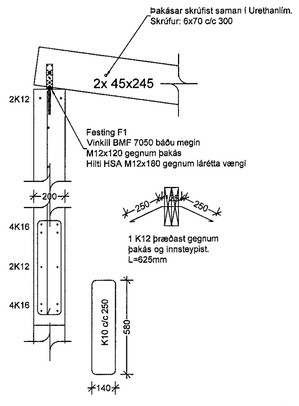

I B10B10 Snið 1:20

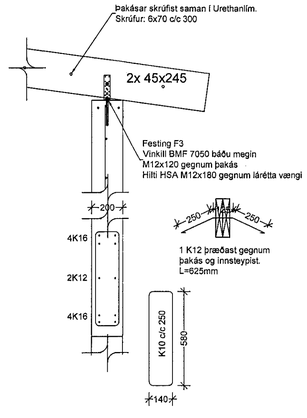

J B10B10 Snið 1:20

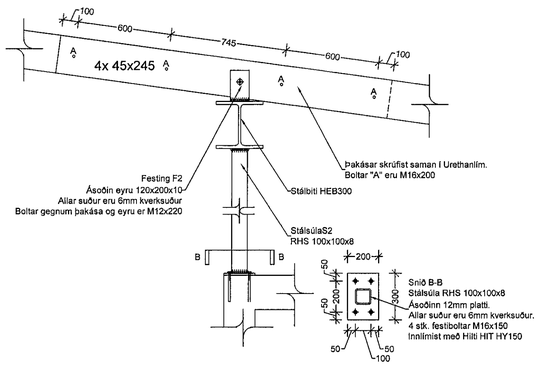

Samþykkt þann
06. sep. 2022
Byggingarfulltrúinn í Hafnarfirði

ÚTGÁFUFERILL

NÚMER.	DAGS.	SKÝRINGAR.	UNNIÐ.

DAGS. | SAMRÆM.HÖNNUÐUR.

M.V.M
MANNVIRKJAMEISTARINN ehf
Yfirfarið 31/8 2022
Hörnunaraðili: Sveinn Þ. Ingólfsson 010251-4359

EMIL ÞÓR GUÐMUNDSSON
FTFI

HAMRABORG 10
200 KÓPAVOGUR
GSM: 898 9517
NETFANG: emil@emil.is
kt: 280456-3499

HEITI VERKS:

Völuskrað 28

HEITI TEIKNINGAR:

Burðarvirki 2. hæð
Þakvirki og steyptir veggir

MKV:	DAGS.	VERK NR	
1:50 1:20	06.08.2021		
TEIKNAÐ.	YFIRFARIÐ	SAMÞYKKT	NR. TEIKNINGAR
EÞG	EÞG	EÞG	B20
DAGS.UNDIRSKR. 20/01/22	NAFN HÖNNUÐAR EMIL ÞÓR GUÐMUNDSSON		
UNDIRSKR.HÖNNUÐAR			ÚTGÁFA