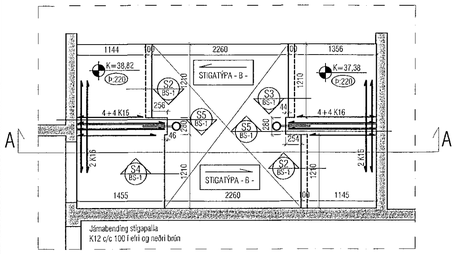

PLATA YFIR 4.HÆÐ MKV. 1:50

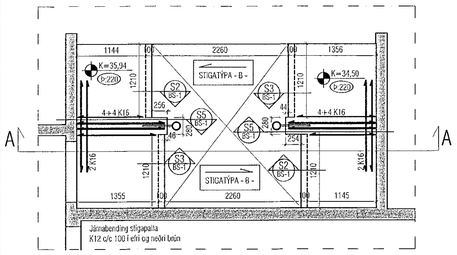

PLATA YFIR 3.HÆÐ MKV. 1:50

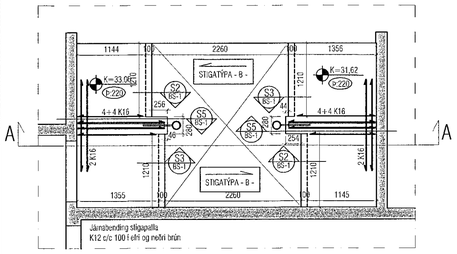

PLATA YFIR 2.HÆÐ MKV. 1:50

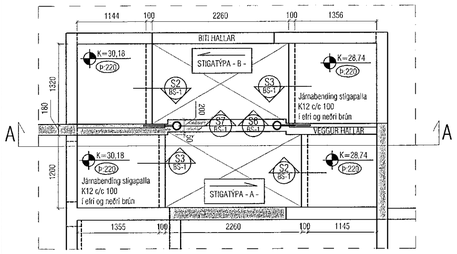

PLATA YFIR 1.HÆÐ MKV. 1:50

Mkv.1:20
S1
BS-1

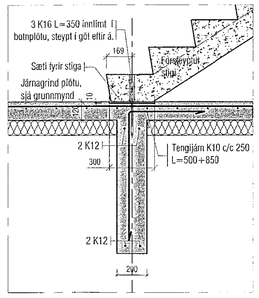

Mkv.1:20
S2
BS-1

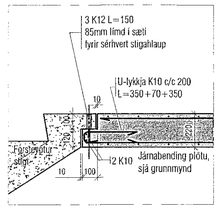

Mkv.1:20
S3
BS-1

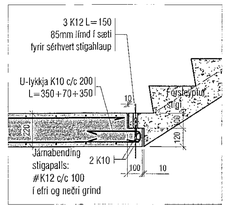

Mkv.1:20
S4
BS-1

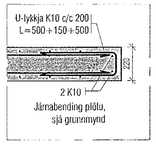

Mkv.1:20
S5
BS-1

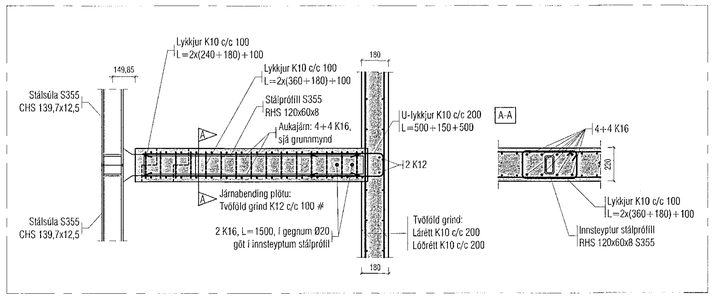

Mkv.1:20
S6
BS-1

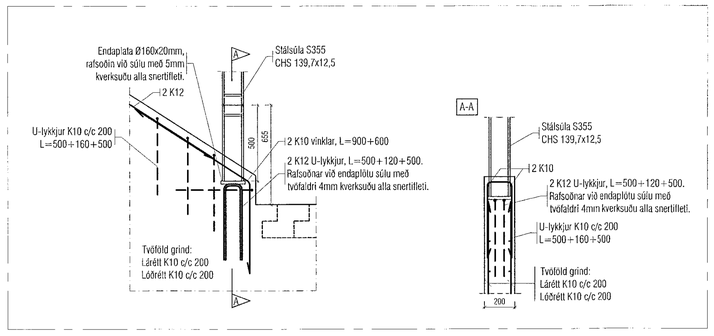

Mkv.1:20
S7
BS-1

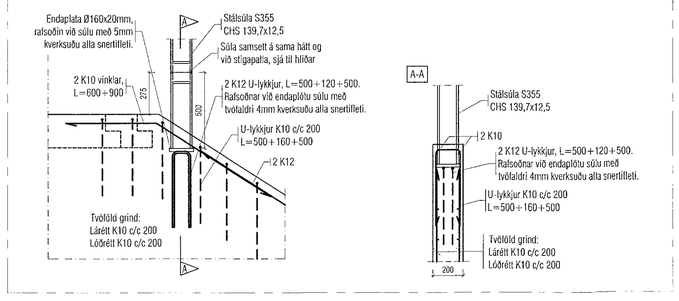

Tenging við stálsúlu, mkv. 1:10

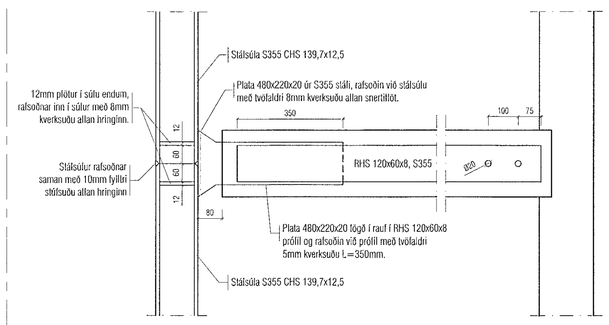

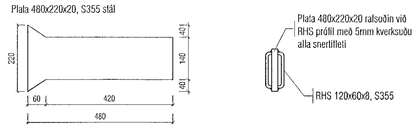

ATH!
ÖLL MÁL SKULU YFIRFARIN ÁÐUR EN FRAMKVÆMDIR HEFJAST.

Samþykkt þann
21. sep. 2021
f.h. byggingarfulltrúans í Hafnarfirði
Hjálmar A. Jónsson
HAJ

Útgáfa	Lýsing	Dags.
A	Deilum S6 og S7 breytt.	27.08.2021
-		
-		
-		
-		

ATH!
ÖLL JÁRN SEM ERU TEIKNUÐ INN Á GRUNNMYND KOMA AUKALEGA VIÐ GRUNNBENDINGU.

Skýringar:
Á teikningu B-01 eru almennar skýringar og öll lágmarks ákvæði varðandi steypu og bendistál t.d. frágangur á járnum kringum op og brúnir og fl.

Uppgefnir kótar eru steypukótar. Upplýsingar um vatnshalla og hvort kótar eru endanlegir, sjá arkitekt.
Um nákvæma stærð og staðsetningu einstakra byggingahluta. Sjá nánar á sérteikningum aðalhönnuðar.
Göt og raufar (sjá lagnateikn.)

ATH!
Leiðbeiningar um yfirhæð á plötum og bitum er á skýringablaði B01

ATH!
Heimilt er að nota járnabakka, með sama járnamagni og fyrirskrifað er á uppdráttum, í stað tengijárna úr veggjum í plötur.

ATH!
Steypuhula í útveggjum og útiplötum skal vera 30 mm. Sjá nánar á skýringablaði B01.

VEKTOR
- hönnun og ráðgjöf -
Síðumúla 3, 108 Rvk, s: 554-6650 / 897-5363

NÓNHAMAR 6, HAFNARFIRÐI

Forsteyptir stigar

Hannað	Teiknað	Teikn. nr.
SH/ÓJ	EBHÓ	BS-1
Dagsetning 05.05.2021	Mkv. 1:10, 1:20, 1:50	

Sigurður Hafsteinsson kt. 030859-7749
Byggingatæknifræðingur
Netfang: sigurdur@vektor.is

Samþykkt hönnuður:

Samþykkt aðalhönnuðar / samræmingarhönnuðar:

Blaðst. A1