1:10
Þ1
BÞ-1

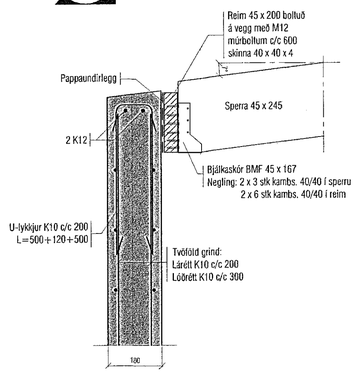

1:10
Þ2
BÞ-1

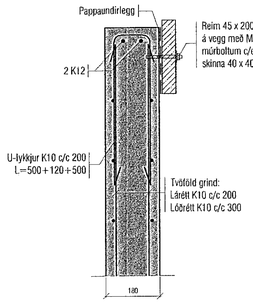

1:10
Þ3
BÞ-1

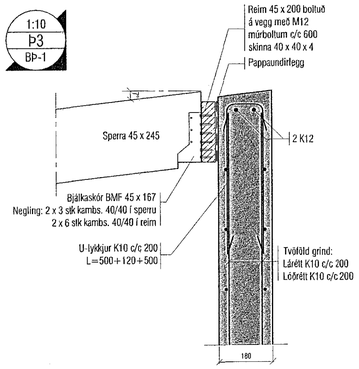

1:10
Þ4
BÞ-1

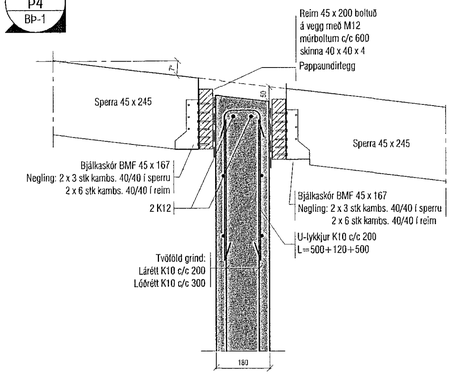

1:10
Þ5
BÞ-1

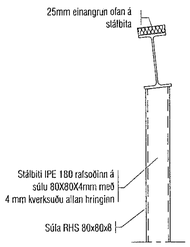

1:10
Þ6
BÞ-1

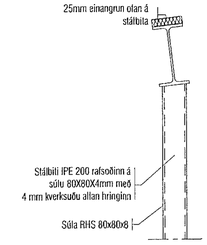

1:10
Þ7
BÞ-1

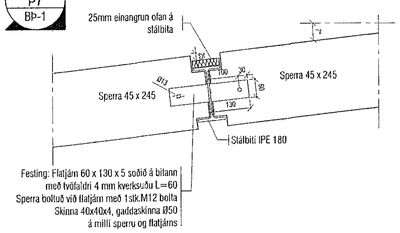

1:10
Þ8
BÞ-1

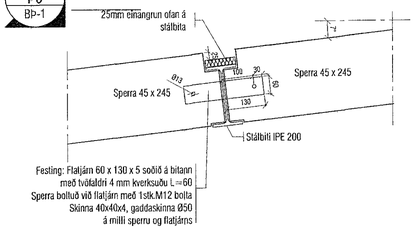

1:10
Þ10
BÞ-1

Þ10* er spegilmynd Þ10

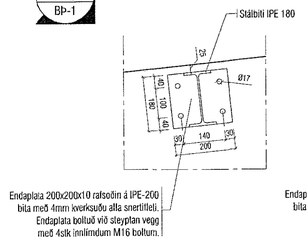

1:10
Þ11
BÞ-1

Þ11* er spegilmynd Þ11

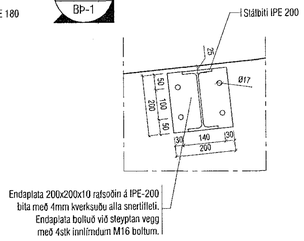

Samþykkt þan:
04. okt. 2022
Byggingafulltrúinn í Hafnarfirði

Útgáfa	Lýsing	Dags.
-		
-		
-		
-		

VEKTOR
- hönnun og ráðgjöf -
Síðumúla 3, 108 Rvk, s: 554-6650 / 897-5363

Tinnuskarð 1 - 221 Hafnarfirði

Þak
Deili

Hannað	Teiknað	Teikn. nr.
SH	EÓ	
Dagsetning 20.09.22	Mkv. 1:20	BÞ-1

Sigurður Hafsteinsson kt. 030859-7749
Byggingatæknifræðingur
Netfang: sigurdur@vektor.is

Samþykki hönnuðar:

Samþykki aðalhönnuðar / samræmingarhönnuðar:

Blaðst. A1