PRENTAÐ: 2022.10.31. 11:02:36

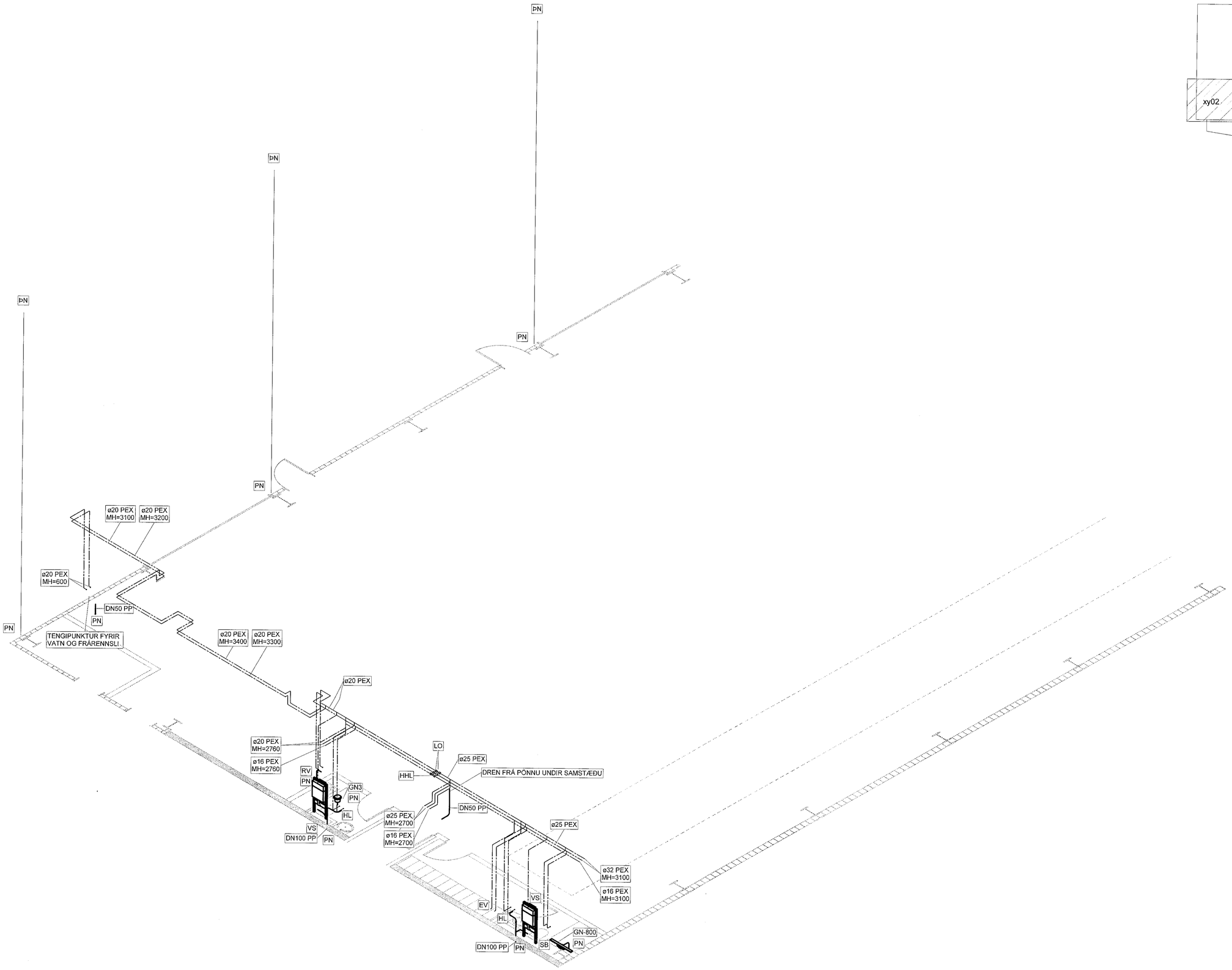

LYKILMYND

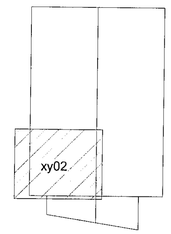

Samþykkt þann 28. nóv. 2022
fh. byggingarfulltrúans í Hafnarfirði
Róbert A. Róbertsson

SKÝRINGAR:
NEYSLUVATNSLAGNIR:
LAGNIR AÐ HL OG VS SKULU VERA ø16x2,0. LAGNIR AÐ SK, SB, RV, EV, UÞ, ÞV OG SV SKULU VERA ø20x2,0 NEMA AÐ ANNAÐ SÉ TEKIÐ FRAM Á TEIKN. NÁKVÆM STAÐSETNING HREINLÆTISTÆKJA ER SÝND Á TEIKN. ARKITEKTA.
FRÁRENNSLISLAGNIR:
ALLAR GREINILAGNIR SKULU HALLA AÐ LÁGMARKI 20‰ NEMA ANNAÐ SÉ TEKIÐ FRAM. ÞÆR ERU DN100 NEMA AÐ ANNAÐ SÉ TEKIÐ FRAM.
MERKINGAR:

GS	GALVANISERAÐ STÁL AF MEÐALÞYKKT, SKV. DIN 2440, EFNI ST.33-2 SKV. DIN17100
MP-SS	RYÐFRÍTT STÁL: SAMKVÆMT ÍST EN ISO 1127 - DIN EN 10088 MEÐ KLEMMDUM SAMTENGJUM ÁN PP-PLASTHÚÐAR.
ø16x2.0 Al-PEX	KROSSBUNDIN ÁL-PEX LÖGN MEÐ DREGNUM SAM- SETNINGUM, SKV. DIN 16892/3 MEÐ SÚREFNISFLÆÐIVÖRN.
DN100PP	100 mm PP HLJÓÐEINANGRANDI PLASTLÖGN. POLYPROPYLEN. SAMKVÆMT EN1451 MEÐ GÚMMÍ-HRINGJUM TIL ÞÉTTINGAR Á SAMSKEYTUM.
DN100-J-20‰	100 mm SML STEYPUJÁRNS LÖGN MEÐ ÞÉTTINGUM ÚR SBR GÚMMÍI OG RYÐFRÍUM STÁLKLEMMUM.
ø75 PEH	75 mm PLASTLÖGN, POLYETHELENE SKV. EN12201 MEÐ SOÐNUM SAMSKEITUM

SK	SLÖNGUKRANI	BK	BAÐKER
HL	HANDLAUG	VS	VATNSSALERNI
EV	ELDHÚSVASKUR	SV	SKOLVASKUR
UV	UPPÞVOTTAVÉL	BS	BRUNASLANGA
ÞV	ÞVOTTAVÉL	ÞN	ÞAKNIÐURFALL
RV	RÆSTIVASKUR	SN	SVALANIÐURFALL
SB	STURTUBAÐ	GN	GÓLFNIÐURFALL
FSx	FALLSTAMMI NR. x	GNG	GÓLFNIÐURFALL M. GEGNUMSTREYMI
LO-20	LOKI, DN20	GN-800	STURTUNIÐURFALL L=80 CM
HHL	HITASTILLTUR HRINGRÁSARLOKI		
LÞ	LOFTUN UPP ÚR ÞAKI		

KALT NEYSLUVATN		NF	NIÐURFALL Á LÓÐ
HEITT NEYSLUVATN		PN	PÍPA NIÐUR
HRINGRÁS		PU	PÍPA UPP
FRÁRENNSLI		HR	HREINSISTÚTUR
BRUNASLÖNGUR			
REGNVATNSLAGNIR			EINSTREYMISLOKI
			LOKI OPINN

SANNREYNA SKAL ÖLL MÁL OG AÐSTÆÐUR Á VERKSTAÐ, ÞAR MEÐ TALIÐ STAÐSETNINGU ANNARA TÆKIKERFA, ÁÐUR EN SMÍÐI OG UPPSETNING HEFST.
UMSJÓNARMANNI VERKKAUPA SKAL TAFARLAUST TILKYNNT UM ÖLL FRÁVIK OG MISRÆMI.

ÚTGÁFUFERILL

ÚTG.	DAGS.	SKÝRINGAR	HANNAÐ	YFIRF.	SAMÞ.
01	27.10.2022	VERKTEIKNING	ZSH	PB	PB

DAGS. UNDIRSKRIFTAR: 01. 11. 2022
F.H. MANNVITS (NAFN OG KT.): MANNVIT hf. Pétur Bjarnason Kt. 301269-3589
DAGS. UNDIRSKRIFTAR
SAMRÆMINGARHÖNNUÐUR / HÖNNUNARSTJÓRI (NAFN OG KT.)

BYGGT Á AÐALUPPDRÁTTUM - DAGS.: - ÚTGÁFA:

HÖNNUÐUR

MANNVIT
Urðarhvarfi 6 203 Kópavogi Sími: 422 3000 Fax: 422 3001
www.mannvit.is mannvit@mannvit.is Kt: 430572-0169

© ÖLL AFNOT OG AFRITUN TEIKNINGAR, AÐ HLUTA EÐA HEILD, ER HÁÐ SKRIFLEGU LEYFI HÖFUNDA.

HEITI VERKS
ÓSEYRARBRAUT 25
230 HAFNARFJÖRÐUR

HEITI TEIKNINGAR
HREINLÆTISLAGNIR
RÚMMYND 1. HÆÐ - BLAÐ 2

FRUMÚTGÁFA	MKV.		STÆRÐ
27.10.2022			A1
VERKNÚMER	VERKHLUTI	TEIKNINGANÚMER	ÚTGÁFA
3.151.348	000	VDR-2122	01

TÖLVUSKRÁ: C:\Users\viktor\Documents\348-OBR-HVAC-2022_ViktorHava.rvt