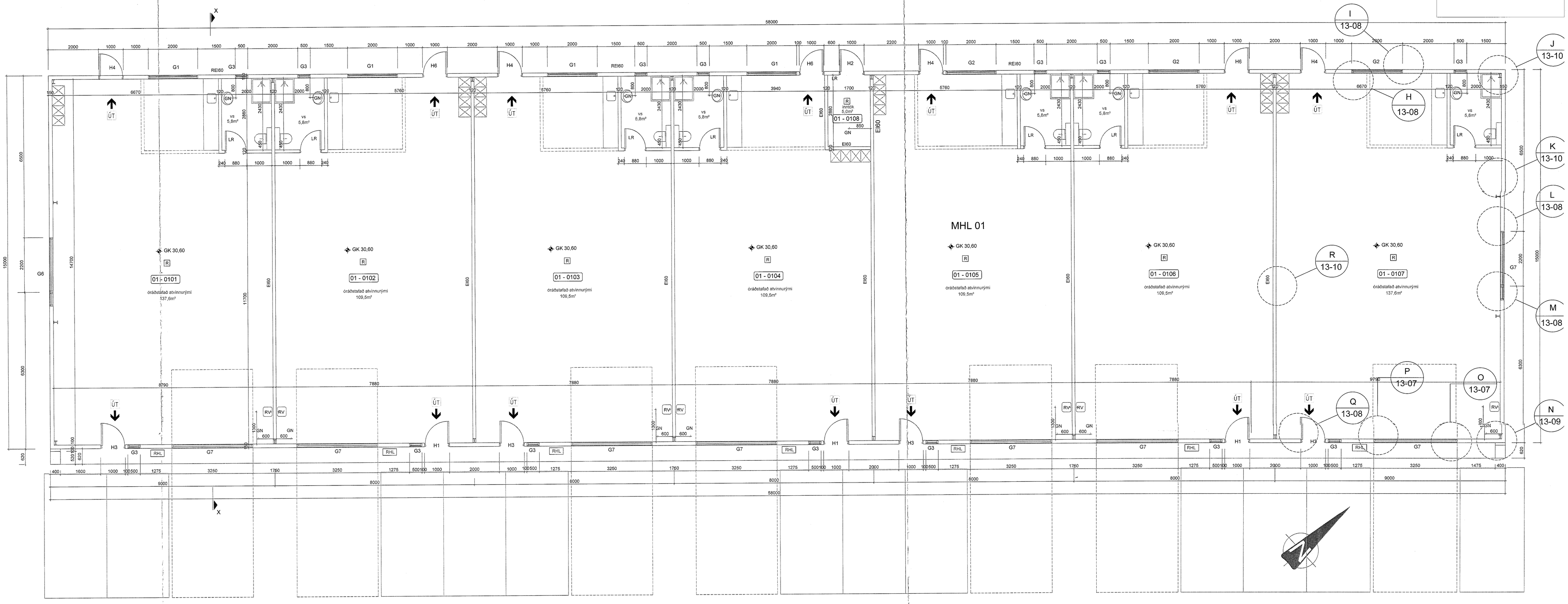

GRUNNMYND
1:50

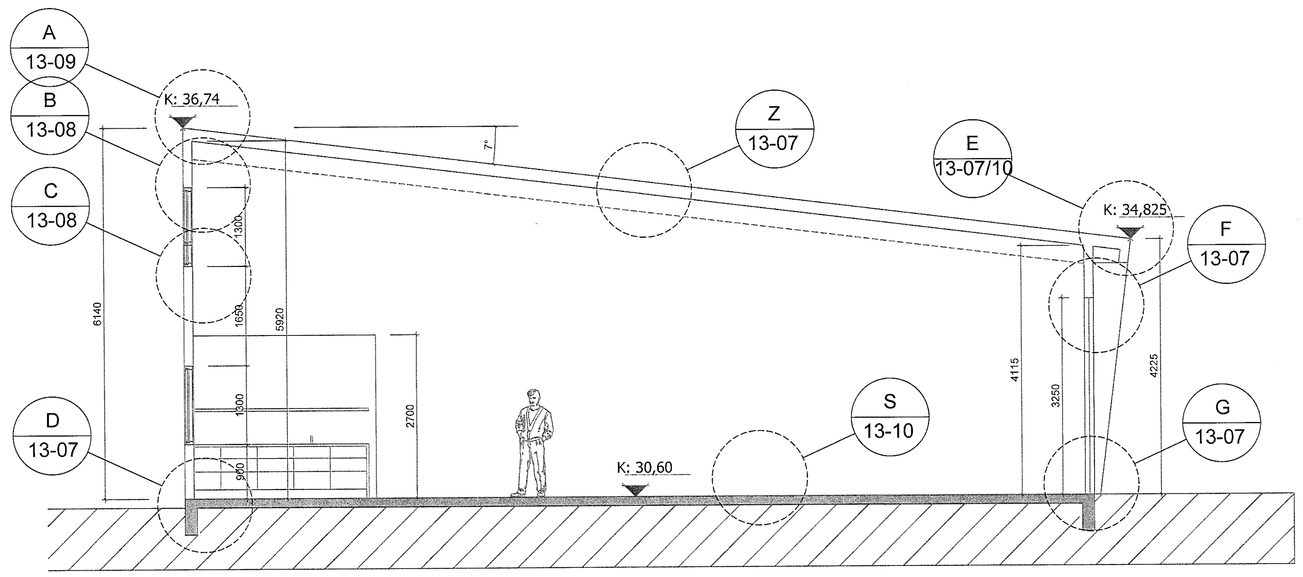

SNEIÐING X-X
1:50

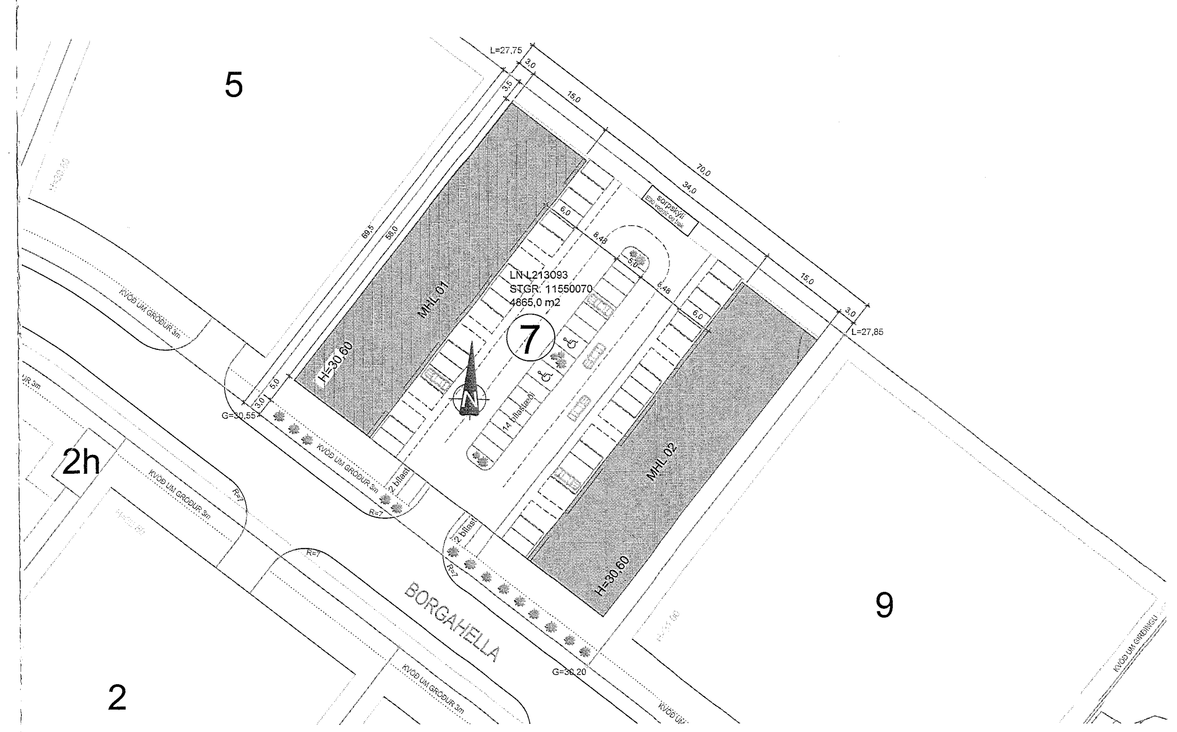

AFSTÖÐUMYND
1:500

MÁL ATHUGIST Á STAÐNUM ÁÐUR EN FRAMKVÆMD HEFST

BREYTINGAR

NR.	DAGS.	BREYTING	ÁÐ.

K.J. ARK. slf
TEL: 669-2234
E-MAIL: kjartan@khonnun.is
E-MAIL: jon@khonnun.is

HÖNNUN - SKIPULAG - RÁÐGJÖF
KJARTAN RAFNSSON FÍÁCSA 270265-3029
JÓN M. HALLDÓRSSON BYGGIÐNAÞ 091152-3009

VERK:
BORGAHELLA 7 - MHL 01
HAFNARFJÖRÐUR

TEIKNING
GRUNNMYND, SNEIÐING OG AFSTÖÐUMYND

KVARÐI
1:50, 1:500

DAGS.
17.11.2021

TEIKNING NR.
13-01

TEIKNAÐ AF
KR, JMH