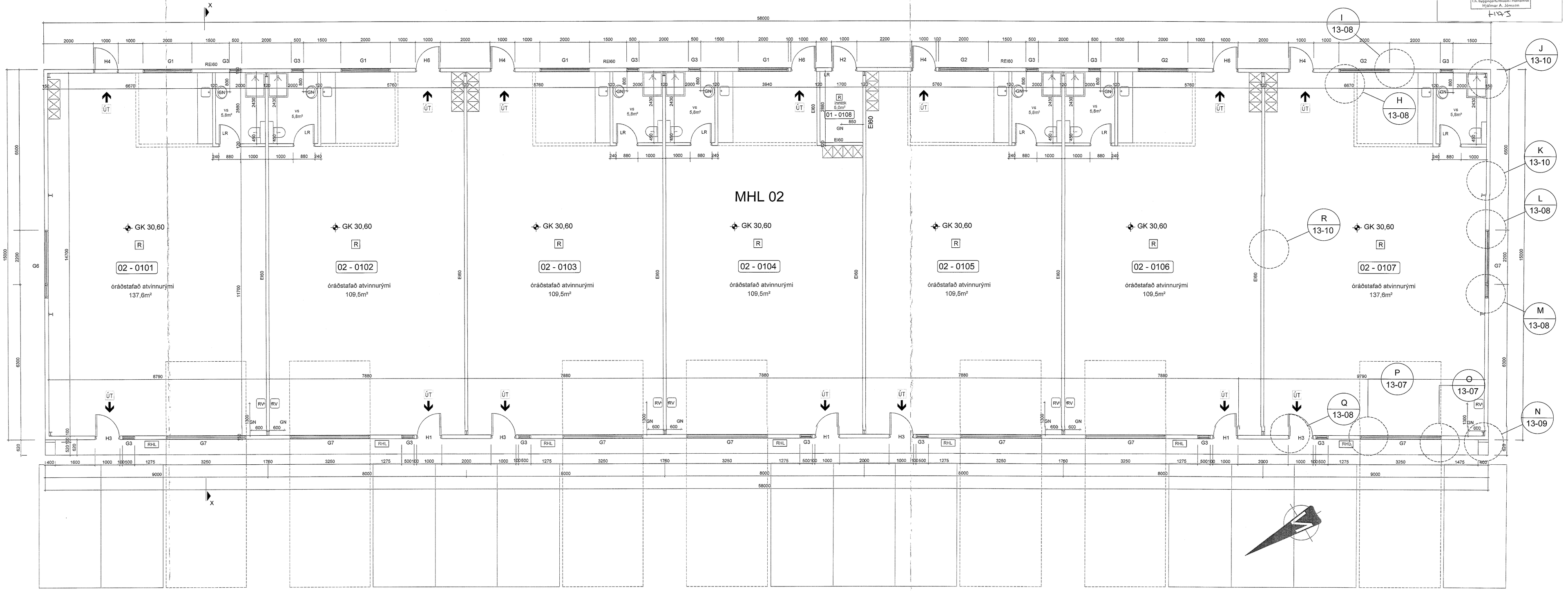

GRUNNMYND
1:50

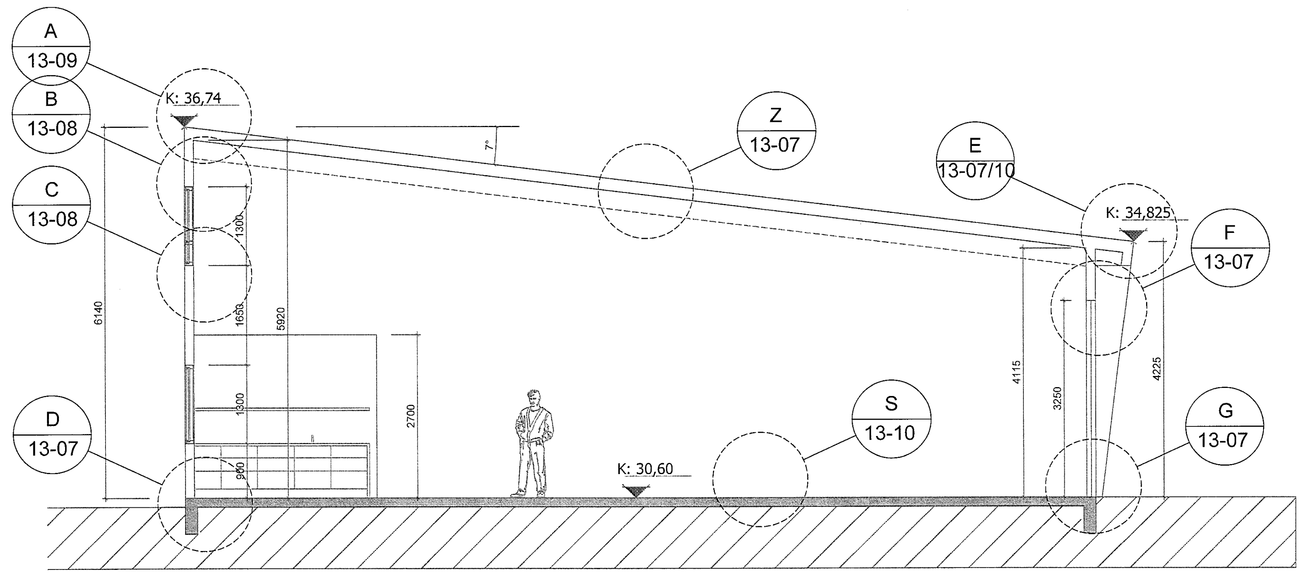

SNEIÐING X-X
1:50

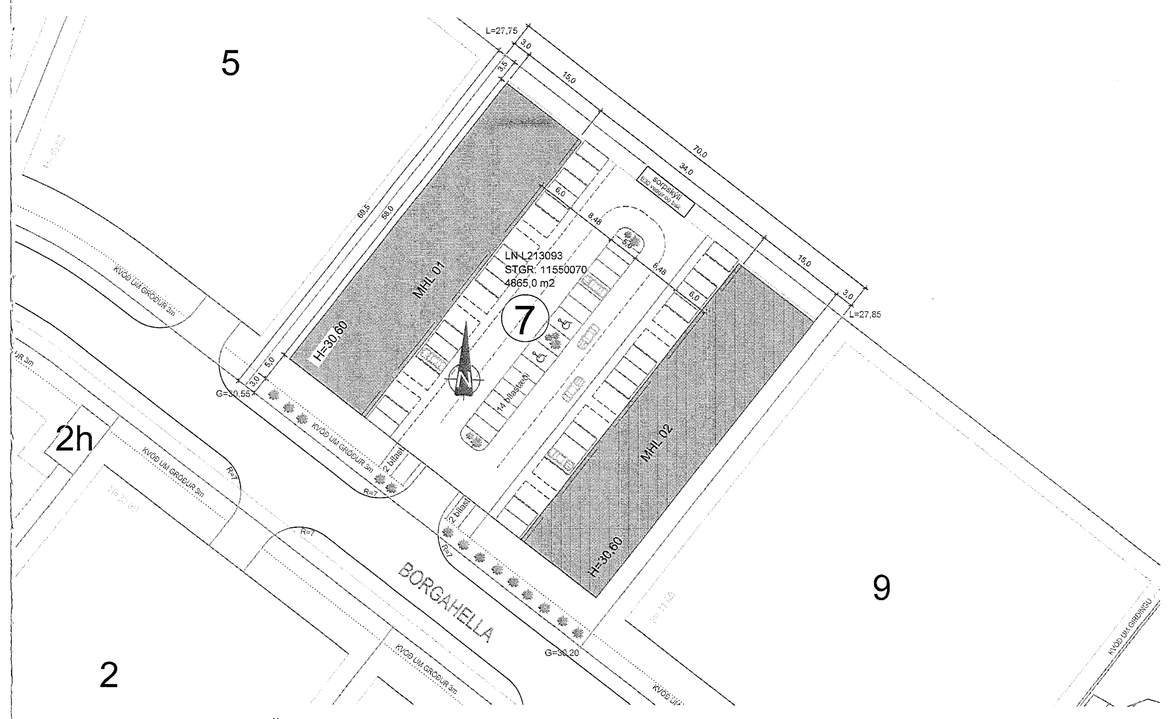

AFSTÖÐUMYND
1:500

MÁL ATHUGIST Á STAÐNUM ÁÐUR EN FRAMKVÆMD HEFST

BREYTINGAR

NR.	DAGS.	BREYTING	Sh.

K.J. ARK. slf 650319-0300

TEL: 666-0224
E-MAIL kjartan@hjhonnun.is
E-MAIL jon@hjhonnun.is

HÖNNUN - SKIPULAG - RÁÐGJÖF
KJARTAN KAFNSSON FÍRÓSA 270265-3539
JÓN M. HALLDÓRSSON BYGGINGAFR. 091162-3509

VERK
BORGAHELLA 7 - MHL 02
HAFNARFJÖRÐUR

TEIKNING
GRUNNMYND, SNEIÐING OG AFSTÖÐUMYND

KVARÐI
1:50, 1:500

DAGS.
17.11.2021

TEIKNING NR.
13-04

TEIKNAÐ AF
KR, JMH