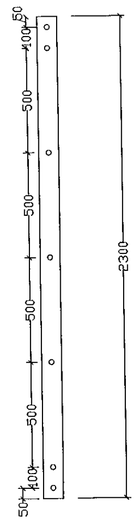

L~ 2300mm

UPE-100

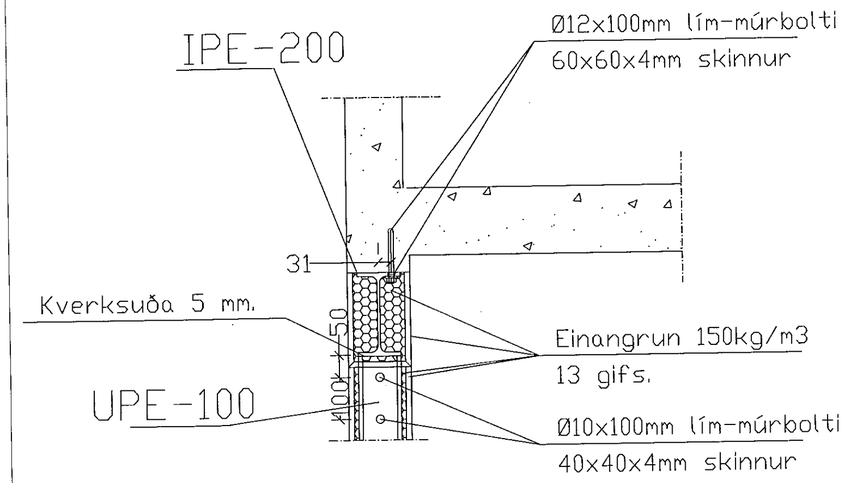

Snið A-A 1:10

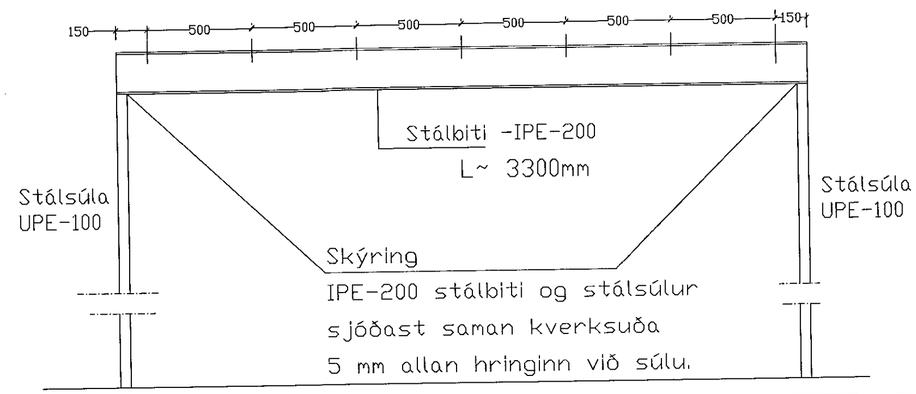

Snið Mkv. 1:20

Skýring
IPE-200 stálbiti settur í þétt upp við gatið sem sagað úr. Og festist með Ø12x100mm lím-múrboltum sem eru soðnir við stálsúlur til beggja enda og súlur eru festar með lím-múrboltum Ø10x100mm. Biti og súlur eru málaðir með eldvarnarmálnigu og fara skal eftir leiðbeiningum framleiðanda um vinnutilhögun t.d. frá Sérefni eða af annari viðurkenndu efni. Málning skal ná 60 mín vörn og auk þess eru stálbitar einangraðir með steinull 150 kg/m3 og gifs sjá snið.
Notaðir eru límmúrboltar Ø12x100mm í stálbita og Ø10x100mm í stálsúlur , settir eru fleigar 24mm breidd eftir að búið er að setja súlurnar við gólf og loft.

MÓTTEKIÐ
05. DES. 2022
Byggingarfulltrúinn í Hafnarfirði

ÚTGÁFA	DAGSETNING	TEIKNAÐ	YFIRFARIÐ	

EDLI BREYTINGA:

HÖNNUNARSTJÓRI :

HÖNNUÐUR :
Ragnar G Gunnarsson tæknifr. kt: 110947-2839

Staðgreinir er:
Landnúmer er:

Tækniþjónusta
Ragnars G. Gunnarssonar
Smiðjuvegur 11, 200 Kópavogur, net-fang: ragnargg@simnet.is
Kennitala: 520397-2809, Sími: 5445350, Fax: 5445351

HANNAÐ AF:	TEIKNAÐ AF:	YFIRFARIÐ AF:
RGG	RGG	RGG
DAGSETNING: 01.10.2017	KVARÐI: Mkv. 1:20:10	DAGSETNING BREYTINGAR: –

Hjallabraut 84. Hafnarfirði

Sagað úr burðarvegg milli eldhúss og stofu.
Snið í stálsúlur og stálbita.
Skýringar.

VERKNÚMER:	BLAÐ:	ÚTGÁFA:
2017	B-02	