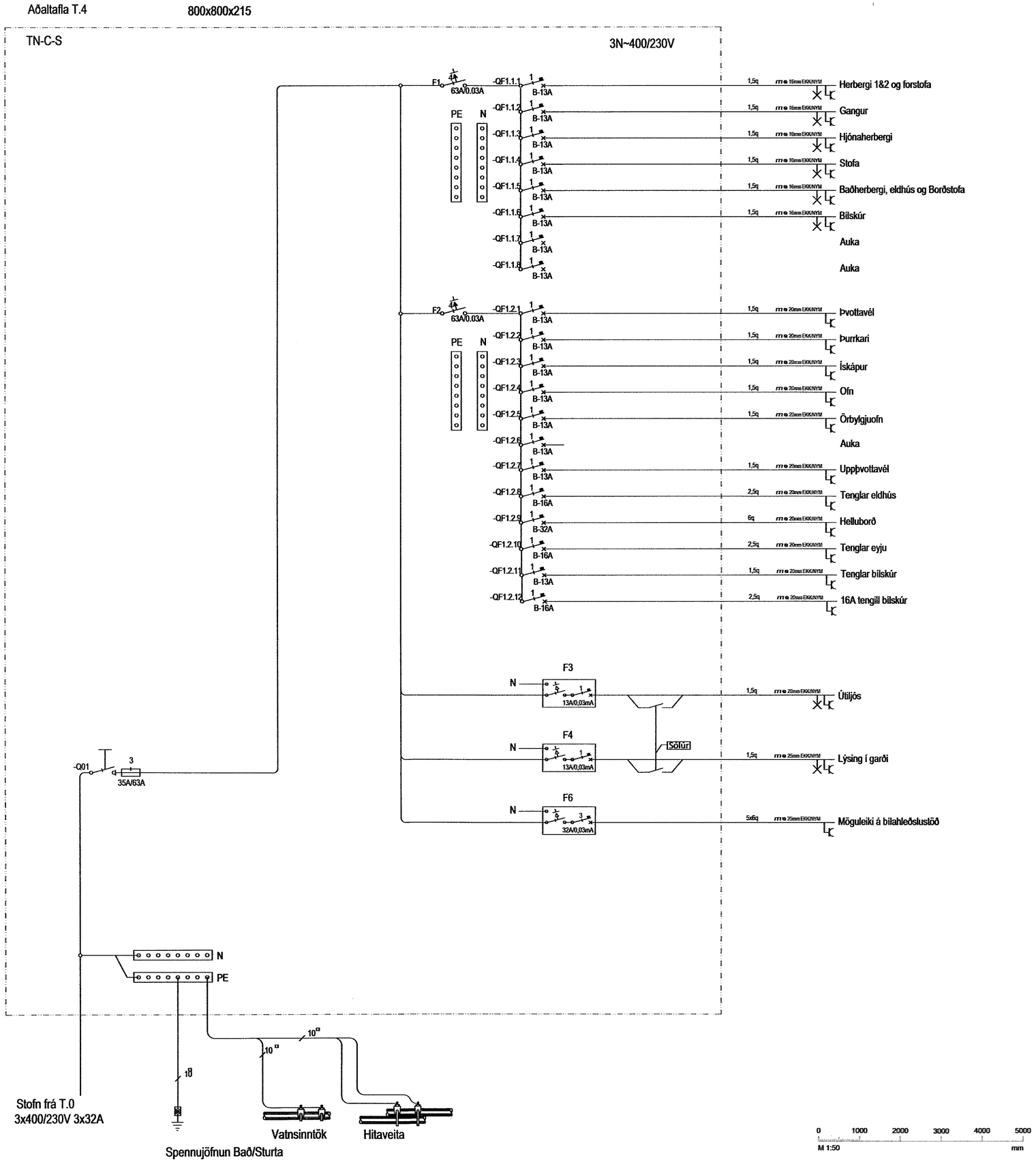

MÓTTEKIÐ
8. DES. 2022
Byggingarfulltrúinn í Hafnarfirði

Hönnunarstjóri: Jóhann Ámar Jónsson Kt. 090982-3549

ÚTG.	DAGS.	ÚTGÁFUFERILL	HANNAÐ TEIKN. YFIRF.
—	—	—	—
—	—	—	—
—	—	—	—
—	—	—	—
—	—	—	—
—	—	—	—
—	—	—	—
—	—	—	—
—	—	—	—

Ámar Bjarnason
RAFLAGNATEIKNINGAR
Raflagna og Lýsingarhönnun
Kt: 251191-2639
Sími: 846-7203
Rafteikningar@gmail.com

Fjölbýlishús

Móbergsskarð 8
221 Hafnafjörður

Rafkerfi
Einlínumynd T.4

HANNAÐ:	TEIKNAÐ:	YFIRFARIÐ:
Ámar Bjarnason	Ámar Bjarnason	Jóhannes Ámar
DAGS. ÚTG:	MÆLIKVARÐI:	BLAÐSTÆRÐ:
24.05.2022	XX	A1
VERKNÚMER:	TEIKNINGANÚMER:	ÚTG:
22-21	XX_11_04	A

Dagsetning aðalupprátta: 1/18-08-2022 Jóhannes Ámar
Hönnuður: Jóhannes Ámar Ragnarsson Kt: 050275-5749

C:\Users\amar\Dropbox\Gæðakerfi\112 Raflagnateikningar\Verkefnamöppur\2022\22-21 (Móbergsskarð 8)\05-Teikningar\Einlínumynd.dwg