PRENTAÐ: 2022-11-25 14:12:57

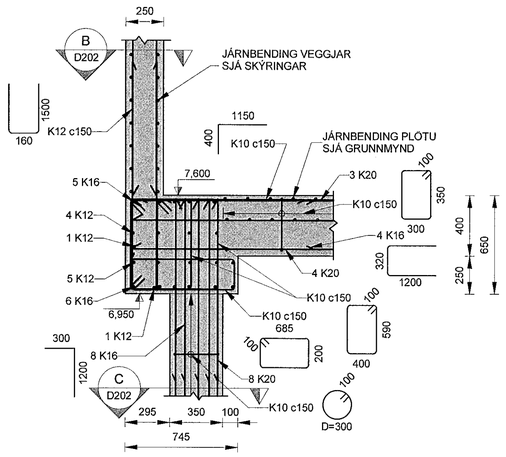

2030 / G201 SNIÐ
1 : 20

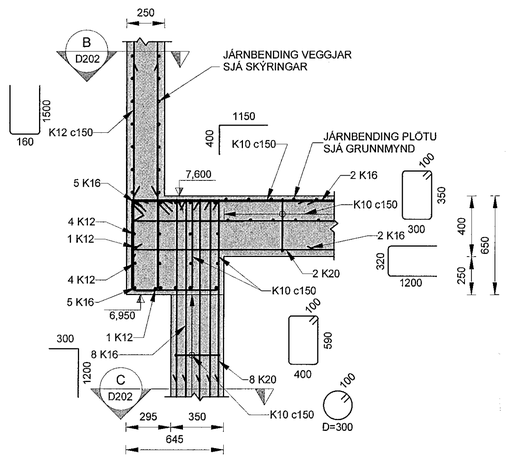

2031 / G201 SNIÐ
1 : 20

Samþykkt þann
12. des. 2022
fh. byggingarfulltrúans í Hafnarfirði
Róbert A. Róbertsson

ÚTGÁFUFERILL

ÚTG.	DAGS.	SKÝRINGAR	HANNAÐ	YFIRF.	SAMÞ.
01	25.11.2022	VERKTEIKNING	GG	VÖH	VÖH

DAGS. UNDIRSKRIFTAR: 25 NOV 2022

F.H. MANNVITS (NAFN OG KT.)
MANNVIT hf.
Valdimar Örn Helgason
Kt. 160282-7469

DAGS. UNDIRSKRIFTAR

SAMR/EMINGARHÖNNUÐUR / HÖNNUNARSTJÓRI (NAFN OG KT.)

BYGGT Á AÐALUPPDRÁTTUM - DAGS.: 03.06.2022 - ÚTGÁFA: a

HÖNNUÐIR

MANNVIT
Urðarhvarfi 6 203 Kópavogi Sími: 422 3000
www.mannvit.is mannvit@mannvit.is Kt: 430572-0169

© ÖLL AFNOT OG AFRITUN TEIKNINGAR, AÐ HLUTA EÐA HEILD, ER HÁÐ SKRIFLEGU LEYFI HÖFUNDA.

HEITI VERKS

ÓSEYRARBRAUT 25
220 HAFNARFJÖRÐUR

HEITI TEIKNINGAR

BURÐARVIRKI
2. HÆÐ
SNIÐ OG DEILI

FRUMÚTGÁFA	MKV.	STÆRÐ
25.11.2022	1:20	A1

VERKNÚMER	VERKHLUTI	TEIKNINGANÚMER	ÚTGÁFA
3.151.348	000	SDR-D203	01

TÖLVUSKRÁ: C:\Users\janosd\Documents\348-OBR-STR-2022_janosd.rvt