PRENTAÐ: 2022-11-25 14:12:47

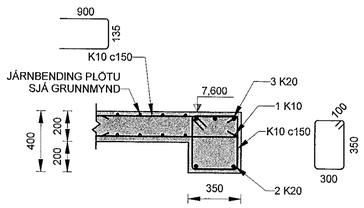

2010 G201 SNIÐ 1 : 20

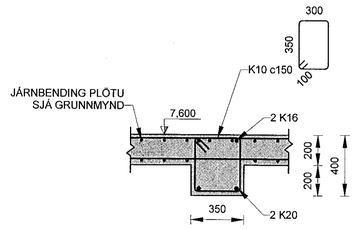

2011 G201 SNIÐ 1 : 20

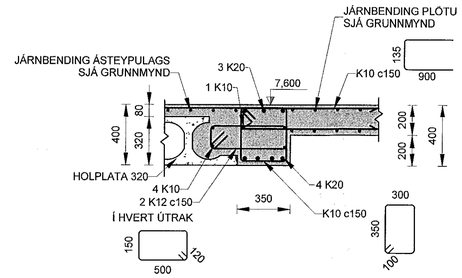

2012 G201 SNIÐ 1 : 20

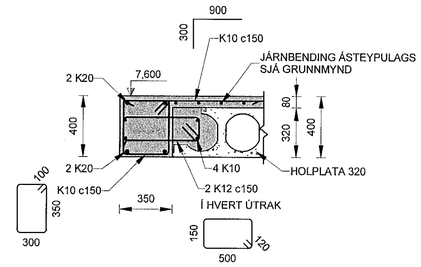

2013 G201 SNIÐ 1 : 20

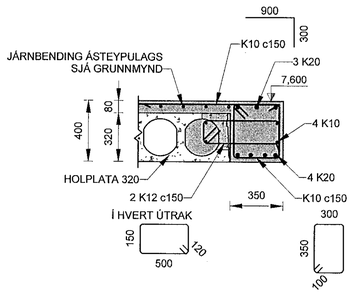

2014 G201 SNIÐ 1 : 20

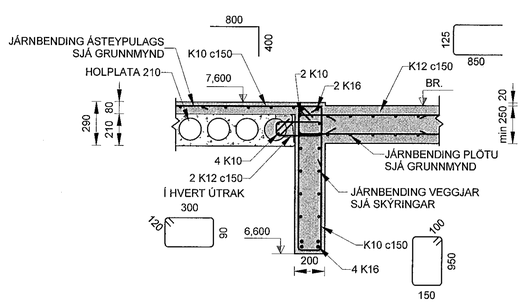

2015 G201 SNIÐ 1 : 20

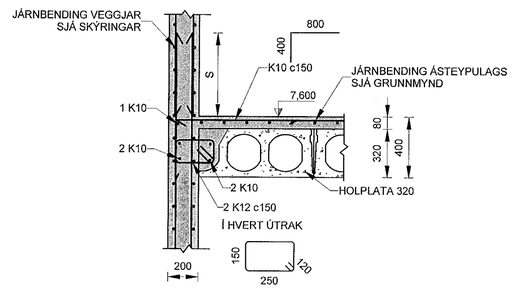

2016 G201 SNIÐ 1 : 20

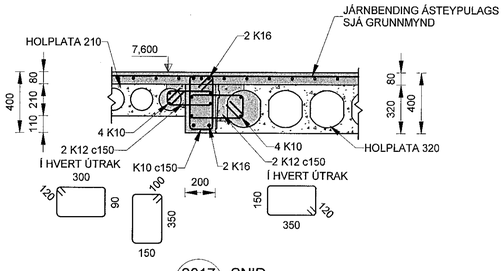

2017 G201 SNIÐ 1 : 20

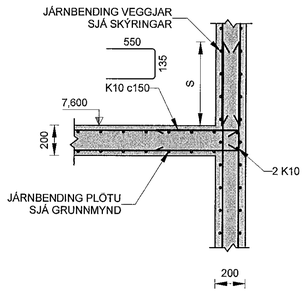

2018 G201 SNIÐ 1 : 20

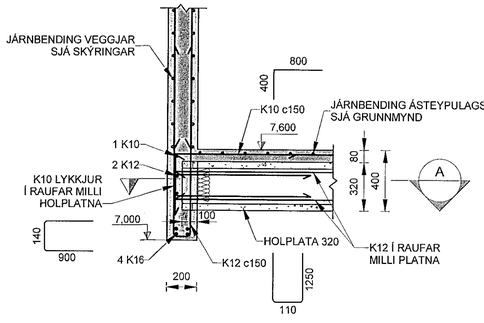

2019 G201 SNIÐ 1 : 20

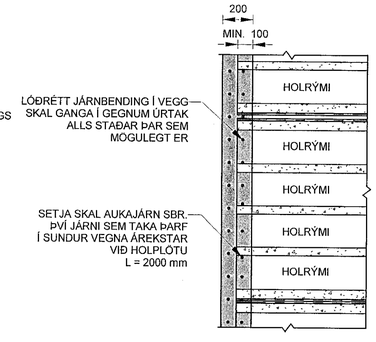

A KENNISNIÐ 1 : 20

* SNIÐ ER SPEGLAÐ

Samþykkt þann 12. des. 2022
fh. byggingarfulltrúans í Hafnarfirði
Róbert A. Róbertsson

LYKILMYND

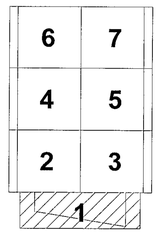

SKÝRINGAR:

ALMENNAR SKÝRINGAR: SJÁ SDR-AX TEIKNINGAR.

HÆÐARKÓTAR FYRIR SÖKKULFÆTUR ERU BOTNKÓTAR.

ALMENN JÁRNBENDING VEGGJA:

YTRA BYRÐI ER VIÐ ÚTHLIÐ BYGGINGARINNAR.

200 mm VEGGUR Í MÁTLÍNU 13 OG 15:
-LÓÐRÉTT YTRA OG INNRA BYRÐI: K12c150
-LÁRÉTT YTRA OG INNRA BYRÐI: K10c150

250 mm VEGGUR Í MÁTLÍNU 16:
-LÓÐRÉTT YTRA OG INNRA BYRÐI: K12c150
-LÁRÉTT YTRA OG INNRA BYRÐI: K10c150

ALLIR AÐRIR 200 mm OG 250 mm VEGGIR: TVÖFÖLD JÁRNAGRIND Í YTRA OG INNRA BYRÐI K10c150.

FARA SKAL EFTIR FYRIRMÆLUM FRAMLEIÐANDA VARÐANDI LÁGMARKS ÁSETU Á HOLPLÖTUM.

STEYPA SKAL Í ÖLL ÚRTÖK Á HOLPLÖTUM.

LÓÐRÉTT JÁRNBENDING Í VEGGJUM SKAL GANGA HEIL Í GEGNUM ÚRTÖK Á ENDUM HOLPLATNA.

0mm 400mm 800mm 1200mm 1600mm 2000mm
1:20 (A1)

ÚTGÁFUFERILL

ÚTG.	DAGS.	SKÝRINGAR	HANNAÐ	YFIRF.	SAMÞ.
01	25.11.2022	VERKTEIKNING	GG	VÖH	VÖH

DAGS. UNDIRSKRIFTAR: 25 NOV 2022

F.H. MANNVITS (NAFN OG KT.): F.h. MANNVIT hf. Valdimar Örn Hólmgeirsson Kt. 160782-3469 VÖH

DAGS. UNDIRSKRIFTAR

SAMRÆMINGARHÖNNUÐUR / HÖNNUNARSTJÓRI (NAFN OG KT.)

BYGGT Á AÐALUPPDRÁTTUM - DAGS.: 03.06.2022 - ÚTGÁFA: a

HÖNNUÐIR

MANNVIT
Urðarhvarfi 6 203 Kópavogi Sími: 422 3000
www.mannvit.is mannvit@mannvit.is Kt: 430572-0169

© ÖLL AFRIT OG AFRITUN TEIKNINGAR, AÐ HLUTA EÐA HEILD, ER HÁÐ SKRIFLEGU LEYFI HÖFUNDA.

HEITI VERKS
ÓSEYRARBRAUT 25
220 HAFNARFJÖRÐUR

HEITI TEIKNINGAR
BURÐARVIRKI
2. HÆÐ
SNIÐ OG DEILI

FRUMÚTGÁFA	MKV.		STÆRÐ
25.11.2022	1:20		A1
VERKNÚMER	VERKHLUTI	TEIKNINGANÚMER	ÚTGÁFA
3.151.348	000	SDR- D201	01

TÖLVUSKRÁ: C:\Users\janosd\Documents\348-QBR-STR-2022_jarnosd.rvt