PRENTAÐ: 2022-11-25 14:11:43

Samþykkt þann 12. des. 2022
fh. byggingarfulltrúans í Hafnarfirði
Róbert A. Róbertsson

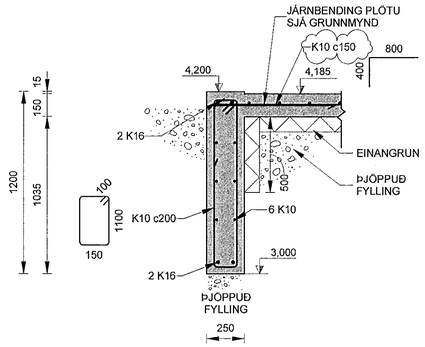

U020 G101 SNIÐ 1 : 20

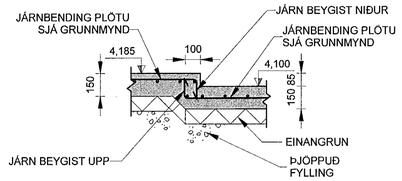

U021 G101 SNIÐ 1 : 20

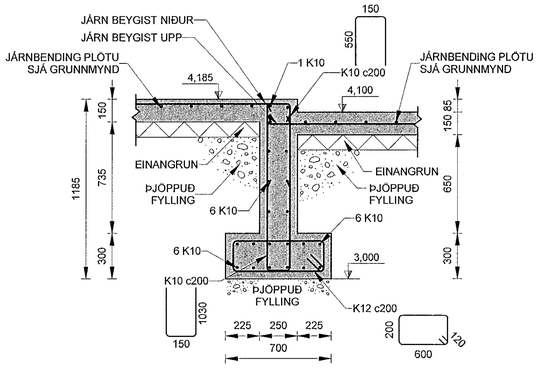

U022 G101 SNIÐ 1 : 20

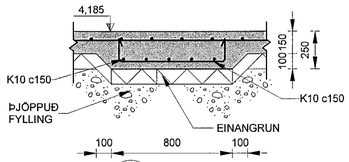

U023 G101 SNIÐ 1 : 20

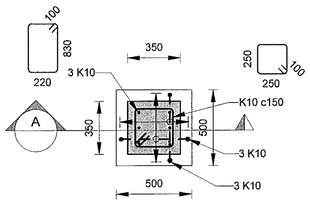

U024 G101 DEILI 1 : 20

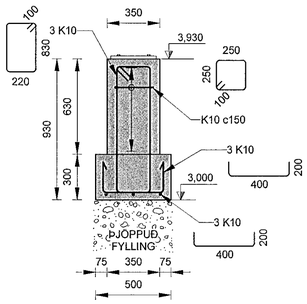

A SNIÐ 1 : 20

SKÝRINGAR:

ALMENNAR SKÝRINGAR: SJÁ SDR-AX TEIKNINGAR.

HÆÐARKÓTAR FYRIR SÖKKULFÆTUR ERU BOTNKÓTAR.

ALMENN JÁRNBENDING VEGGJA:

YTRA BYRÐI ER VIÐ ÚTHLIÐ BYGGINGARINNAR.

200 mm VEGGUR Í MÁTLÍNU 13 OG 15:
-LÓÐRÉTT YTRA OG INNRA BYRÐI: K12c150
-LÁRÉTT YTRA OG INNRA BYRÐI: K10c150

250 mm VEGGUR Í MÁTLÍNU 16:
-LÓÐRÉTT YTRA OG INNRA BYRÐI: K12c150
-LÁRÉTT YTRA OG INNRA BYRÐI: K10c150

ALLIR AÐRIR 200 mm OG 250 mm VEGGIR: TVÖFÖLD JÁRNAGRIND Í YTRA OG INNRA BYRÐI K10c150.

EINANGRA SKAL UNDIR BOTNPLÖTUR FRÁ MÁTLÍNU 1 TIL 13. LÁGMARKSKRÖFUR TIL EINANGRUNAR ERU
- ÞRÝSTIÞOL 0,2 MPa
- EINANGRUNARGILDI 0,036 W/mK

EINANGRA SKAL UNDIR BOTNPLÖTUR FRÁ MÁTLÍNU 13 TIL 16 MEÐ 100 mm ÞYKKRI EPS EINANGRUN MEÐ RÚMÞYND AÐ LÁGMARKI 24 kg/m3.

EINANGRA SKAL 500 mm NIÐUR SÖKKULVEGGI AÐ INNANVERÐU MEÐ 75 mm ÞYKKRI EPS EINANGRUN MEÐ RÚMÞYNGD AÐ LÁGMARKI 24 kg/m3.

EFTIR AÐ STÁLVIRKI HEFUR VERIÐ REIST OG STILLT AF SKAL STEYPA Í ÖLL ÚRTÓK Í BOTNPLÖTU OG UNDIRSTÖÐUM. STEYPA SKAL VERA Í SAMRÆMI VIÐ SG-3 EÐA ÞANNIG MEÐ AÐ LÁGMARKI SAMBÆRILEGAN ÞRÝSTISTYRK OG SG-3.

0mm 400mm 800mm 1200mm 1600mm 2000mm
1:20 (A1)

ÚTGÁFUFERILL

ÚTG.	DAGS.	SKÝRINGAR	HANNAÐ	YFIRF.	SAMÞ.
01	08.06.2022	VERKTEIKNING	GG	VÖH	VÖH
02	26.08.2022	TEIKNING UPPFÆRÐ	GG	VÖH	VÖH
03	23.09.2022	TEIKNING UPPFÆRÐ	GG	VÖH	VÖH
04	25.11.2022	TEIKNING UPPFÆRÐ	GG	VÖH	VÖH

DAGS. UNDIRSKRIFTAR: 25 NOV 2022

F.H. MANNVITS (NAFN OG KT.): F.H. MANNVIT hf. Valdimar Örn Helgason Kt. 160282-7469

DAGS. UNDIRSKRIFTAR

SAMRÆMINGARHÖNNUÐUR / HÖNNUNARSTJÓRI (NAFN OG KT.)

BYGGT Á AÐALUPPDRÁTTUM - DAGS.: 03.06.2022 - ÚTGÁFA: a

HÖNNUÐIR
MANNVIT
Urðarhvarfi 6 203 Kópavogi Sími: 422 3000
www.mannvit.is mannvit@mannvit.is Kt: 430572-0169

© ÖLL AFNOT OG AFRITUN TEIKNINGAR, AÐ HLUTA EÐA HEILD, ER HÁÐ SKRIFLEGU LEYFI HÖFUNDA.

HEITI VERKS
ÓSEYRARBRAUT 25
220 HAFNARFJÖRÐUR

HEITI TEIKNINGAR
BURÐARVIRKI
UNDIRSTÖÐUR
SNIÐ OG DEILI

FRUMÚTGÁFA	MKV.	STÆRÐ
08.06.2022	1:20	A1

VERKNÚMER	VERKHLUTI	TEIKNINGANÚMER	ÚTGÁFA
3.151.348	000	SDR-DU02	04

TÖLVUSKRÁ: C:\Users\janosd\Documents\048-CBR-STR-2022_janosd.rvt