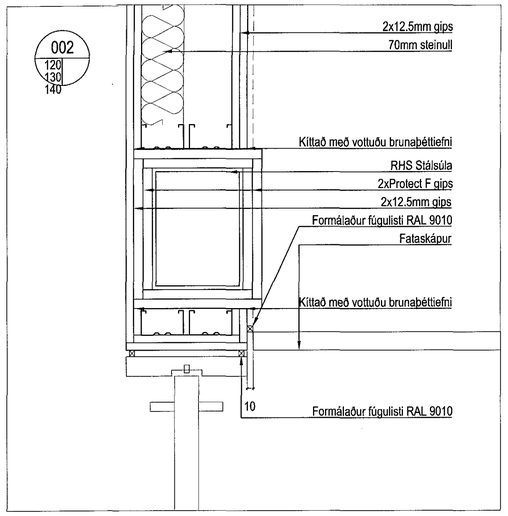

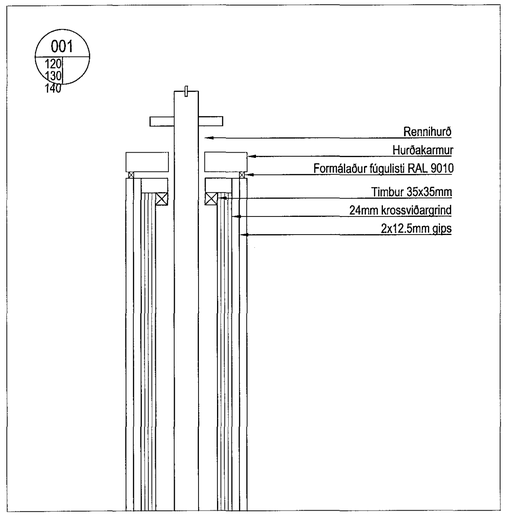

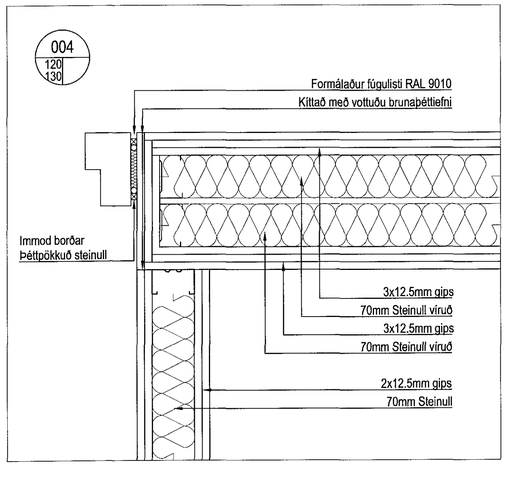

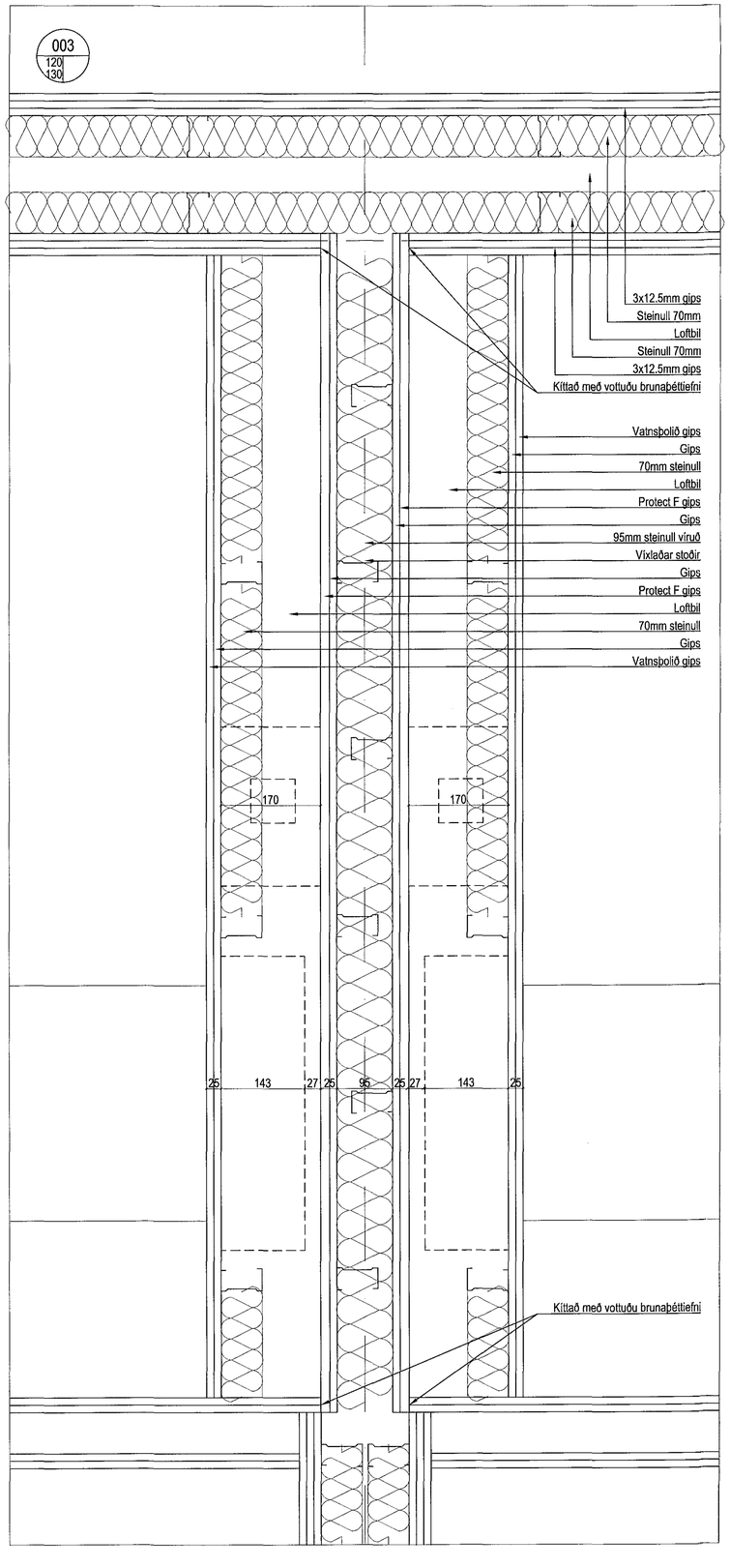

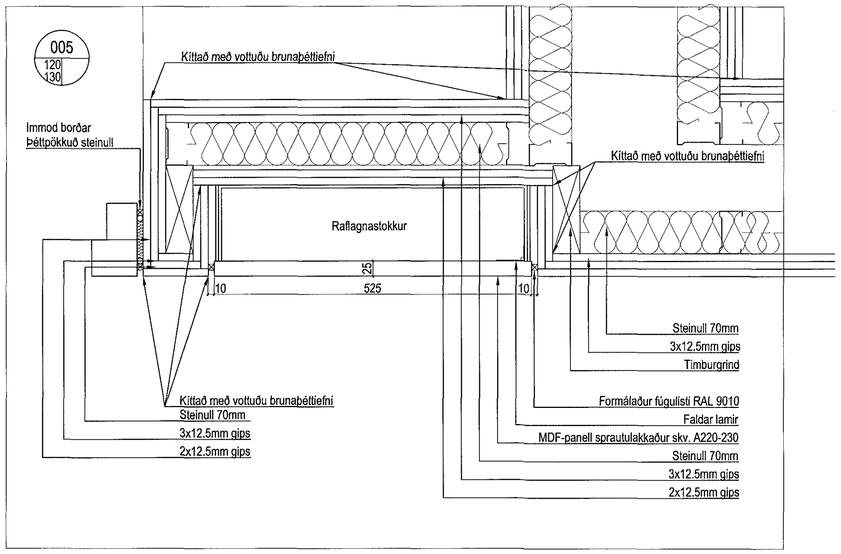

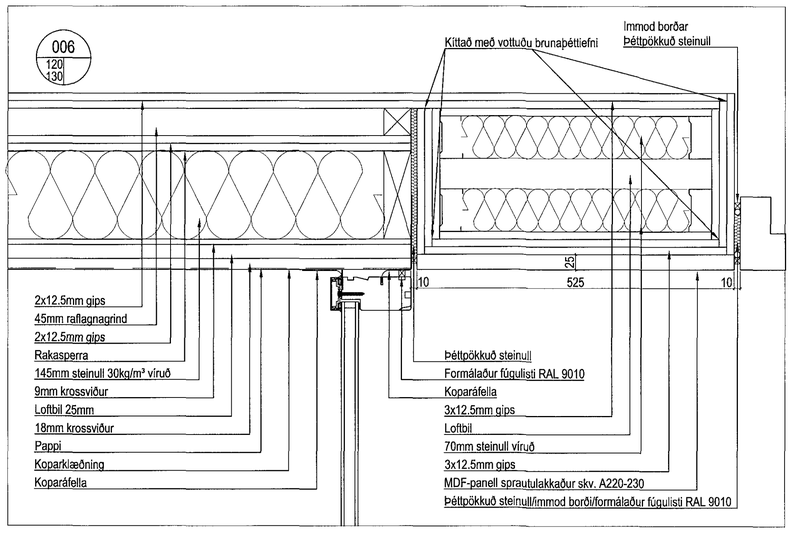

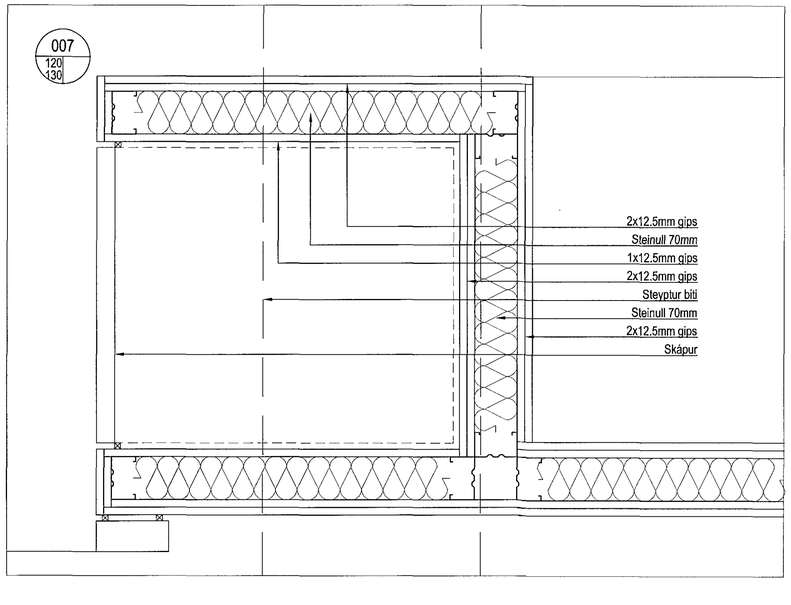

Samþykkt þann
10 JUN 2015
Byggingafulltrúinn í Hafnarfirði
F.h. Sigurður Steinar Jónsson

NR.	DAGS.	ÚTGÁFUFERILL SKÝRINGAR	TEIKNAÐ AF	ÚTGEFIÐ AF

Öll mál í millimetrum, staðfærist áður en framkvæmdir hefjast. Mælið ekki af teikningum.
Misræmi í teikningum og önnur vafaatriði tilkynnist samræmingarhönnuðum strax.
Lesa skal teikningar með viðeigandi verklýsingum.

LYKILMYND

YRKI ARKITEKTAR ehf.
Hverfisgötu 76, 101 Reykjavík Sími: +354 552 6629
Fax: +354 552 6649 Netfang: yrki@yrki.is
Kt: 560997-3109
Ásdís H. Ágústsdóttir Arkitekt FAÍ
Sólveig Berg Arkitekt FAÍ

UNDIRRITUN HÖNNUNARSTJÓRA

VERKKAUPI
LL 18 EHF.

VERK
STRANDGATA 31-33
VERKTEIKNING

TILVÍSUN Í GILDANDI AÐALUPPDRÁTT
B11, B11A

TEIKNING
DEILI INNI LÁRÉTT

DAGSETN.	MKV.	TEIKNAÐ AF	ÚTGEFIÐ AF
30.4.15	1:5	YKS	SK/YKS

VERK NR.	TEIKNING NR.	ÚTGÁFA
V221	900	