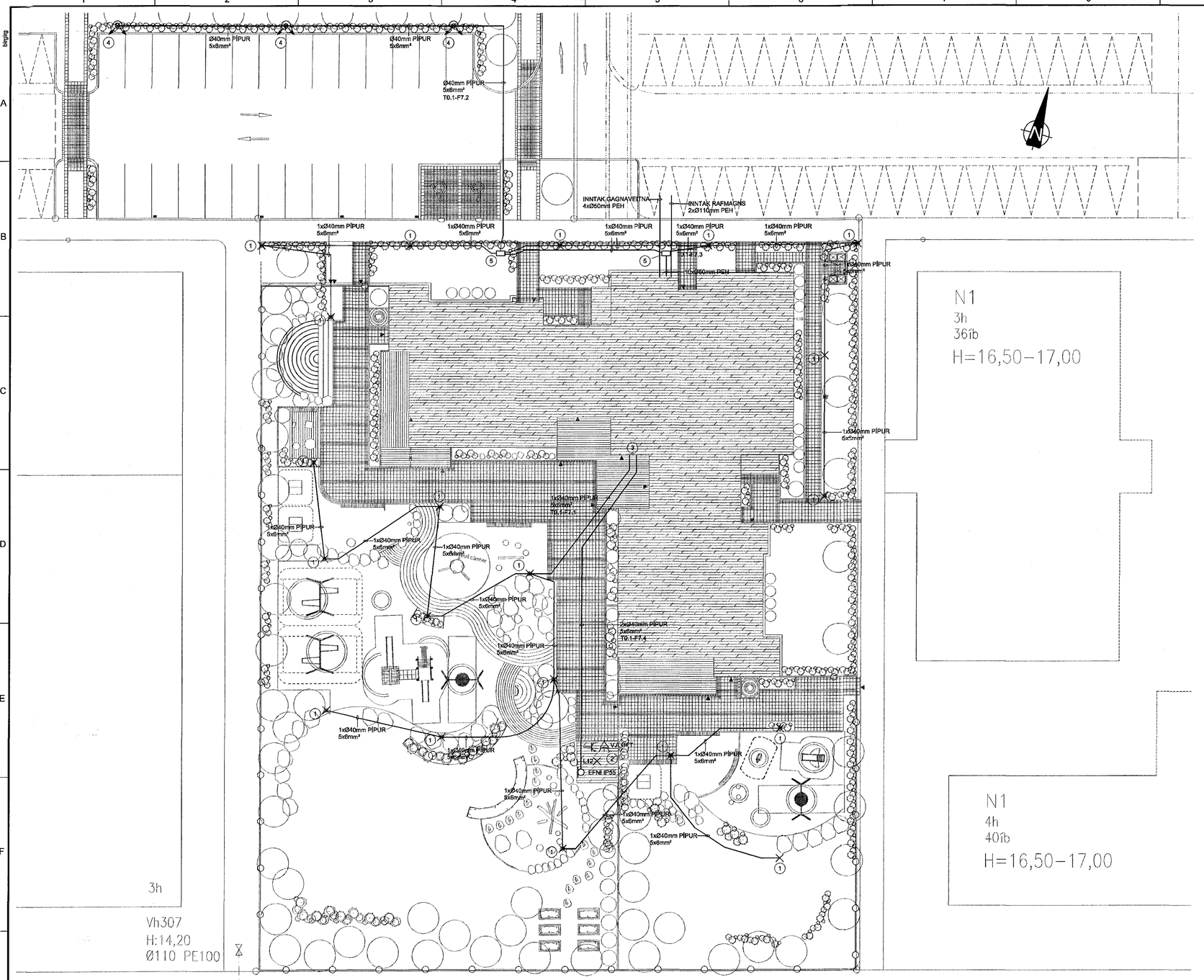

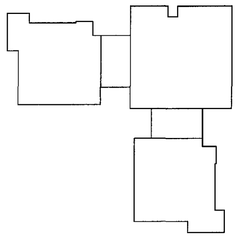

SKÝRINGAR:

1. U3, 5M LJÓSASTÓLPI MEÐ 70W HID PERU.
2. GEYMSLUSKÚR SETJA SKAL TENGIBOX Í H500mm FLÚRLAMPI TREFJAPLAST 2x35W IP65 HREYFISKYNJARI RAKAHELDUR OG TENGILL IP55.
3. KJARNABORA SKAL 3x40mm GÖT FYRIR PÍPUR Í KJALLARA, 700mm UNDIR YFIRBORÐI.
4. U4, 5M LJÓSASTÓLPI MEÐ 125W HME PERA.
5. ÍDRÁTTARBRUNNUR.

Byggingafulltrúi Hafnarfjarðar Móttekið þann 06 JUL 2015

HÖNNUNARSTJÓRI ASK 21. maí 2015

0m 4m 8m 12m 16m 20m
1:200 (A1)

Skýringar:

Undir og til hliðar við strengi skal setja minnst 50 mm þykkt lag af hörpuðum sandi og yfir þá minnst 100 mm lag.

Strengir sem þverast, skulu aðgreindir með 100 mm sandlagi.

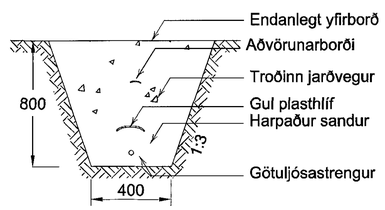

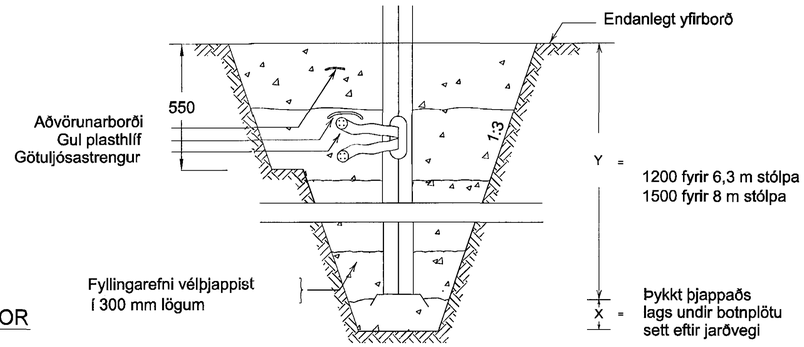

BYGGT Á SNIÐUM OR

Skýringar:

Tengiop stólpa snúi alltaf undan aksturssteínu. Strengur vefjist með tjörupappa í strengopi stólpans til þéttingar. Götuljósastrengur leggist í harpaðan sand.

ÚTGÁFUFERILL

ÚTG.	DAGS.	SKÝRINGAR	HANNAÐ	YFIRF.	SAMÞ.
B1	08.05.2015	FRUMÚTGÁFA	GJ	GJ	PJ

DAGS. UNDIRSKRIFTAR: 20.05.2015

F.H. MANNVITS (NAFN OG KT.): MANNVIT hf. Kt. 250953-4969

DAGS. UNDIRSKRIFTAR

SAMRÆMINGARHÖNNUÐUR / HÖNNUNARSTJÓRI (NAFN OG KT.)

HÖNNUÐUR

MANNVIT
Urðarhvarfi 6 203 Kópavogi Sími: 422 3000 Fax: 422 3001
www.mannvit.is mannvit@mannvit.is Kt: 430572-0169

© ÖLL AFNOT OG AFRITUN TEIKNINGAR, AÐ HLUTA EÐA HEILD, ER HÁÐ SKRIFLEGU LEYFI HÖFUNDA.

HEITI VERKS

BJARKAVELLIR - LEIKSKÓLI

BJARKAVELLIR 3
221 - HAFNARFIRÐI

HEITI TEIKNINGAR

GRUNNMYND LÓÐAR
LÓÐARLÝSING

VERKNÚMER	MKV.	STÆRÐ
3.151.279	1:200	A1

TEIKNINGANÚMER	ÚTGÁFA
R-002	B1

PRENTAÐ: 11. maí 2015 09:47:11

TÖLVUSKRÁ: S:\3-vm\151-Hafnarfjordur\279- Bjarkavellir leikskóli\7 TEIKNINGAR\R-RAFKERFI\GRUNNMYND\R-Lóð.dwg