ÁRITUN BYGGINGARFULLTRÚA

Samþykkt þann

15. júlí 2015

Byggingafulltrúinn í Hafnarfirði
F.h. Hrólfur S. Gunnlaugsson

SKEMATÍSK MYND AF TENGIGRIND FYRIR BYGGINGU 32

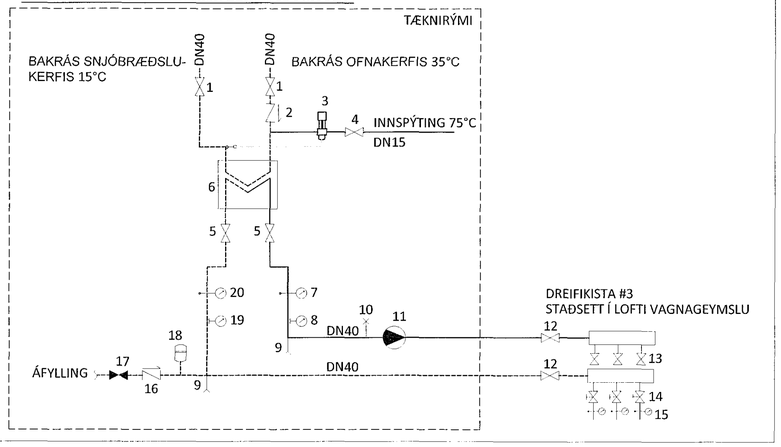

NR.	TÆKI	HLUTVERK	STÆRÐ/AFKÖST
1	STOPPLOKAR	LOKAR FYRIR SNJÓBRÆÐSLUKERFI	DN40
2	EINSTEFNULOKI		DN40
3	HITASTÝRÐUR LOKI	STJÓRNAR HITASTIGI Á SNJÓBR.	Kvs=0,1 m³/klst, (0,04 m³/klst)
4	STOPPLOKI	LOKAR FYRIR INNSPÝTINGU	DN15
5	STOPPLOKAR	LOKAR FYRIR SNJÓBRÆÐSLUKERFI	DN40
6	MILLIHITARI	MILLIHITARI FYRIR SNJÓBRÆÐSLU	34 kW, 35/20°C-30/15°C, q=0,59 l/s
7	ÞRÝSTIMÆLIR	ÞRÝSTINGUR Á FRAMRÁS SNJÓBRÆÐSLU	0-5 bar.
8	HITAMÆLIR	HITASTIG Á FRAMRÁS SNJÓBRÆÐSLU	0-75°C
9	TÆMING	TÆMING Á SNJÓBRÆÐSLU	DN15
10	LOFTTÆMING	SJÁLFVIRK LOFTTÆMING	
11	HRINGRÁSADÆLA	ÞREPASTÝRÐ	2,00 m³/klst VIÐ 6,5 mVs
12	STOPPLOKI	LOKAR FYRIR DREIFIKISTU #1	DN40
13	STOPPLOKI	LOKAR FYRIR RENNSLI INNÁ SLAUFUR	DN20
14	STILLILOKI	STILLIR RENNSLI INNÁ SLAUFUR	DN20
15	HITAMÆLIR	HITASTIG Á BAKRÁS Á DREIFISKISTU #1	0-75°C
16	EINSTEFNULOKI		DN15
17	STOPPLOKI	LOKAR FYRIR ÁFYLLINGU	DN15
18	ÞENSLUKER	FORÞRÝSTINGUR 0,5 bar	12 LÍTRA,
19	ÞRÝSTIMÆLIR	ÞRÝSTINGUR Á BAKRÁS SNJÓBRÆÐSLU	0-5 bar.
20	HITAMÆLIR	HITASTIG Á BAKRÁS SNJÓBRÆÐSLU	0-75°C
S1	HITAMENI	SKYNJAR HITASTIG Á BAKRÁS HITAKERFIS	35°C

SKEMATÍSK MYND AF TENGIGRIND FYRIR BYGGINGU 34

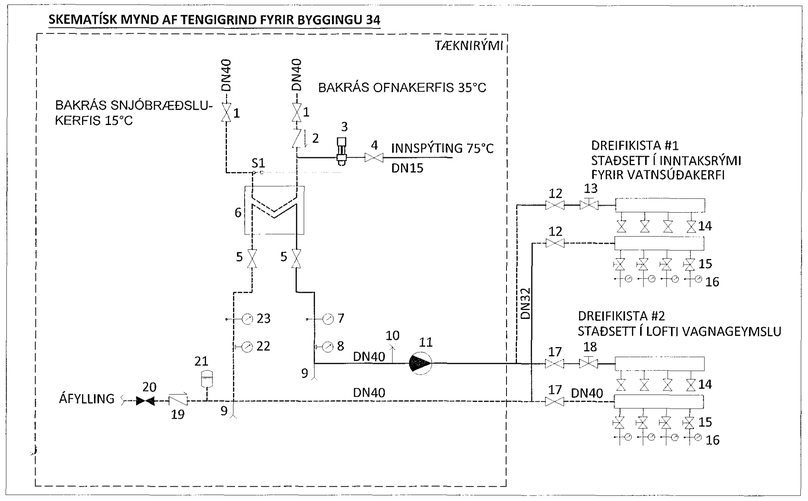

NR.	TÆKI	HLUTVERK	STÆRÐ/AFKÖST
1	STOPPLOKAR	LOKAR FYRIR SNJÓBRÆÐSLUKERFI	DN40
2	EINSTEFNULOKI		DN40
3	HITASTÝRÐUR LOKI	STJÓRNAR HITASTIGI Á SNJÓBR.	Kv=0,63 m³/klst, (0,40 m³/klst)
4	STOPPLOKI	LOKAR FYRIR INNSPÝTINGU	DN15
5	STOPPLOKAR	LOKAR FYRIR SNJÓBRÆÐSLUKERFI	DN40
6	MILLIHITARI	MILLIHITARI FYRIR SNJÓBRÆÐSLU	52 kW, 35/20°C-30/15°C, q=0,91 l/s
7	ÞRÝSTIMÆLIR	ÞRÝSTINGUR Á FRAMRÁS SNJÓBRÆÐSLU	0-5 bar.
8	HITAMÆLIR	HITASTIG Á FRAMRÁS SNJÓBRÆÐSLU	0-75°C
9	TÆMING	TÆMING Á SNJÓBRÆÐSLU	DN15
10	LOFTTÆMING	SJÁLFVIRK LOFTTÆMING	
11	HRINGRÁSADÆLA	ÞREPASTÝRÐ	3,2 m³/klst VIÐ 7,8 mVs
12	STOPPLOKI	LOKAR FYRIR DREIFIKISTU #1	DN32
13	STRENGLOKI	STILLIR RENNSLI INN Á DREIFIKISTU #1	STAD 32, Kv=0,60 m³/klst (0,19 l/s)
14	STOPPLOKI	LOKAR FYRIR FRAMRÁS INNÁ SLAUFUR	DN20
15	STILLILOKI	STILLIR RENNSLI INNÁ SLAUFUR	DN20
16	HITAMÆLIR	HITASTIG Á BAKRÁS Á DREIFISKISTUM	0-75°C
17	STOPPLOKI	LOKAR FYRIR DREIFIKISTU #2	DN40
18	STRENGLOKI	STILLIR RENNSLI INN Á DREIFIKISTU #2	STAD 40, Kv=1,40 m³/klst (0,33 l/s)
19	EINSTEFNULOKI		DN15
20	STOPPLOKI	LOKAR FYRIR ÁFYLLINGU	DN15
21	ÞENSLUKER	FORÞRÝSTINGUR 0,5 bar	12 LÍTRA,
22	ÞRÝSTIMÆLIR	ÞRÝSTINGUR Á BAKRÁS SNJÓBRÆÐSLU	0-5 bar.
23	HITAMÆLIR	HITASTIG Á BAKRÁS SNJÓBRÆÐSLU	0-75°C
S1	HITAMENI	SKYNJAR HITASTIG Á BAKRÁS HITAKERFIS	35°C

ÁRITUN AÐALHÖNNUÐAR: KT.

BR.	DAGS.	BREYTING	SAMÞ.

ferill VERKFRÆÐISTOFA

HERJÓLFSGATA 32-34 HAFNAFIRÐI

FJÖLBÝLISHÚS

SNJÓBRÆÐSLUKERFI
ALMENNAR SKÝRINGAR
SKÝRINGAMYND

SAMÞYKKT: KT. 121260-4689

HÖNNUÐUR	YFIRFARIÐ	DAGS. ÚTG.	DAGS. BREYT.
HÞV hjalti@ferill.is	ÞÓ	05.05.15	
MKV.	VERKNR.	TEIKN. NR.	BREYT.
-	14103	S-002	

Ferill ehf Mörkin 1 108 Reykjavík Sími: 575 1600 Fax: 575 1601 www.ferill.is

V:\Herjólfsgata\32-34\Teikningar\6-SNJÓBRÆÐSLA\14103-S 001.dwg