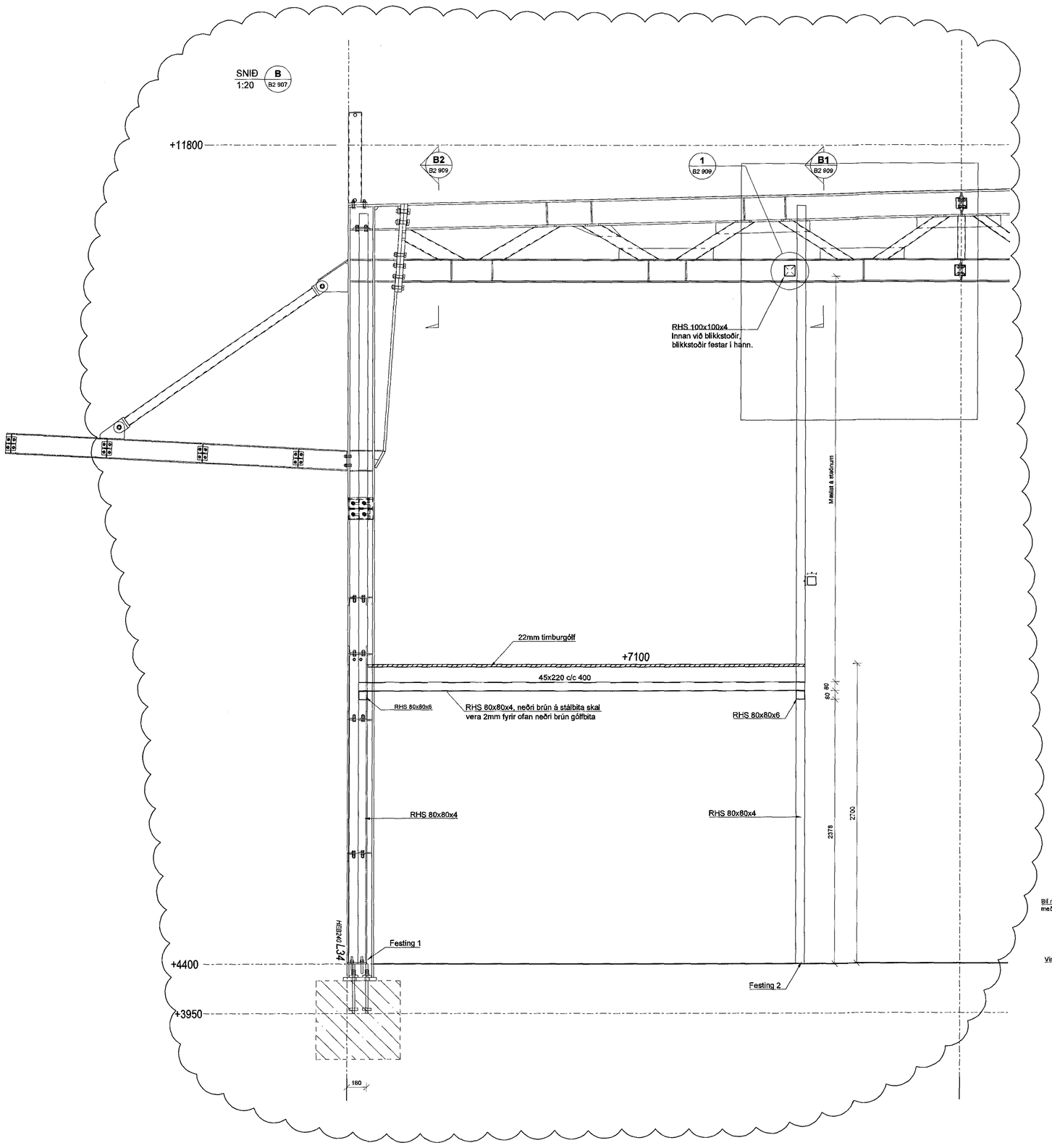

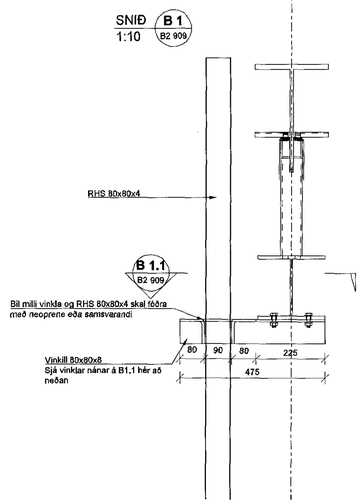

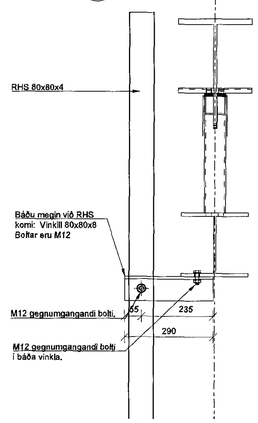

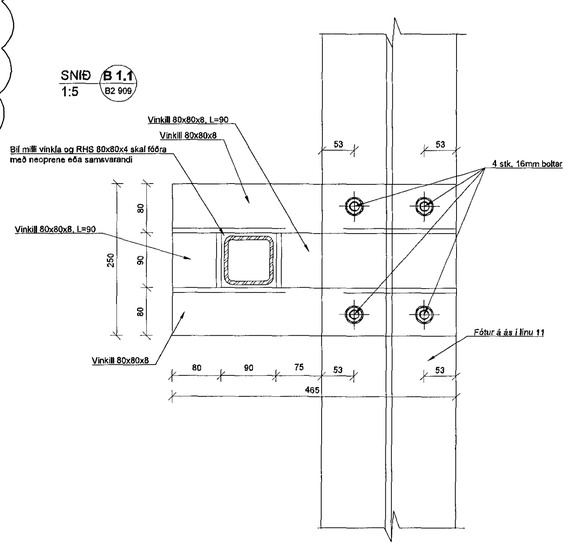

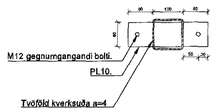

Samþykkt þann
29. okt. 2015
Byggingafulltrúinn í Hafnarfirði
F.h. Hrólfur S. Gunnlaugsson

Áritun hönnunarstjóra
Dagsetning aðaluppdráttar
29.07.2015

SKÝRINGAR

Sjá almennar skýringar á teikningu B0 000.
Allar málsetningar skal sannreyna með tilliti til aðstæðna á staðnum og teikningum arkitekta

Fylgja skal teikningum arkitekta varðandi staðsetningu og stærð opa.

Stálvirki skal eigi vera af lakari gæðum en S235J0G2.Yfirborðsmeðhöndlun skv. tæringarflokki 1. sjá teikn. B0 000
Timbur skal eigi vera af lakari styrkleikaflokki en C18

Útg.	Dags.	Skýring	Hannað/Yfirfarið
A	20.10.15	Leiðrétta snið	JÓE/HÓJ

VSB VERKFRÆÐISTOFA
Bæjarhrauni 20 / 220 Hafnarfjörður
Kennitala 710796-2899
Sími 585 8600
vsb@vsb.is / www.vsb.is

Áritun sérhönnuðar
Björn Gústafsson
Kt: 180550 4889 • bjorn@vsb.is
F.h.

Verkheiti
ÓSEYRARBRAUT 22 - FRYSTIGEYMSLA
220 HAFNARFIRÐI

Verkhluti
Burðarvirki
Starfsmannaaðstaða
Snið B

Hannað	Teiknað	Yfirfarið	Kvarði	Síða
BG	HGÞ	BG	1:5/1:20 / A1	-

Dags.	Verkefni	Teikning	Útgáfa
29.09.2015	14229	B2 909	A

V:\2014\14229 VHE-Eimskip\T-Teikningar\T2-Project_Navigator\14229 Eimskip - Frystigeymsla í Hafnarfirði\Sheets\Bu\14229-B2 909 -.dwg