ÞAK, GRUNNMYND. 1:50

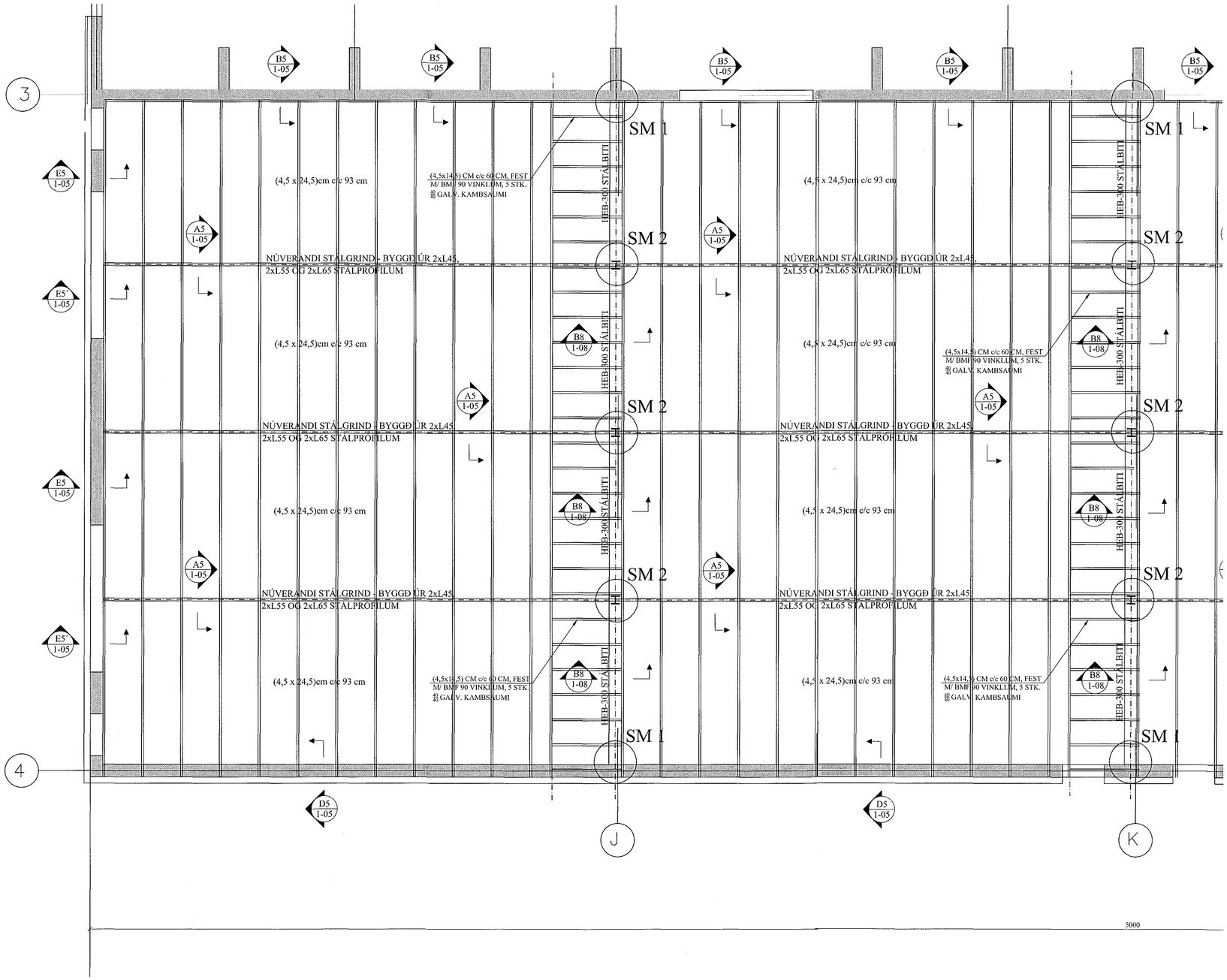

Samþykkt þann 11 MAR 2016
Byggingafulltrúinn í Hafnarfirði
F.h. Sigurður Steinar Jónsson

SM1 1-03 SÉRMYND. 1:10

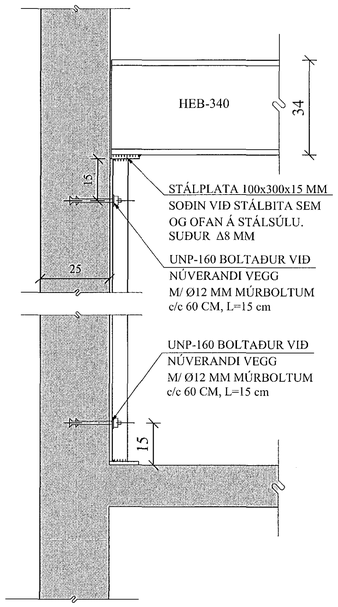

BREYTINGAR	

TILVÍSANIR:

SKÝRINGAR..... SJÁ TEIKN. NR. 1-01

NEGLING ÞAKKLÆÐNINGAR:

Þak skal þéttklætt með borðaklæðningu 25 * 150 mm.

Timbrið skal vera C18 eða betra, rakaflokkur IU.

Hvert borð skal neglt í hverja sperru með 3 stk. galv. kambsaumi, nema á 2 m kafla frá kanti skal negla með 3 stk. 40 / 75 galv. kambsaumi. Borð skulu sett saman yfir sperruin og mega aldrei vera tvær eða fleiri samsetningar í röð á sömu sperru. Borð skulu ná yfir a.m.k. 2 bil.

Reikn.	JKR	Jan. '16	Útgefið:	14.01.2016
Teikn.	JKR	Jan. '16	Kvarði:	1:50, 1:10
Ath.				
Samþ.				

HVALEYRARBRAUT 24
Hafnarfirði

Nr. 1-03

Verkhluti
ÞAK, GRUNNMYND, SÉRMYNDIR, SNIÐ.

Jón Kristjánsson
Byggingarverkfræðingur
VJK ehf
Ármúla 19
108 Reykjavík
Sími: 537-0002 Gsm: 772-3154
Kt: 210754-4629
Netfang: jakris54@gmail.com