ALMENNT DEILI FYRIR STEYPTA KLÆÐNINGU Á ÚTVEGG MKV. 1:10

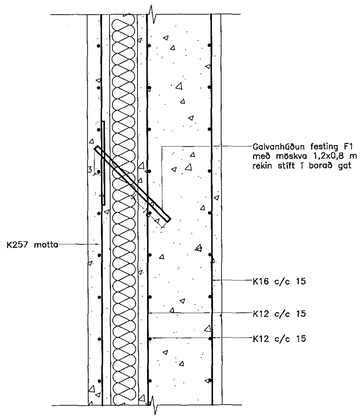


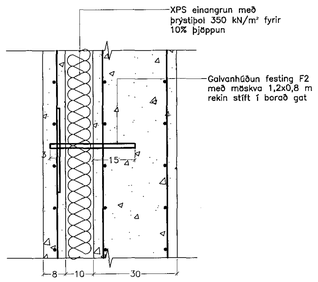


DÆMIGERÐ UPPRÖÐUN Á FESTINGUM:

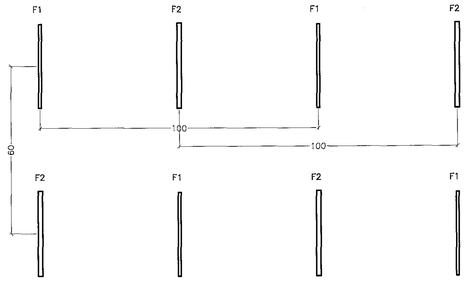


Festing F1:

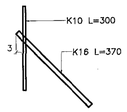


Festing F2:

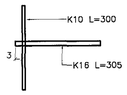


ALMENNAR SKÝRINGAR FYRIR STEYPTA KLÆÐNINGU:

- Festingar F1 og F2 skulu vera úr heit-galvanhúðuðu kambstáli með þykkt 115µm
- Teinar soðnir saman með 5 mm kverksuðu á samskeytum
- Steypa í klæðningu skal vera sjálfþéttleggjandi veggjasteypa C30/37 í áreytisflokki XF1

S1.1 / 5 9 Súla S1.1. 1:10.

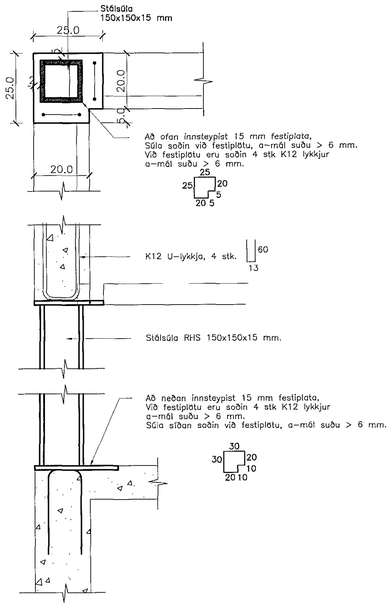


S2.1 / 7 9 Súla S2.1. 1:10.

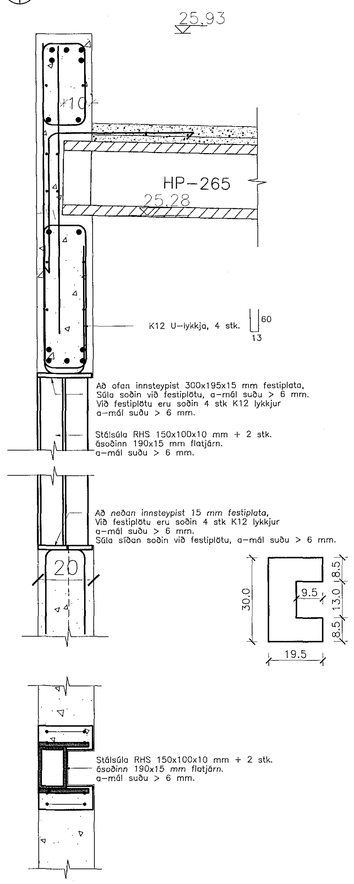


V1 / 5 9 SNIÐ V1. 1:20.

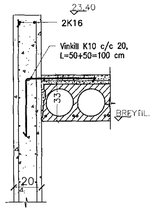


V2 / 5 9 SNIÐ V2. 1:20.

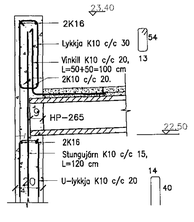


V3 / 5 9 SNIÐ V3. 1:20.

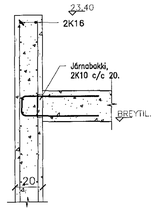


V4 / 5 9 SNIÐ V4. 1:20.

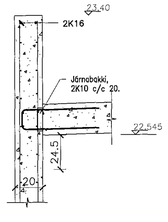


V5 / 5 9 SNIÐ V5. 1:20.

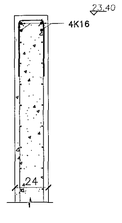


Samþykkt þann 06 APR 2016
Byggingarfulltrúinn í Hafnarfirði
F.h. Sigurður Steinar Jónsson

Breytingar:

A: 15.3.2016. GV Samræming.

TÓV

TEIKNISTOFAN ÓÐINSTORGI, VERKFRÆÐISTOFA ehf.
Óðinsgötu 7
101 Reykjavík
Netfang: gusti@to.is
Sími: 510 2210

Verkefni: ÁSTJARNARKIRKJA, HAFNARFIRÐI

Heiti: BURÐARVIRKI: Sérmyndir klæðningar.

Hönnun:
VIFILL ODDSSON kt. 101237-3629 — VERKFRÆÐINGUR FVFÍ - FRV
GÚSTAF [illegible]ESSON kt. [illegible]63-5069 — VERKFRÆÐINGUR FVFÍ
KRISTJÁN S. GUÐMUNDSSON kt. 070254-5819 — VERKFRÆÐINGUR FVFÍ

Áritun aðalhönnuðar: Björn Guðbrandsson kt. [illegible]

M. 1:10
R. G.V.
T. G.V./I.V.
Dags. Sept. 2015. Nr. 1563-1-9A.