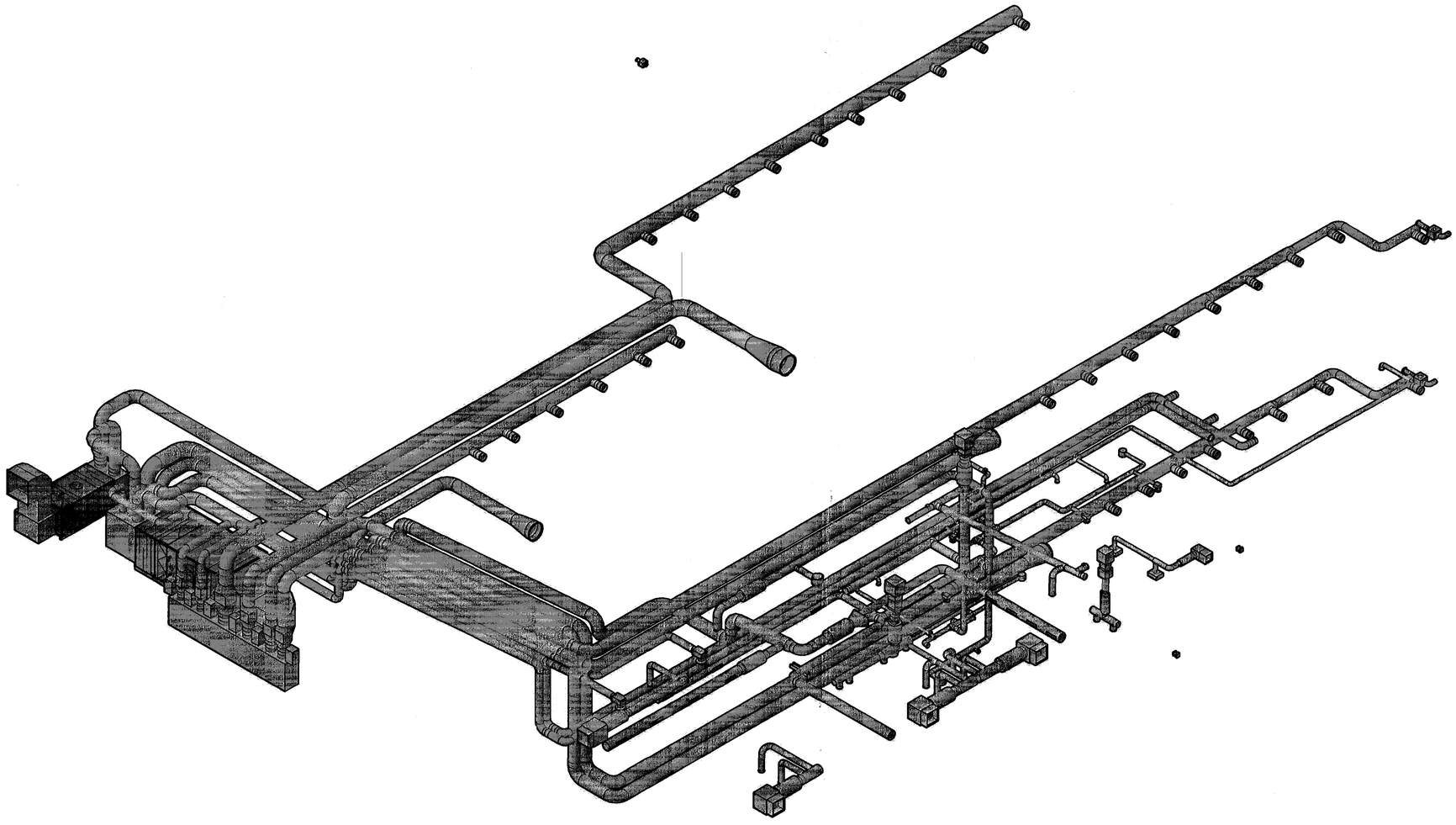

Samþykkt þann
27 JUL 2016
Byggingarfulltrúinn í Hafnarfirði
F.h. Sigurður Steinar Jónsson

Áritun hönnunarstjóra

Dagsetning aðaluppdráttar

Skýringar:

- Almennar skýringar sjá teikningu L0 000
- Innblásturs- og útsogsstokka loftræsikerfis fyrir minjageymslur, kerfi 360.01, skal hitaeinangra með 25mm steinull með álfilmu

Útg.	Dags.	Skýring	Hannað/Yfirfarið

Sig. Hellgrímsson

VSB
VERKFRÆÐISTOFA

Bæjarhrauni 20 / 220 Hafnarfjörður
Kennitala 710796-2899
Sími 585 8600
vsb@vsb.is / www.vsb.is

Áritun sérhönnuðar
Sveinn Áki Sverrisson
Kt: 230855 5609 • aki@vsb.is

Sveinn Áki Sverrisson

Verkheiti
TJARNAVELLIR 11
HAFNARFIRÐI

Verkhluti
Loftræsing
1-3.hæð
Rúmmyndir

Hannað	Teiknað	Yfirfarið	Kvarði	Síða
BIB	BIB	SÁS	1:100 / A1	-

Dags.	Verkefni	Teikning	Útgáfa
15.06.2016	15201	L1 902	-

V:\2015\15201 Tjarnavellir 11 - Þjóðminjasafnið\T-Teikningar\T2-Project_Navigator\Tjarnavellir 11 - Þjóðmynjasafnið\Sheets\Lo\15201-L1 901 - .dwg